Промрукав
Русский производитель электрики

Системы крепежа ОКЛ Промрукав и состав серии ЛМ

ТЕХНИЧЕСКИЙ РЕГЛАМЕНТ
ПО МОНТАЖУ

О компании

Компания «Промрукав» — это торгово-производственная организация, с 1999 года динамично развивающаяся на рынке кабеленесущих систем. На данный момент является ведущим производителем широкого ассортимента товаров для прокладки и дополнительной изоляции электрических коммуникаций под брендом «Промрукав».

Производственные и складские филиалы в Новочеркасске, Новосибирске и Екатеринбурге, а также развитая дилерская сеть позволяет охватить практически всю территорию РФ и Таможенного союза. На данный момент продукцию бренда «Промрукав» можно приобрести у наших дилеров более чем в 400 офисах продаж.

Основное производство находится во Владимирской области на территории 7 Га и включает в себя цеха общей площадью около 7700 м^2, склады сырья и готовой продукции, занимающие более 5500 м^2, а также административные здания и сооружения. На нашем предприятии постоянно трудится более четырёхсот квалифицированных работников.

Предприятие оснащено современным отечественным и иностранным оборудованием. При производстве продукции используются современные технологии, осуществляется строжайший контроль в соответствии с системой менеджмента качества ISO 9001-2015. Каждый продукт проходит обязательную сертификацию в соответствии со стандартами Российской Федерации.

Наши изделия проходят шесть уровней проверки в собственной лаборатории. Отдел качества постоянно контролирует выпускаемую продукцию на всех этапах изготовления, упаковки и сдачи на склад. Мы постоянно ищем новые пути оптимального решения задач, связанных с производством, поэтому особое внимание уделяется потребительским свойствам и товарному виду. Всё это обеспечивает высокое качество нашей продукции.

СИСТЕМА ДОБРОВОЛЬНОЙ СЕРТИФИКАЦИИ
«МЕЖДУНАРОДНЫЕ ТЕХНОЛОГИИ СТАНДАРТИЗАЦИИ»
Зарегистрирована в едином реестре систем добровольной сертификации
Регистрационный № РОСС RU.31763.04ЖОЭ2

Рег. № VCS-IST.OS3.RU.0001.02.15
Орган по сертификации СДС «МТС» ООО «Парадигма»
Адрес: 191014, г. Санкт-Петербург, Басков пер., д. 13-15, лит. А, пом. 42 Н
тел.: 8 (812) 425-34-39; e-mail: iso.sds@mail.ru

СЕРТИФИКАТ СООТВЕТСТВИЯ

Рег.№ VCS-IST.SS.RU.0052.01.20

НАСТОЯЩИЙ СЕРТИФИКАТ УДОСТОВЕРЯЕТ, ЧТО
СИСТЕМА МЕНЕДЖМЕНТА КАЧЕСТВА
СООТВЕТСТВУЕТ ТРЕБОВАНИЯМ

применительно к производству изделий из пластика и металла для прокладки проводов и кабелей

ГОСТ Р ИСО 9001-2015 (ISO 9001:2015)

СЕРТИФИКАТ ВЫДАН

ООО «НЕПТУН»
Юридический адрес: 127055, Москва, ул. Новослободская, дом 14/19, строение 1, Э/пом/К/оф П/III/1/43
Адрес производства: 601273, Владимирская обл, Суздальский р-н, Павловское с., 259 км а/д М-7
ИНН 7707377597 ОГРН 5107746509739

Дата выдачи: 04.02.2020 — Срок действия до: 04.02.2023

Руководитель органа: Малиновский Э.Г.
Эксперт: Анфиев А.Р.

НАСТОЯЩИЙ СЕРТИФИКАТ ОБЯЗЫВАЕТ ОРГАНИЗАЦИЮ ПОДДЕРЖИВАТЬ СОСТОЯНИЕ ВЫПОЛНЯЕМЫХ РАБОТ В СООТВЕТСТВИИ С ВЫШЕУКАЗАННЫМ СТАНДАРТОМ, ЧТО БУДЕТ НАХОДИТЬСЯ ПОД КОНТРОЛЕМ ОРГАНА ПО СЕРТИФИКАЦИИ СИСТЕМЫ ДОБРОВОЛЬНОЙ СЕРТИФИКАЦИИ «МТС» И ПОДТВЕРЖДАТЬСЯ ПРИ ПРОХОЖДЕНИИ ИНСПЕКЦИОННОГО КОНТРОЛЯ

Компания «Промрукав» входит в ассоциацию «Юнискан». Вся выпускаемая продукция имеет штрих-коды, что позволяет автоматизировать и упростить складские и логистические процессы.

Наша деятельность нацелена на освоение новых направлений, сохранение и дальнейшее увеличение достигнутых объёмов производства, повышение качества выпускаемых изделий. Мы непрерывно движемся вперёд, чутко реагируя на пожелания и потребности наших заказчиков. Мы делаем всё, чтобы вам было удобно работать с нашей компанией, и будем рады видеть вас в числе постоянных партнёров.

Общество с ограниченной ответственностью «Нептун»
(ООО «Нептун»)

УТВЕРЖДЕНО
Генеральный директор
ООО «Нептун»
_____/_____/
«____»_____2020 г.

Системы крепежа ОКЛ Промрукав и состав серии ЛМ

Технический регламент по монтажу
ТРМ ОКЛ ПР 002-2020

Дата введения в действие - 02.03.2020
РАЗРАБОТАНО ООО «Нептун»

2020 г.

Инв. № подл.	Подп. и дата	Взам. инв. №	Инв. № дубл.	Подп. и дата

Оглавление

Введение - - - - - 3
1. Нормативные документы - - - - - 3
2. Термины и определения - - - - - 4
3. Сокращения - - - - - 5
4. Нормативная база - - - - - 5
4.1. Требования к применению СПЗ - - - - - 5
4.2. Требования к применению кабельной линии и электропроводки СПЗ - - - - - 5
4.3. Требования к кабельной линии и электропроводки СПЗ - - - - - 6
5. Общие требования к монтажу ОКЛ Промрукав - - - - - 7
6. Требования к монтажу ОКЛ Промрукав серии ЛМ - - - - - 7

Перв. примен.
Справ. №
Подп. и дата
Инв. № дубл.
Взам. инв. №
Подп. и дата
Инв. № подл.

Введение

Настоящий регламент по монтажу устанавливает правила проектирования, монтажа и варианты исполнения огнестойких кабельных линий Промрукав (далее ОКЛ Промрукав). Во всех иных случаях, не рассмотренных в данном регламенте, необходимо руководствоваться действующими нормативными документами.

Настоящий регламент распространяется на технологический процесс монтажа и эксплуатацию ОКЛ Промрукав для систем противопожарной защиты, оповещения и управления эвакуацией людей при пожаре, аварийного освещения на путях эвакуации, аварийной вентиляции и противодымной защиты, автоматического пожаротушения, внутреннего противопожарного водопровода, лифтов для транспортировки подразделений пожарной охраны, а также в других системах, где важно сохранять работоспособность в условиях пожара в течение времени, необходимого для своевременной эвакуации людей в безопасную зону.

Выбор огнестойкого кабеля, используемого в составе ОКЛ Промрукав должен выполняться согласно действующих требований пожарной безопасности и области применения (ГОСТ 31565-2012).

Настоящий документ является обязательным руководством при проектировании, монтажных работах и надзорном контроле.

Изготовитель не несёт ответственности за любые последствия, возникшие вследствие небрежной или неправильной установки ОКЛ Промрукав, пренебрежения правилами безопасности при эксплуатации электроустановок.

Монтаж и эксплуатация должны выполняться в соответствии с требованиями настоящей инструкции и действующих нормативных документов.

1. Нормативные документы

1. Федеральный закон «Технический регламент о требованиях пожарной безопасности» от 22.07.2008 N 123-ФЗ
2. СП 3.13130.2009 Системы противопожарной защиты. Система оповещения и управления эвакуацией людей при пожаре. Требования пожарной безопасности
3. СП 6.13130.2013 Системы противопожарной защиты. Электрооборудование. Требования пожарной безопасности
4. СП 31-110-2003 Проектирование и монтаж электроустановок жилых и общественных зданий
5. СП 76.13330.2016 Электротехнические устройства. Актуализированная редакция СНиП 3.05.06-85
6. СП 484.1311500.2020 Системы противопожарной защиты. Системы пожарной сигнализации и автоматизация систем противопожарной защиты. Нормы и правила проектирования
7. СП 485.1311500.2020 Системы противопожарной защиты. Установки пожаротушения автоматические. Нормы и правила проектирования
8. СП 486.1311500.2020 Системы противопожарной защиты. Перечень зданий, сооружений, помещений и оборудования, подлежащих защите автоматическими установками пожаротушения и системами пожарной сигнализации. Требования пожарной безопасности
9. ГОСТ 31565-2012 Кабельные изделия. Требования пожарной безопасности
10. ГОСТ 23587-96 Монтаж электрический радиоэлектронной аппаратуры и приборов. Технические требования к разделке монтажных проводов и креплению жил
11. ГОСТ Р 50571.5.52-2011/МЭК 60364-5-52:2009 Электроустановки низковольтные. Часть 5-52. Выбор и монтаж электрооборудования. Электропроводки (с Поправкой)
12. ГОСТ Р 53316-2009 Кабельные линии. Сохранение работоспособности в условиях пожара. Метод испытания
13. Правила устройства электроустановок (ПУЭ) (Издание седьмое)
14. ГОСТ 12.1.033-81 МЕЖГОСУДАРСТВЕННЫЙ СТАНДАРТ. Система стандартов безопасности труда. Пожарная безопасность. Термины и определения.

2. Термины и определения

необходимое время эвакуации: Время с момента возникновения пожара, в течение которого люди должны эвакуироваться в безопасную зону без причинения вреда жизни и здоровью людей в результате воздействия опасных факторов пожара. [1, ст. 2, п. 14]

пожарная сигнализация: Совокупность технических средств, предназначенных для обнаружения пожара, обработки, передачи в заданном виде извещения о пожаре, специальной информации и (или) выдачи команд на включение автоматических установок пожаротушения и включение исполнительных установок систем противодымной защиты, технологического и инженерного оборудования, а также других устройств противопожарной защиты. [1, ст. 2, п. 23]

предел огнестойкости конструкции: (заполнения проемов противопожарных преград) Промежуток времени от начала огневого воздействия в условиях стандартных испытаний до наступления одного из нормированных для данной конструкции (заполнения проемов противопожарных преград) предельных состояний. [1, ст. 2, п. 31]

система передачи извещений о пожаре: Совокупность совместно действующих технических средств, предназначенных для передачи по каналам связи и приема в пункте централизованного наблюдения извещений о пожаре на охраняемом объекте, служебных и контрольно-диагностических извещений, а также (при наличии обратного канала) для передачи и приема команд телеуправления [1, ст. 2, п. 37]

соединительные линии: Проводные и непроводные линии связи, обеспечивающие соединение между средствами пожарной автоматики. [2, п. 2.6]

линия связи: Проводная, радиоканальная, оптическая или иная линия, расположенная вне корпусов технических средств пожарной автоматики, обеспечивающая взаимодействие и обмен информацией между компонентами системы пожарной автоматики и другими системами, исполнительными устройствами и их электропитание, если применимо. [6, п. 3.20]

система пожарной автоматики: Совокупность взаимодействующих систем пожарной сигнализации, передачи извещений о пожаре, оповещения и управления эвакуацией людей, противодымной вентиляции, установок автоматического пожаротушения и иного оборудования автоматической противопожарной защиты, предназначенных для обеспечения пожарной безопасности объекта. [6, п. 3.25]

система пожарной сигнализации: Совокупность взаимодействующих технических средств, предназначенных для обнаружения пожара, формирования, сбора, обработки, регистрации и выдачи в заданном виде сигналов о пожаре, режимах работы системы, другой информации и выдачи (при необходимости) инициирующих сигналов на управление техническими средствами противопожарной защиты, технологическим, электротехническим и другим оборудованием. [6, п. 3.26]

короб: Коробом называется закрытая полая конструкция прямоугольного или другого сечения, предназначенная для прокладки в ней проводов и кабелей. Короб должен служить защитой от механических повреждений проложенных в нем проводов и кабелей.

Короба могут быть глухими или с открываемыми крышками, со сплошными или перфорированными стенками и крышками. Глухие короба должны иметь только сплошные стенки со всех сторон и не иметь крышек.

Короба могут применяться в помещениях и наружных установках. [13, п. 2.1.10]

кабельная линия: Линия, предназначенная для передачи электроэнергии, отдельных ее импульсов или оптических сигналов и состоящая из одного или нескольких параллельных кабелей (проводов, токопроводов) с соединительными, стопорными и конечными муфтами (уплотнениями) и крепежными деталями, проложенная согласно требованиям технической документации в коробах, гибких трубах, на лотках, роликах, тросах, изоляторах, свободным подвешиванием, а также непосредственно по поверхности стен и потолков и в пустотах строительных конструкций или другим способом. [12, п. 3.1]

электропроводка: Совокупность из голых или изолированных проводников или кабелей или шин и частей, которые их защищают и в случае необходимости заключают в себе кабели или шины. [11, п. 520.3.1]

работоспособность: Способность продолжать выполнять заданные функции при воздействии стандартного температурного режима в течение заданного периода времени. [12, п. 3.2]

стандартный температурный режим: Режим изменения температуры во времени в соответствии с ГОСТ 30247.0. [12, п. 3.3]

кабельное изделие: Изделие (кабель, провод, шнур), предназначенное для передачи по нему электрической энергии, электрических и оптических сигналов информации или служащее для изготовления обмоток электрических устройств, отличающееся гибкостью. [9, п. 3.1]

одиночная прокладка: Одиночный кабель или ряд кабелей, расстояние по воздуху в свету от которых до ближайшего кабеля превышает 300 мм. [9, п. 3.4]

групповая прокладка: Ряд кабелей с расстоянием по воздуху в свету между ними не более 300 мм. [9, п. 3.5]

открытая электропроводка: проложенная по поверхности стен, потолков, по фермам и другим строительным элементам зданий и сооружений, по опорам и т.п.

При открытой электропроводке применяются следующие способы прокладки проводов и кабелей: непосредственно

по поверхности стен, потолков и т. п., на струнах, тросах, роликах, изоляторах, в трубах, коробах, гибких металлических рукавах, на лотках, в электротехнических плинтусах и наличниках, свободной подвеской и т. п. [13, п. 2.1.4.1] [5, п. 3.32]

скрытая электропроводка: Проложенная внутри конструктивных элементов зданий и сооружений (в стенах, полах, фундаментах, перекрытиях), а также по перекрытиям в подготовке пола, непосредственно под съемным полом и т. п.

При скрытой электропроводке применяются следующие способы прокладки проводов и кабелей: в трубах, гибких металлических рукавах, коробах, замкнутых каналах и пустотах строительных конструкций, в заштукатуриваемых бороздах, под штукатуркой, а также замоноличиванием в строительные конструкции при их изготовлении. [13, п. 2.1.4.2] [5, п. 3.41]

система противопожарной защиты: Совокупность организационных мероприятий и технических средств, направленных на предотвращение воздействия на людей опасных факторов пожара и ограничение материального ущерба от него.

3. Сокращения

КНС — Кабеленесущая система;

ОКЛ — Огнестойкая кабельная линия;

ПБ — Пожарная безопасность;

СОУЭ — Система оповещения и управления эвакуацией людей при пожаре;

СПЗ — Система пожарной защиты;

СППЗ — Система противопожарной защиты;

СПС — Система пожарной сигнализации;

ТД — Техническая документация.

4. Нормативная база

4.1. Требования к применению СПЗ

4.1.1. Системы обнаружения пожара (установки и системы пожарной сигнализации), оповещения и управления эвакуацией людей при пожаре должны обеспечивать автоматическое обнаружение пожара за время, необходимое для включения систем оповещения о пожаре в целях организации безопасной (с учетом допустимого пожарного риска) эвакуации людей в условиях конкретного объекта. [1, ст. 54, п. 1]

4.1.2. Системы пожарной сигнализации, оповещения и управления эвакуацией людей при пожаре должны быть установлены на объектах, где воздействие опасных факторов пожара может привести к травматизму и (или) гибели людей. Перечень объектов, подлежащих оснащению указанными системами, устанавливается нормативными документами по пожарной безопасности. [1, ст. 54, п. 2]

4.1.3. Системы пожарной сигнализации должны обеспечивать подачу светового и звукового сигналов о возникновении пожара на приемно-контрольное устройство в помещении дежурного персонала или на специальные выносные устройства оповещения, а в зданиях классов функциональной пожарной опасности Ф1.1, Ф1.2, Ф4.1, Ф4.2 - с дублированием этих сигналов на пульт подразделения пожарной охраны без участия работников объекта и (или) транслирующей этот сигнал организации. [1, ст. 83, п. 7]

4.2. Требования к применению кабельной линии и электропроводки СПЗ

4.2.1. Кабельные линии и электропроводка систем противопожарной защиты, средств обеспечения деятельности подразделений пожарной охраны, систем обнаружения пожара, оповещения и управления эвакуацией людей при пожаре, аварийного освещения на путях эвакуации, аварийной вентиляции и противодымной защиты, автоматического пожаротушения, внутреннего противопожарного водопровода, лифтов для транспортировки подразделений пожарной охраны в зданиях и сооружениях должны сохранять работоспособность в условиях пожара в течение времени, необходимого для выполнения их функций и эвакуации людей в безопасную зону. [1, ст. 82, п. 2] [3, п. 4.8]

4.2.2. Пожарные оповещатели, устанавливаемые на объекте, должны обеспечивать однозначное информирование людей о пожаре в течение времени эвакуации, а также выдачу дополнительной информации, отсутствие которой может привести к снижению уровня безопасности людей. [1, ст. 84, п. 3]

4.2.3. Линии связи между техническими средствами автоматических установок пожарной сигнализации должны сохранять работоспособность в условиях пожара в течение времени, необходимого для выполнения их функций и эвакуации людей в безопасную зону. [1, ст. 103, п. 2]

4.2.4. Технические средства автоматических установок пожарной сигнализации должны быть обеспечены бесперебойным электропитанием на время выполнения ими своих функций. [1, ст. 103, п. 4]

4.2.5. Кабели, провода СОУЭ и способы их прокладки должны обеспечивать работоспособность соединительных линий в условиях пожара в течение времени, необходимого для полной эвакуации людей в безопасную зону. [2, п. 3.4]

4.2.6. Работоспособность кабельных линий и электропроводок СПЗ в условиях пожара обеспечивается выбором вида исполнения кабелей и проводов, согласно ГОСТ Р 53315, и способом их прокладки. Время работоспособности кабельных линий и электропроводок в условиях воздействия пожара определяется в соответствии с ГОСТ Р 53316. [3, п. 4.9]

4.2.7. Выбор электрических и оптоволоконных линий связи, способы их прокладки должны проводиться в соответствии с требованиями СП 6.13130, требованиями настоящего свода правил и ТД на приборы и оборудование СПА, а также (при необходимости) в соответствии с нормативными документами, действующими в области взрывозащиты. Шаг креплений линий связи или кабеленесущих систем определяется в соответствии с рекомендациями производителя электрических и оптоволоконных линий связи, кабеленесущих систем. [6, п. 5.18]

4.3. Требования к кабельной линии и электропроводки СПЗ

4.3.1. Горизонтальные и вертикальные каналы для прокладки электрокабелей и проводов в зданиях и сооружениях должны иметь защиту от распространения пожара. В местах прохождения кабельных каналов, коробов, кабелей и проводов через строительные конструкции с нормируемым пределом огнестойкости должны быть предусмотрены кабельные проходки с пределом огнестойкости не ниже предела огнестойкости данных конструкций. [1, ст. 82, п. 7]

4.3.2. Кабели, прокладываемые открыто, должны быть не распространяющими горение. [1, ст. 82, п. 8]

4.3.3. Кабели и провода СПЗ, прокладываемые одиночно (расстояние между кабелями или проводами более 300 мм), должны иметь показатель пожарной опасности не ниже ПРГП 4 по ГОСТ Р 53315. [3, п. 4.4]

4.3.4. Кабели и провода СПЗ, прокладываемые при групповой прокладке (расстояние между кабелями менее 300 мм), должны иметь показатели пожарной опасности по нераспространению горения ПРГП 1, ПРГП 2, ПРГП 3 или ПРГП 4 (в зависимости от объема горючей нагрузки), и показатель дымообразования не ниже ПД 2 по ГОСТ Р 53315. [3, п. 4.5]

4.3.5. Электрические кабельные линии и электропроводки СПЗ должны выполняться кабелями и проводами с медными токопроводящими жилами. [3, п. 4.7]

4.3.6. Не допускается совместная прокладка кабельных линий систем противопожарной защиты с другими кабелями и проводами в одном коробе, трубе, жгуте, замкнутом канале строительной конструкции или на одном лотке. [3, п. 4.14]

4.3.7. При прокладке линий связи за подвесными потолками они должны крепиться по стенам и/или потолкам с выполнением опусков (при необходимости) к подвесному потолку. Не допускается укладка проводов и кабелей на поверхность подвесного потолка. [6, п. 5.19]

4.3.8. Электропроводки в полостях над непроходными подвесными потолками и внутри сборных перегородок рассматриваются как скрытые, и их следует выполнять:

- за подвесными потолками и в пустотах перегородок, выполненных из негорючих материалов НГ и группы горючести Г1, электропроводки выполнять проводами и/или кабелями в удовлетворяющих требованиям пожарной безопасности неметаллических трубах и неметаллических коробах, а также кабелями с индексом нг-LS (не распространяющие горение, с низким дымо- и газовыделением);

- за подвесными потолками и в пустотах перегородок, выполненных с использованием материалов группы горючести Г2, электропроводки выполнять проводами и/или кабелями в металлических трубах и металлических коробах со степенью защиты не ниже IP4X;

- за подвесными потолками и в пустотах перегородок, выполненных с использованием материалов группы горючести Г3, электропроводки выполнять кабелем в металлических трубах и металлических коробах со степенью защиты не ниже IP4X;

- за подвесными потолками и в пустотах перегородок, выполненных с использованием материалов группы горючести Г4, электропроводки выполнять проводами и/или кабелями в обладающих локализационной способностью металлических трубах, а также в обладающих локализационной способностью металлических глухих коробах; [4, п. 14.15]

4.3.9. Требования защиты при косвенном прикосновении распространяются на:

Металлические конструкции распределительных устройств, кабельные конструкции, кабельные муфты, оболочки и броню контрольных и силовых кабелей, оболочки проводов, рукава и трубы электропроводки, оболочки и опорные конструкции шинопроводов (токопроводов), лотки, короба, струны, тросы и полосы, на которых укреплены кабели и провода (кроме струн, тросов и полос, по которым проложены кабели с зануленной или заземленной металлической оболочкой или броней), а также другие металлические конструкции, на которых устанавливается электрооборудование; [13. П. 1.7.76.4]

4.3.10. В коробах провода и кабели допускается прокладывать многослойно с упорядоченным и произвольным (россыпью) взаимным расположением. Сумма сечений проводов и кабелей, рассчитанных по их наружным диаметрам, включая изоляцию и наружные оболочки, не должна превышать: для глухих коробов 35% сечения короба в свету; для коробов с открываемыми крышками 40%. [13, п. 2.1.61]

5. Общие требования к монтажу ОКЛ Промрукав

5.1. Монтаж проводится в соответствии с настоящим регламентом, специалистами имеющими навыки монтажа, обладающими соответствующей квалификацией и допуском для выполнения работ и обученными правилам монтажа ОКЛ в соответствии с настоящей инструкцией, Правилами устройства электроустановок (ПУЭ) и иными действующими нормативными документами;

5.2. Трассы ОКЛ должны пролегать выше иных коммуникаций, огнестойкость которых ниже требуемой работоспособности прокладываемых ОКЛ;

5.3. При повороте линии необходимо соблюдать условие: радиус изгиба кабеля не менее 7,5-15 его диаметров, в зависимости от применяемого кабеля (по информации производителя кабеля);

5.4. Запрещается крепление ОКЛ к поверхностям, огнестойкость (потеря несущей способности «R») которых ниже требуемой работоспособности прокладываемых ОКЛ;

5.5. Запрещается укладка в несущие элементы ОКЛ посторонних кабелей;

5.6. Запрещается крепление к элементам ОКЛ посторонних предметов;

5.7. Монтаж комплектующих ОКЛ допускается выполнять только в разрешенном температурном диапазоне, завода изготовителя;

5.8. Запрещается повреждение наружной оболочки кабеля, осевое кручение кабеля и образование петель;

5.9. При раскатке и укладке кабелей ОКЛ необходимо соблюдать требования производителя кабеля к минимально допустимому радиусу изгиба;

5.10. Разделку кабеля выполнять в соответствии с ГОСТ 23587-96, только специальным инструментом для снятия изоляции. Запрещается изгибать кабель при снятии изоляции;

5.11. Все соединения кабеля выполнять в огнестойких коробках;

5.12. После окончания монтажа ОКЛ необходимо выполнить измерения электрического сопротивления изоляции между всеми жилами кабелей и между каждой жилой кабеля и металлическими элементами КНС;

5.13. Огнестойкие коробки могут комплектоваться термопредохранителями. Данное устройство позволяет сохранять работоспособность линии при выходе из строя отдельных оповещателей, подключенных параллельно в общую линию связи;

5.14. Металлические части огнестойких коробок должны быть заземлены, т.к. есть вероятность косвенного прикосновения, для этого в огнестойких коробках предусмотрена специальная клемма. Защита от косвенного прикосновения не требуется в случаи выполнения требований ПУЭ п. 1.7.53.

6. Требования к монтажу ОКЛ Промрукав серии ЛМ

6.1 Крепежные элементы применяются, как в горизонтальном, так и в вертикальном исполнении.

6.2. При горизонтальной прокладке линии, кабель должен крепится к лоткам держателями или металлическими стяжками с шагом не более: 500 мм.

6.3. При прокладке кабеля в перфорированных лотках, кабель должен крепится через отверстия перфорации. При прокладке в неперфорированных лотках, для крепления кабеля необходимо подготовить отверстия.

6.4. При прокладке в лестничных и проволочных лотках крепления кабеля выполняется к основанию лотка.

6.5. При вертикальной прокладке линии, кабель должен крепится к лоткам держателями или металлическими стяжками с шагом не более: 400 мм. Способ фиксации аналогичен горизонтальной прокладке.

6.6. Максимальный шаг подвеса лотков: 1200 мм.

6.7. Использование лотков без крышек недопустимо.

6.8. Максимальная нагрузка на лоток: 20 кг/м.п. для всех типоразмеров.

6.9. Переход с серии ЛМ (перфорированные и неперфорированные металлические лотки) на серию ГТ, ЖТ, МР выполняется через вводные муфты, для этого необходимо в лотке или аксессуаре просверлить отверстие требуемого диаметра и установить вводную муфту.

Поз.	Наименование	Сечение	Листовой лоток	Проволочный лоток	Лестничный лоток
		СЕГМЕНТЭНЕРГО			
		Кабель для систем охранно-пожарной сигнализации, систем оповещения и управления эвакуацией и передачи			
		данных, цепей управления, систем автоматизации с напряжением до 300 В по ТУ 3581-002-17648068-2014			
1	КПСГКГнг(А)-FRHF	0,2-6 мм²	120	90	30
2	КПСГКГнг(А)-FRLS	0,2-6 мм²	120	90	30
3	КПСГКГнг(А)-FRLSLTx	0,2-6 мм²	120	90	30
4	КПСГКнг(А)-FRHF	0,2-6 мм²	120	90	30
5	КПСГКнг(А)-FRLS	0,2-6 мм²	120	90	30
6	КПСГКнг(А)-FRLSLTx	0,2-6 мм²	120	90	30
7	КПСГнг(А)-FRHF	0,2-6 мм²	120	90	30
8	КПСГнг(А)-FRLS	0,2-6 мм²	120	90	30
9	КПСГнг(А)-FRLSLTx	0,2-6 мм²	120	90	30
10	КПСГСКГнг(А)-FRHF	0,2-6 мм²	120	90	30
11	КПСГСКГнг(А)-FRLS	0,2-6 мм²	120	90	30
12	КПСГСКГнг(А)-FRLSLTx	0,2-6 мм²	120	90	30
13	КПСГСКнг(А)-FRHF	0,2-6 мм²	120	90	30
14	КПСГСКнг(А)-FRLS	0,2-6 мм²	120	90	30
15	КПСГСКнг(А)-FRLSLTx	0,2-6 мм²	120	90	30
16	КПСГСнг(А)-FRHF	0,2-6 мм²	120	90	30
17	КПСГСнг(А)-FRLS	0,2-6 мм²	120	90	30
18	КПСГСнг(А)-FRLSLTx	0,2-6 мм²	120	90	30
19	КПСГЭКГнг(А)-FRHF	0,2-6 мм²	120	90	30
20	КПСГЭКГнг(А)-FRLS	0,2-6 мм²	120	90	30
21	КПСГЭКГнг(А)-FRLSLTx	0,2-6 мм²	120	90	30
22	КПСГЭКнг(А)-FRHF	0,2-6 мм²	120	90	30
23	КПСГЭКнг(А)-FRLS	0,2-6 мм²	120	90	30
24	КПСГЭКнг(А)-FRLSLTx	0,2-6 мм²	120	90	30
25	КПСГЭнг(А)-FRHF	0,2-6 мм²	120	90	30
26	КПСГЭнг(А)-FRLS	0,2-6 мм²	120	90	30
27	КПСГЭнг(А)-FRLSLTx	0,2-6 мм²	120	90	30
28	КПСГЭнг(А)-FRLSLTx	0,2-6 мм²	120	90	30
29	КПСГЭСКГнг(А)-FRHF	0,2-6 мм²	120	90	30
30	КПСГЭСКГнг(А)-FRLS	0,2-6 мм²	120	90	30
31	КПСГЭСКГнг(А)-FRLSLTx	0,2-6 мм²	120	90	30
32	КПСГЭСКнг(А)-FRHF	0,2-6 мм²	120	90	30
33	КПСГЭСКнг(А)-FRLS	0,2-6 мм²	120	90	30
34	КПСГЭСКнг(А)-FRLSLTx	0,2-6 мм²	120	90	30
35	КПСГЭСнг(А)-FRHF	0,2-6 мм²	120	90	30
36	КПСГЭСнг(А)-FRLS	0,2-6 мм²	120	90	30
37	КПСГЭСнг(А)-FRLSLTx	0,2-6 мм²	120	90	30
38	КПСКГнг(А)-FRHF	0,2-6 мм²	120	90	30

Поз.	Наименование	Сечение	Листовой лоток	Проволочный лоток	Лестничный лоток
39	КПСКГнг(А)-FRLS	0,2-6 мм²	120	90	30
40	КПСКГнг(А)-FRLSLTx	0,2-6 мм²	120	90	30
41	КПСКнг(А)-FRHF	0,2-6 мм²	120	90	30
42	КПСКнг(А)-FRLS	0,2-6 мм²	120	90	30
43	КПСКнг(А)-FRLSLTx	0,2-6 мм²	120	90	30
44	КПСнг(А)-FRHF	0,2-6 мм²	120	90	30
45	КПСнг(А)-FRLS	0,2-6 мм²	120	90	30
46	КПСнг(А)-FRLSLTx	0,2-6 мм²	120	90	30
47	КПССКГнг(А)-FRHF	0,2-6 мм²	120	90	30
48	КПССКГнг(А)-FRLS	0,2-6 мм²	120	90	30
49	КПССКГнг(А)-FRLSLTx	0,2-6 мм²	120	90	30
50	КПССКнг(А)-FRHF	0,2-6 мм²	120	90	30
51	КПССКнг(А)-FRLS	0,2-6 мм²	120	90	30
52	КПССКнг(А)-FRLSLTx	0,2-6 мм²	120	90	30
53	КПССнг(А)-FRHF	0,2-6 мм²	120	90	30
54	КПССнг(А)-FRLS	0,2-6 мм²	120	90	30
55	КПССнг(А)-FRLSLTx	0,2-6 мм²	120	90	30
56	КПСЭКГнг(А)-FRHF	0,2-6 мм²	120	90	30
57	КПСЭКГнг(А)-FRLS	0,2-6 мм²	120	90	30
58	КПСЭКГнг(А)-FRLSLTx	0,2-6 мм²	120	90	30
59	КПСЭКнг(А)-FRHF	0,2-6 мм²	120	90	30
60	КПСЭКнг(А)-FRLS	0,2-6 мм²	120	90	30
61	КПСЭКнг(А)-FRLSLTx	0,2-6 мм²	120	90	30
62	КПСЭнг(А)-FRHF	0,2-6 мм²	120	90	30
63	КПСЭнг(А)-FRLS	0,2-6 мм²	120	90	30
64	КПСЭнг(А)-FRLSLTx	0,2-6 мм²	120	90	30
65	КПСЭСКГнг(А)-FRHF	0,2-6 мм²	120	90	30
66	КПСЭСКГнг(А)-FRLS	0,2-6 мм²	120	90	30
67	КПСЭС-КГнг(А)-FRLSLTx	0,2-6 мм²	120	90	30
68	КПСЭСКнг(А)-FRHF	0,2-6 мм²	120	90	30
69	КПСЭСКнг(А)-FRLS	0,2-6 мм²	120	90	30
70	КПСЭСКнг(А)-FRLSLTx	0,2-6 мм²	120	90	30
71	КПСЭСнг(А)-FRHF	0,2-6 мм²	120	90	30
72	КПСЭСнг(А)-FRLS	0,2-6 мм²	120	90	30
73	КПСЭСнг(А)-FRLSLTx	0,2-6 мм²	120	90	30
Кабель симметричный, для промышленного интерфейса RS-485 с напряжением до 300 В по ТУ 3563-010-82564577-2011 (ТУ 27.32.13-010-82564577-2018)*					
1	КОПСЭнг(А)-FRLS	0,67-1,78 мм²	120	120	120
2	КОПСЭКГнг(А)-FRLS	0,67-1,78 мм²	120	120	120
3	КОПСЭКнг(А)-FRLS	0,67-1,78 мм²	120	120	120
4	КОПСЭСнг(А)-FRLS	0,67-1,78 мм²	120	120	120

Поз.	Наименование	Сечение	Листовой лоток	Проволочный лоток	Лестничный лоток
5	КОПСЭСКГнг(А)-FRLS	0,67-1,78 мм²	120	120	120
6	КОПСЭСКнг(А)-FRLS	0,67-1,78 мм²	120	120	120
7	КОПСЭГнг(А)-FRLS	0,67-1,78 мм²	120	120	120
8	КОПСЭГКГнг(А)-FRLS	0,67-1,78 мм²	120	120	120
9	КОПСЭГКнг(А)-FRLS	0,67-1,78 мм²	120	120	120
10	КОПСЭГСнг(А)-FRLS	0,67-1,78 мм²	120	120	120
11	КОПСЭГСКГнг(А)-FRLS	0,67-1,78 мм²	120	120	120
12	КОПСЭГСКнг(А)-FRLS	0,67-1,78 мм²	120	120	120
13	КОПСЭнг(А)-FRLSLTx	0,67-1,78 мм²	120	120	120
14	КОПСЭКГнг(А)-FRLSLTx	0,67-1,78 мм²	120	120	120
15	КОПСЭКнг(А)-FRLSLTx	0,67-1,78 мм²	120	120	120
16	КОПСЭСнг(А)-FRLSLTx	0,67-1,78 мм²	120	120	120
17	КОПСЭСКГнг(А)-FRLSLTx	0,67-1,78 мм²	120	120	120
18	КОПСЭСКнг(А)-FRLSLTx	0,67-1,78 мм²	120	120	120
19	КОПСЭГКГнг(А)-FRLSLTx	0,67-1,78 мм²	120	120	120
20	КОПСЭГКнг(А)-FRLSLTx	0,67-1,78 мм²	120	120	120
21	КОПСЭГСнг(А)-FRLSLTx	0,67-1,78 мм²	120	120	120
22	КОПСЭГСКГнг(А)-FRLSLTx	0,67-1,78 мм²	120	120	120
23	КОПСЭГСКнг(А)-FRLSLTx	0,67-1,78 мм²	120	120	120
24	КОПСЭнг(А)-FRHF	0,67-1,78 мм²	120	120	120
25	КОПСЭКГнг(А)-FRHF	0,67-1,78 мм²	120	120	120
26	КОПСЭКнг(А)-FRHF	0,67-1,78 мм²	120	120	120
27	КОПСЭСнг(А)-FRHF	0,67-1,78 мм²	120	120	120
28	КОПСЭСКГнг(А)-FRHF	0,67-1,78 мм²	120	120	120
29	КОПСЭСКнг(А)-FRHF	0,67-1,78 мм²	120	120	120
30	КОПСЭГнг(А)-FRHF	0,67-1,78 мм²	120	120	120
31	КОПСЭГКГнг(А)-FRHF	0,67-1,78 мм²	120	120	120
32	КОПСЭГКнг(А)-FRHF	0,67-1,78 мм²	120	120	120
33	КОПСЭГСнг(А)-FRHF	0,67-1,78 мм²	120	120	120
34	КОПСЭГСКГнг(А)-FRHF	0,67-1,78 мм²	120	120	120
35	КОПСЭГСКнг(А)-FRHF	0,67-1,78 мм²	120	120	120
Кабель контрольный с напряжением до 660 В по ТУ 16.К71-337-2004					
1	КВВГнг(А)-FRLS	0,75-6 мм²	120	120	120
2	КВВГЭнг(А)-FRLS	0,75-6 мм²	120	120	120
Кабель контрольный с напряжением до 660 В по ТУ 16.К71-339-2004					
1	КППГнг(А)-FRHF	1-6 мм²	120	120	120
2	КППГЭнг(А)-FRHF	1-6 мм²	120	120	120
Кабель монтажный, многожильный в том числе парной скрутки					
с напряжением до 500/750 В по ТУ 3581-003-17648068-2014**					
1	МКШнг(А)-FRLS	0,35-2,5 мм²	90	90	90
2	МККШнг(А)-FRLS	0,35-2,5 мм²	90	90	90

Поз.	Наименование	Сечение	Листовой лоток	Проволочный лоток	Лестничный лоток
3	МКШМнг(А)-FRLS	0,35-2,5 мм²	90	90	90
4	МКШнг(А)-FRLSLTx	0,35-2,5 мм²	90	90	90
5	МККШнг(А)-FRLSLTx	0,35-2,5 мм²	90	90	90
6	МКШМнг(А)-FRLSLTx	0,35-2,5 мм²	90	90	90
7	МКШнг(А)-FRHF	0,35-2,5 мм²	90	90	90
8	МККШнг(А)-FRHF	0,35-2,5 мм²	90	90	90
9	МКШМнг(А)-FRHF	0,35-2,5 мм²	90	90	90
10	МКЭШнг(А)-FRLS	0,35-2,5 мм²	90	90	90
11	МКЭКШнг(А)-FRLS	0,35-2,5 мм²	90	90	90
12	МКЭШМнг(А)-FRLS	0,35-2,5 мм²	90	90	90
13	МКЭШнг(А)-FRLSLTx	0,35-2,5 мм²	90	90	90
14	МКЭКШнг(А)-FRLSLTx	0,35-2,5 мм²	90	90	90
15	МКЭШМнг(А)-FRLSLTx	0,35-2,5 мм²	90	90	90
16	МКЭШнг(А)-FRHF	0,35-2,5 мм²	90	90	90
17	МКЭКШнг(А)-FRHF	0,35-2,5 мм²	90	90	90
18	МКЭШМнг(А)-FRHF	0,35-2,5 мм²	90	90	90
19	МКШВнг(А)-FRLS	0,35-2,5 мм²	90	90	90
20	МККШВнг(А)-FRLS	0,35-2,5 мм²	90	90	90
21	МКШВМнг(А)-FRLS	0,35-2,5 мм²	90	90	90
22	МКШВнг(А)-FRLSLTx	0,35-2,5 мм²	90	90	90
23	МККШВнг(А)-FRLSLTx	0,35-2,5 мм²	90	90	90
24	МКШВМнг(А)-FRLSLTx	0,35-2,5 мм²	90	90	90
25	МКШВнг(А)-FRHF	0,35-2,5 мм²	90	90	90
26	МККШВнг(А)-FRHF	0,35-2,5 мм²	90	90	90
27	МКШВМнг(А)-FRHF	0,35-2,5 мм²	90	90	90
28	МКЭШВнг(А)-FRLS	0,35-2,5 мм²	90	90	90
29	МКЭКШВнг(А)-FRLS	0,35-2,5 мм²	90	90	90
30	МКЭШВМнг(А)-FRLS	0,35-2,5 мм²	90	90	90
31	МКЭШВнг(А)-FRLSLTx	0,35-2,5 мм²	90	90	90
32	МКЭКШВнг(А)-FRLSLTx	0,35-2,5 мм²	90	90	90
33	МКЭШВМнг(А)-FRLSLTx	0,35-2,5 мм²	90	90	90
34	МКЭШВнг(А)-FRHF	0,35-2,5 мм²	90	90	90
35	МКЭКШВнг(А)-FRHF	0,35-2,5 мм²	90	90	90
36	МКЭШВМнг(А)-FRHF	0,35-2,5 мм²	90	90	90
Кабель силовой с напряжением до 660/1000 В по ТУ 16.К71-337-2004					
1	ВВГнг(А)-FRLS	1,5-50 мм²	120	120	120
2	ВВГЭнг(А)-FRLS	1,5-50 мм²	120	120	120
Кабель контрольный с напряжением до 660 В по ТУ 16-705.496-2011					
1	КВВГнг(А)-FRLSLTx	0,75-6 мм²	-	120	120
2	КВВГЭнг(А)-FRLSLTx	0,75-6 мм²	-	120	120

Поз.	Наименование	Сечение	Листовой лоток	Проволочный лоток	Лестничный лоток
Кабель силовой с напряжением до 660/1000 В по ТУ 16-705.496-2011					
1	ВВГнг(А)-FRLSLTx	1,5-50 мм²	120	120	120
2	ВВГЭнг(А)-FRLSLTx	1,5-50 мм²	120	120	120
3	ВБШвнг(А)-FRLSLTx	1,5-50 мм²	120	120	120
Кабель силовой с напряжением до 660/1000 В по ТУ 16.К71-339-2004					
1	ППГнг(А)-FRHF	1,5-50 мм²	120	120	120
2	ППГЭнг(А)-FRHF	1,5-50 мм²	120	120	120
Кабель контрольный с напряжением до 660 В по ТУ 16.К71-374-2006					
1	КПБПнг(А)-FRHF	1,5-6 мм²	120	120	120
ИВАНОВСКИЙ КАБЕЛЬНЫЙ ЗАВОД					
Огнестойкие кабели выпускаемые по ТУ 27.32.13-024-45310838-2020					
1	КВВГнг(А)-FRLS	0,75-6 мм²	15	15	15
2	КВВГЭнг(А)-FRLS	0,75-6 мм²	15	15	15
Огнестойкие кабели выпускаемые по ТУ 27.32.13-028-45310838-2020					
1	КПСнг(А)-FRLS	0,2-2,5 мм²	15	30	15
2	КПСЭнг(А)-FRLS	0,2-2,5мм²	15	30	15
3	КПСнг(А)-FRLSLTx	0,2-2,5 мм²	15	30	15
4	КПСЭнг(А)-FRLSLTx	0,2-2,5 мм²	15	30	15
5	КПСнг(А)-FRHF	0,2-2,5 мм²	15	30	15
6	КПСЭнг(А)-FRHF	0,2-2,5 мм²	15	30	15
Огнестойкие кабели выпускаемые по ТУ 27.32.13-025-45310838-2020					
1	ВВГнг(А)-FRLS	1,5-50 мм²	30	30	30
2	ВВГЭнг(А)-FRLS	1,5-50 мм²	30	30	30
3	ВВГнг(А)-FRLSLTx	1,5-50 мм²	30	30	30
4	ВВГЭнг(А)-FRLSLTx	1,5-50 мм²	30	30	30
5	ППГнг(А)-FRHF	1,5-50 мм²	120	120	120
6	ППГЭнг(А)-FRHF	1,5-50 мм²	120	120	120
СПЕЦРЕСУРС					
Огнестойкие кабели выпускаемые по ТУ 27.32.13-001-52439745-2019					
1	КПСнг(А)-FRLS	0,2-2,5 мм²	15	15	15
2	КПСЭнг(А)-FRLS	0,2-2,5 мм²	15	15	15
3	КПСнг(А)-FRHF	0,2-2,5 мм²	15	15	15
4	КПСЭнг(А)-FRHF	0,2-2,5 мм²	15	15	15
Огнестойкие кабели выпускаемые по ТУ 27.32.13-003-52439745-2020					
1	КПСнг(А)-FRLSLTx	0,2-2,5 мм²	15	15	15
2	КПСЭнг(А)-FRLSLTx	0,2-2,5 мм²	15	15	15
ЦСБ					
Огнестойкие кабели выпускаемые по ТУ 27.32.13.140-001-33757439-2018					
1	КПСнг(А)-FRLS	1-2,5 мм²	42	25	50
2	КПСЭнг(А)-FRLS	1-2,5 мм²	42	25	50
3	КПССнг(А)-FRLS	1-2,5 мм²	42	25	50

Поз.	Наименование	Сечение	Листовой лоток	Проволочный лоток	Лестничный лоток
4	КПССЭнг(А)-FRLS	1-2,5 мм²	42	25	50
5	КПСнг(А)-FRHF	1-2,5 мм²	55	25	52
6	КПСЭнг(А)-FRHF	1-2,5 мм²	55	25	52
7	КПСнг(А)-FRLSLTx	1-2,5 мм²	38	97	43
8	КПСЭнг(А)-FRLSLTx	1-2,5 мм²	38	97	43
9	КисПБнг(А)-FRLS	1-2,5 мм²	23	21	90
10	КисПБЭнг(А)-FRLS	1-2,5 мм²	23	21	90
11	КисПБснг(А)-FRLS	1-2,5 мм²	23	21	90
12	КисПБсЭнг(А)-FRLS	1-2,5 мм²	23	21	90
13	КисПБКнг(А)-FRLS	1-2,5 мм²	23	21	90
14	КисПБЭКнг(А)-FRLS	1-2,5 мм²	23	21	90
15	КисПБсКнг(А)-FRLS	1-2,5 мм²	23	21	90
16	КисПБсЭКнг(А)-FRLS	1-2,5 мм²	23	21	90
17	КисПБнг(А)-FRHF	1-2,5 мм²	51	113	61
18	КисПБЭнг(А)-FRHF	1-2,5 мм²	51	113	61
19	КисПБснг(А)-FRHF	1-2,5 мм²	51	113	61
20	КисПБсЭнг(А)-FRHF	1-2,5 мм²	51	113	61
21	КисПБКнг(А)-FRHF	1-2,5 мм²	51	113	61
22	КисПБЭКнг(А)-FRHF	1-2,5 мм²	51	113	61
23	КисПБсКнг(А)-FRHF	1-2,5 мм²	51	113	61
24	КисПБсЭКнг(А)-FRHF	1-2,5 мм²	51	113	61
25	КисПБнг(А)-FRLSLTx	1-2,5 мм²	27	33	90
26	КисПБЭнг(А)-FRLSLTx	1-2,5 мм²	27	33	90
27	КисПБснг(А)-FRLSLTx	1-2,5 мм²	27	33	90
28	КисПБсЭнг(А)-FRLSLTx	1-2,5 мм²	27	33	90
29	КисПБКнг(А)-FRLSLTx	1-2,5 мм²	27	33	90
30	КисПБЭКнг(А)-FRLSLTx	1-2,5 мм²	27	33	90
31	КисПБсКнг(А)-FRLSLTx	1-2,5 мм²	27	33	90
32	КисПБсЭКнг(А)-FRLSLTx	1-2,5 мм²	27	33	90
СПЕЦКАБЕЛЬ					
Огнестойкие кабели выпускаемые по ТУ 16.К99-036-2007					
1	КПСнг(А)-FRHF	0,2-2,5 мм²	60	-	-
2	КПСнг(А)-FRLS	0,2-2,5 мм²	60	-	-
3	КПССнг-FRHF	0,2-2,5 мм²	60	-	-
4	КПССнг-FRLS	0,2-2,5 мм²	60	-	-
5	КПСЭнг-FRHF	0,2-2,5 мм²	60	-	-
6	КПСЭнг-FRLS	0,2-2,5 мм²	60	-	-
7	КПСЭСнг-FRHF	0,2-2,5 мм²	60	-	-
8	КПСЭСнг-FRLS	0,2-2,5 мм²	60	-	-
Огнестойкие кабели выпускаемые по ТУ 16.К99-037-2009					
1	КСБнг(А)-FRHF	0,64-1,78 мм²	45	-	-

Поз.	Наименование	Сечение	Листовой лоток	Проволочный лоток	Лестничный лоток
2	КСБКнг(А)-FRHF	0,64-1,78 мм²	45	-	-
3	КСБКГнг(А)-FRHF	0,64-1,78 мм²	45	-	-
4	КСБСнг(А)-FRHF	0,64-1,78 мм²	45	-	-
5	КСБСКГнг(А)-FRHF	0,64-1,78 мм²	45	-	-
6	КСБСКнг(А)-FRHF	0,64-1,78 мм²	45	-	-
7	КСБнг(А)-FRLS	0,64-1,78 мм²	45	-	-
8	КСБКнг(А)-FRLS	0,64-1,78 мм²	45	-	-
9	КСБКГнг(А)-FRLS	0,64-1,78 мм²	45	-	-
10	КСБСнг(А)-FRLS	0,64-1,78 мм²	45	-	-
11	КСБСКнг(А)-FRLS	0,64-1,78 мм²	45	-	-
12	КСБСКГнг(А)-FRLS	0,64-1,78 мм²	45	-	-
Огнестойкие кабели Лоутакс выпускаемые по ТУ 16.К99-049-2012					
1	20нг(А)-FRLSLTx	0,2-2,5 мм²	30	-	-
2	21нг(А)-FRLSLTx	0,2-2,5 мм²	30	-	-
3	30нг(А)-FRLSLTx	0,2-2,5 мм²	30	-	-
4	31нг(А)-FRLSLTx	0,2-2,5 мм²	30	-	-
Огнестойкие кабели выпускаемые по ТУ 16.К99-043-2011					
1	КунРсВКВнг(А)-FRLS	0,75-16 мм²	90	-	-
2	КунРсВнг(А)-FRLS	0,75-16 мм²	90	-	-
3	КунРсПКПнг(А)-FRHF	0,75-16 мм²	90	-	-
4	КунРсПнг(А)-FRHF	0,75-16 мм²	90	-	-
5	КунРсУКУнг(А)-FRHF	0,75-16 мм²	90	-	-
6	КунРсУнг(А)-FRHF	0,75-16 мм²	90	-	-
7	КунРсЭВКВнг(А)-FRLS	0,75-16 мм²	90	-	-
8	КунРсЭВнг(А)-FRLS	0,75-16 мм²	90	-	-
9	КунРсЭПКПнг(А)-FRHF	0,75-16 мм²	90	-	-
10	КунРсЭПнг(А)-FRHF	0,75-16 мм²	90	-	-
11	КунРсЭУКУнг(А)-FRHF	0,75-16 мм²	90	-	-
12	КунРсЭУнг(А)-FRHF	0,75-16 мм²	90	-	-
Огнестойкие кабели СПЕЦЛАН выпускаемые по ТУ 16.К99-048-2012					
1	UTP-3нг(А)-FRHF	0,52 мм²	15	-	-
2	FTP-3нг(А)-FRHF	0,52 мм²	15	-	-
3	UTP-5нг(А)-FRHF	0,52 мм²	15	-	-
4	FTP-5нг(А)-FRHF	0,52 мм²	15	-	-
5	FTP-3КГнг(А)-FRHF	0,52 мм²	15	-	-
6	FTP-5КГнг(А)-FRHF	0,52 мм²	15	-	-
7	FTP-3Кнг(А)-FRHF	0,52 мм²	15	-	-
8	FTP-5Кнг(А)-FRHF	0,52 мм²	15	-	-
9	UTP-3нг(А)-FRLS	0,52 мм²	15	-	-
10	UTP-5нг(А)-FRLS	0,52 мм²	15	-	-
11	FTP-3нг(А)-FRLS	0,52 мм²	15	-	-

Поз.	Наименование	Сечение	Листовой лоток	Проволочный лоток	Лестничный лоток
12	FTP-5нг(А)-FRLS	0,52 мм²	15	-	-
13	FTP-3КГнг(А)-FRLS	0,52 мм²	15	-	-
14	FTP-5КГнг(А)-FRLS	0,52 мм²	15	-	-
15	FTP-3Кнг(А)-FRLS	0,52 мм²	15	-	-
16	FTP-5Кнг(А)-FRLS	0,52 мм²	15	-	-
17	UTP-3нг(А)-FRLSLTx	0,52 мм²	15	-	-
18	FTP-3нг(А)-FRLSLTx	0,52 мм²	15	-	-

Огнестойкие кабельные линии Промрукав ОКЛ-ГР

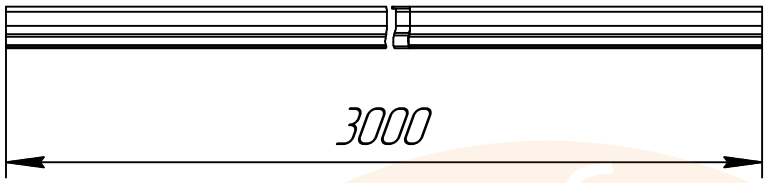

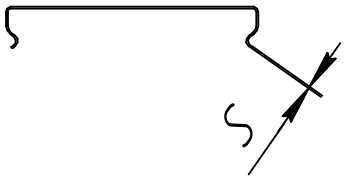

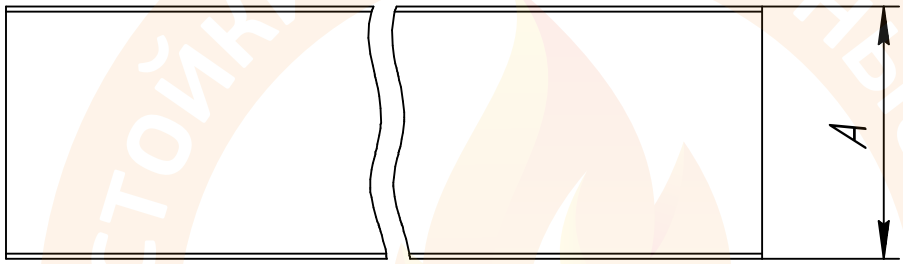

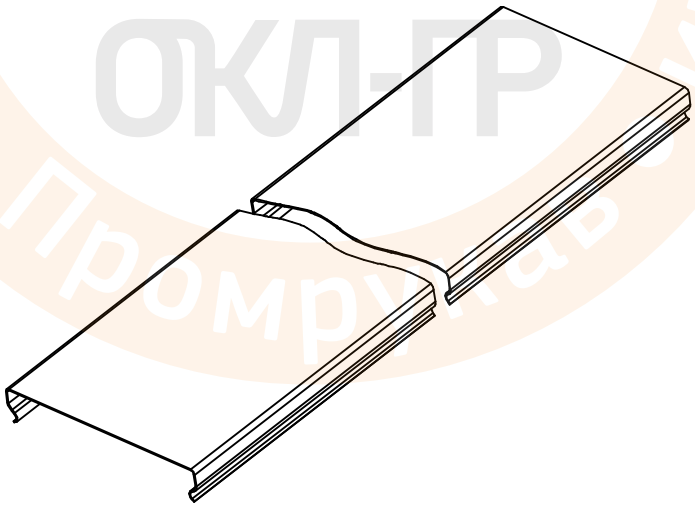

Огнестойкие кабельные линии
ПРОМРУКАВ
ОКЛ-ГР

Перв. примен.

Справ. №

Подп. и дата

Инв. № дубл.

Взам. инв. №

Подп. и дата

Инв. № подл.

Изм.	Лист	№ докум.	Подп.	Дата	
Разраб.					
Пров.					
Т.контр.					
Н.контр.					
Утв.					

ТРМ ОКЛ ПР 002-2020-001

Крышка лотка
Промрукав

Лит.	Масса	Масштаб

Лист 1 Листов 2

Промрукав
Русский производитель электрики

Копировал

Формат А4

Типоразмер	Артикул	Ширина (A), мм	Толщина (S), мм	Кол-во в упаковке, м.
Крышка лотка 50	PR16.0089	50	0,7	36
Крышка лотка 100	PR16.0090	100	0,7	36
Крышка лотка 150	PR16.0091	150	0,7	24
Крышка лотка 200	PR16.0092	200	0,7	24
Крышка лотка 300	PR16.0093	300	0,7	18
Крышка лотка 400	PR16.0094	400	0,7	12
Крышка лотка 500	PR16.0095	500	0,7	6
Крышка лотка 600	PR16.0096	600	0,7	6

Огнестойкие кабельные линии • Промрукав • ОКЛ-ПР

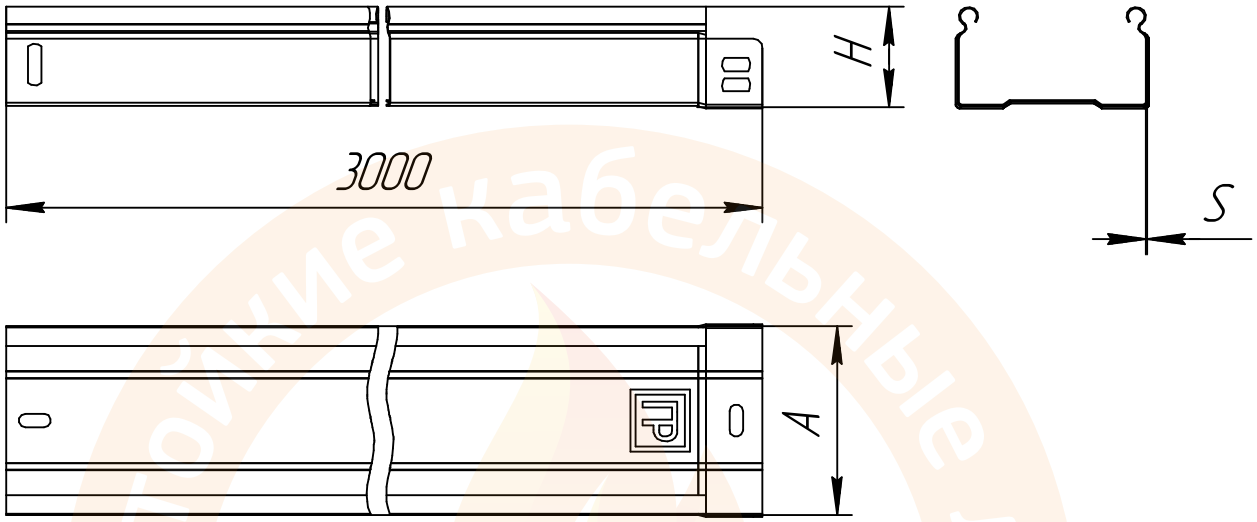

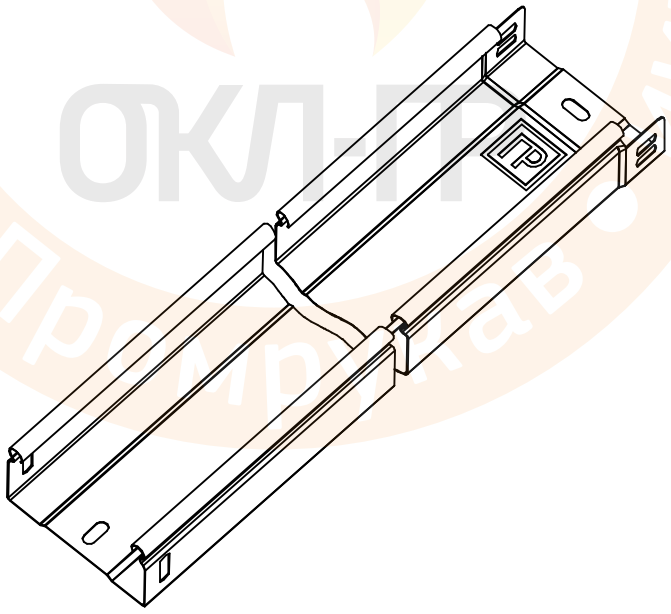

ТРМ ОКЛ ПР 002-2020-002

Лоток неперфорированный

Стандарт Промрукав

Изм.	Лист	№ докум.	Подп.	Дата
Разраб.				
Пров.				
Т.контр.				
Н.контр.				
Утв.				

Лит.	Масса	Масштаб
Лист 1	Листов 2	

Промрукав
Русский производитель электрики

Перв. примен.

Справ. №

Подп. и дата

Инв. № дубл.

Взам. инв. №

Подп. и дата

Инв. № подл.

Копировал

Формат А4

Типоразмер	Артикул	Ширина (A), мм	Высота (H), мм	Толщина (S), мм	Кол-во в упаковке, м.
Лоток неперфорированный Стандарт Промрукав 50х50х3000	PR16.0045	50	50	0,7	36
Лоток неперфорированный Стандарт Промрукав 100х50х3000	PR16.0046	100	50	0,7	24
Лоток неперфорированный Стандарт Промрукав 100х80х3000	PR16.0047	100	80	0,7	6
Лоток неперфорированный Стандарт Промрукав 100х100х3000	PR16.0048	100	100	0,7	6
Лоток неперфорированный Стандарт Промрукав 150х50х3000	PR16.0049	150	50	0,7	12
Лоток неперфорированный Стандарт Промрукав 150х80х3000	PR16.0050	150	80	0,7	6
Лоток неперфорированный Стандарт Промрукав 150х100х3000	PR16.0051	150	100	0,7	6
Лоток неперфорированный Стандарт Промрукав 200х50х3000	PR16.0052	200	50	0,8	12
Лоток неперфорированный Стандарт Промрукав 200х80х3000	PR16.0053	200	80	0,8	6
Лоток неперфорированный Стандарт Промрукав 200х100х3000	PR16.0054	200	100	0,8	6
Лоток неперфорированный Стандарт Промрукав 300х50х3000	PR16.0055	300	50	0,8	12
Лоток неперфорированный Стандарт Промрукав 300х80х3000	PR16.0056	300	80	0,8	6
Лоток неперфорированный Стандарт Промрукав 300х100х3000	PR16.0057	300	100	0,8	6
Лоток неперфорированный Стандарт Промрукав 400х50х3000	PR16.0058	400	50	1,0	6
Лоток неперфорированный Стандарт Промрукав 400х80х3000	PR16.0059	400	80	1,0	6
Лоток неперфорированный Стандарт Промрукав 400х100х3000	PR16.0060	400	100	1,0	6
Лоток неперфорированный Стандарт Промрукав 500х50х3000	PR16.0061	500	50	1,0	6
Лоток неперфорированный Стандарт Промрукав 500х80х3000	PR16.0062	500	80	1,0	6
Лоток неперфорированный Стандарт Промрукав 500х100х3000	PR16.0063	500	100	1,0	6
Лоток неперфорированный Стандарт Промрукав 600х50х3000	PR16.0064	600	50	1,0	6
Лоток неперфорированный Стандарт Промрукав 600х80х3000	PR16.0065	600	80	1,0	6
Лоток неперфорированный Стандарт Промрукав 600х100х3000	PR16.0066	600	100	1,0	6

ОКЛ-ПР

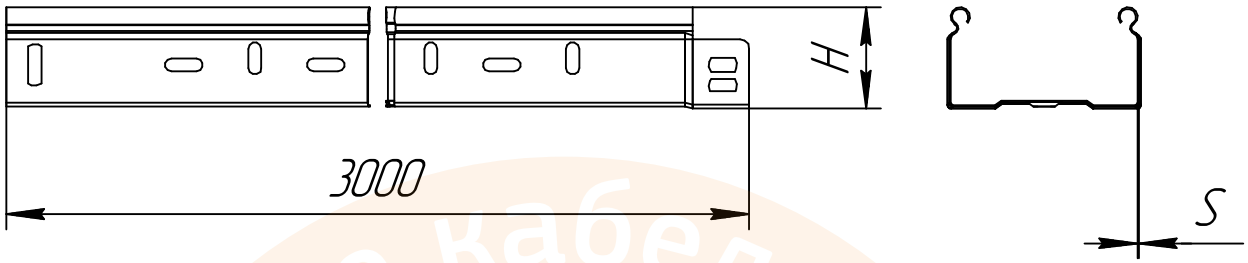

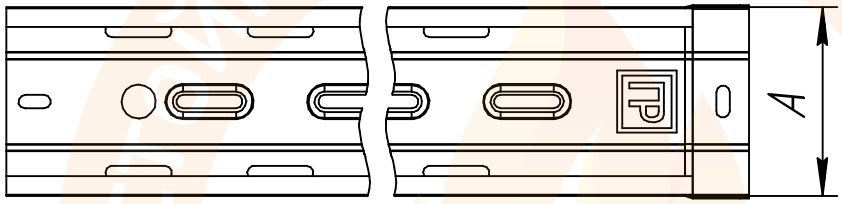

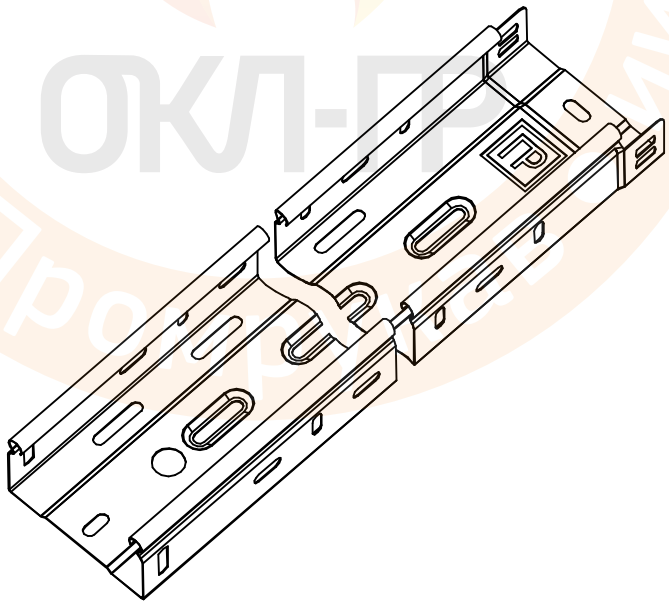

Перв. примен.
Справ. №
Подп. и дата
Инв. № дубл.
Взам. инв. №
Подп. и дата
Инв. № подл.

Изм.	Лист	№ докум.	Подп.	Дата
Разраб.				
Пров.				
Т.контр.				
Н.контр.				
Утв.				

ТРМ ОКЛ ПР 002-2020-003

Лоток перфорированный

Стандарт Промрукав

Лит.	Масса	Масштаб

Лист 1 Листов 2

Промрукав
Русский производитель электрики

Типоразмер	Артикул	Ширина (A), мм	Высота (H), мм	Толщина (S), мм	Кол-во в упаковке, м.
Лоток перфорированный Стандарт Промрукав 50х50х3000	PR16.0045	50	50	0,7	36
Лоток перфорированный Стандарт Промрукав 100х50х3000	PR16.0046	100	50	0,7	24
Лоток перфорированный Стандарт Промрукав 100х80х3000	PR16.0047	100	80	0,7	6
Лоток перфорированный Стандарт Промрукав 100х100х3000	PR16.0048	100	100	0,7	6
Лоток перфорированный Стандарт Промрукав 150х50х3000	PR16.0049	150	50	0,7	12
Лоток перфорированный Стандарт Промрукав 150х80х3000	PR16.0050	150	80	0,7	6
Лоток перфорированный Стандарт Промрукав 150х100х3000	PR16.0051	150	100	0,7	6
Лоток перфорированный Стандарт Промрукав 200х50х3000	PR16.0052	200	50	0,8	12
Лоток перфорированный Стандарт Промрукав 200х80х3000	PR16.0053	200	80	0,8	6
Лоток перфорированный Стандарт Промрукав 200х100х3000	PR16.0054	200	100	0,8	6
Лоток перфорированный Стандарт Промрукав 300х50х3000	PR16.0055	300	50	0,8	12
Лоток перфорированный Стандарт Промрукав 300х80х3000	PR16.0056	300	80	0,8	6
Лоток перфорированный Стандарт Промрукав 300х100х3000	PR16.0057	300	100	0,8	6
Лоток перфорированный Стандарт Промрукав 400х50х3000	PR16.0058	400	50	1,0	6
Лоток перфорированный Стандарт Промрукав 400х80х3000	PR16.0059	400	80	1,0	6
Лоток перфорированный Стандарт Промрукав 400х100х3000	PR16.0060	400	100	1,0	6
Лоток перфорированный Стандарт Промрукав 500х50х3000	PR16.0061	500	50	1,0	6
Лоток перфорированный Стандарт Промрукав 500х80х3000	PR16.0062	500	80	1,0	6
Лоток перфорированный Стандарт Промрукав 500х100х3000	PR16.0063	500	100	1,0	6
Лоток перфорированный Стандарт Промрукав 600х50х3000	PR16.0064	600	50	1,0	6
Лоток перфорированный Стандарт Промрукав 600х80х3000	PR16.0065	600	80	1,0	6
Лоток перфорированный Стандарт Промрукав 600х100х3000	PR16.0066	600	100	1,0	6

ОКЛ-ПР

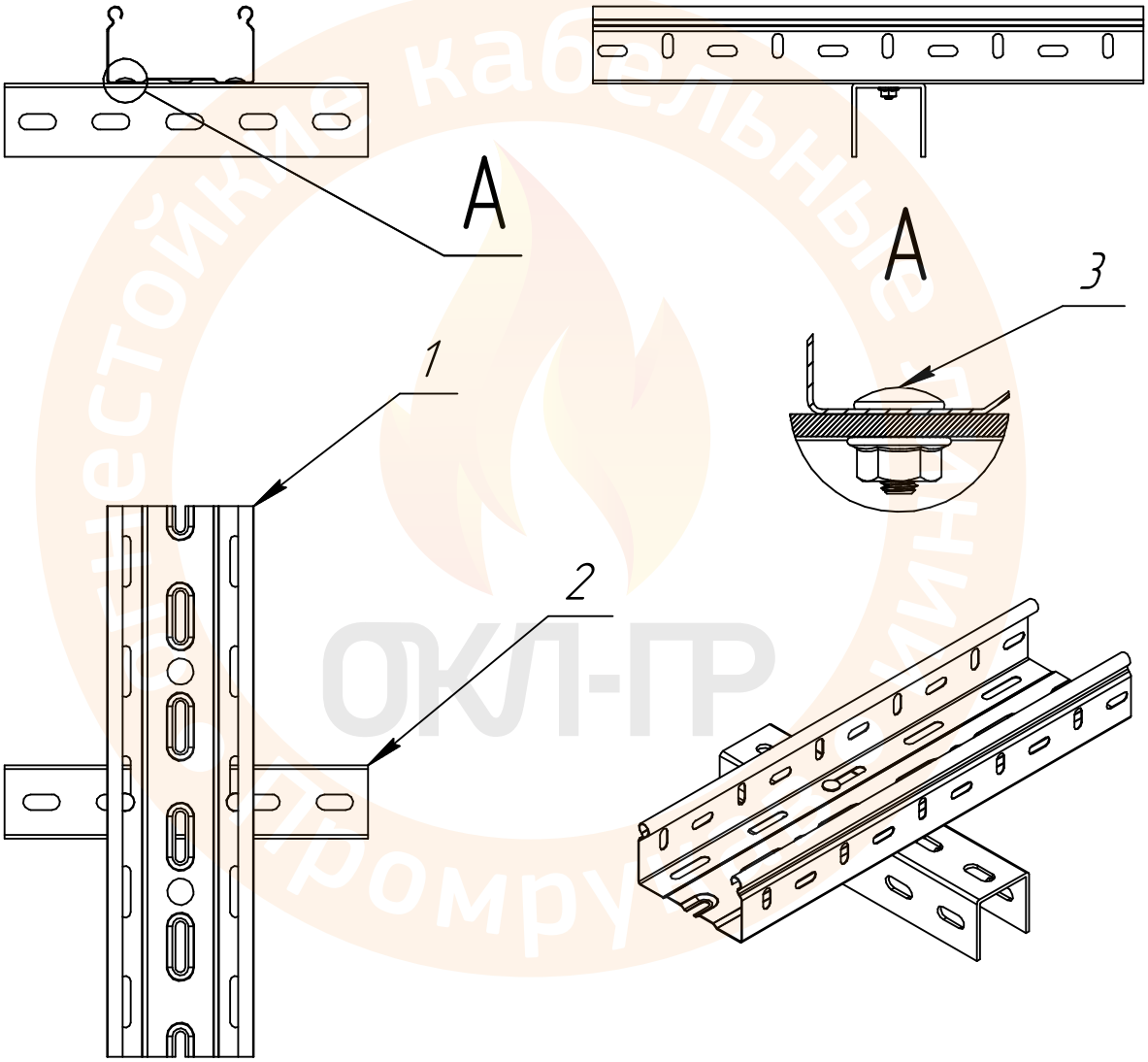

					ТРМ ОКЛ ПР02-2020-004	
Изм.	Лист	№ докум.	Подп.	Дата	Крепление листового лотка	Лит. / Масса / Масштаб
Разраб.						
Пров.						Лист 1 / Листов 2
Т.контр.						
Н.контр.						Промрукав
Утв.						Русский производитель электрики

Перв. примен.

Справ. №

Подп. и дата

Инв. № дубл.

Взам. инв. №

Подп. и дата

Инв. № подл.

Копировал

Формат А4

Поз.	Наименование	Кол-во	Примечание
1	Лоток	1	ТРМ ОКЛ ПР 002-2020-002/003
2	Стойка настенно-потолочная для средних нагрузок 35х30 Промрукав	1	ТРМ ОКЛ ПР 002-2020-033
3	Комплект соединительный (Винт М6х10 DIN 603+гайка М6 DIN 6923) Промрукав	2	PR08.2408

Огнестойкие кабельные линии
ОКЛ-ПР
Промрукав

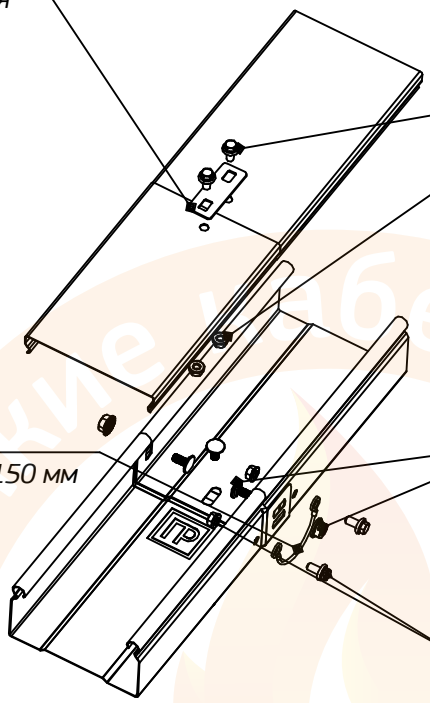

3
Пластина заземляющая
для крышки лотков
Промрукав
(Арт. PR08.2524)

2
Винт M5x8 для обеспечения
электрического контакта
крышек (DIN6921)
(Арт. PR08.2525)
Гайка с насечкой, препятствующей
откручиванию оцинкованная
M5 (DIN 6923)
(Арт. PR08.5034)

5
Провод заземляющий 150 мм
(сеч.6 мм, толщ. 1мм)
(Арт. PR08.3126)

1
Комплект соединительный
(Винт M6x10 DIN 603+гайка M6 DIN 6923)
Промрукав
(Арт. PR08.2408)

4
Винт M5x10
(Арт. PR08.2525)
Гайка M5
(Арт. PR08.5034)

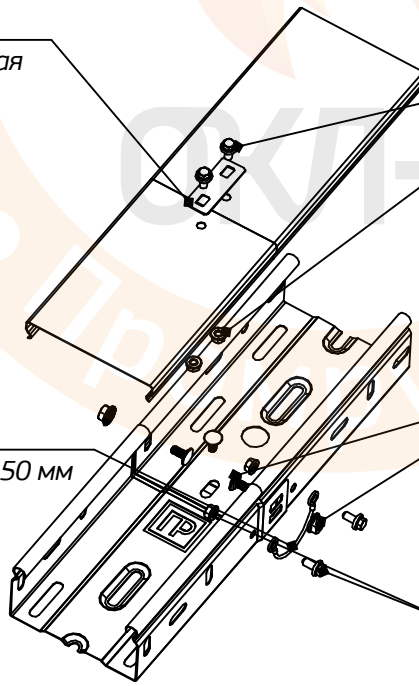

3
Пластина заземляющая
для крышки лотков
Промрукав
(Арт. PR08.2524)

2
Винт M5x8 для обеспечения
электрического контакта
крышек (DIN6921)
(Арт. PR08.2525)
Гайка с насечкой, препятствующей
откручиванию оцинкованная
M5 (DIN 6923)
(Арт. PR08.5034)

5
Провод заземляющий 150 мм
(сеч.6 мм, толщ. 1мм)
(Арт. PR08.3126)

1
Комплект соединительный
(Винт M6x10 DIN 603+гайка M6 DIN 6923)
Промрукав
(Арт. PR08.2408)

4
Винт M5x10
(Арт. PR08.2525)
Гайка M5
(Арт. PR08.5034)

ОКЛ-ПР

Типоразмер	Ширина (A), мм	Высота (H, мм)	Толщина (S), мм	Поз. 1, шт	Поз. 2, шт
Лоток 50x50x3000	50	50	0,7	3	2
Лоток 100x50x3000	100	50	0,7	3	2
Лоток 100x80x3000	100	80	0,7	5	2
Лоток 100x100x3000	100	100	0,7	5	2
Лоток 150x50x3000	150	50	0,7	3	2
Лоток 150x80x3000	150	80	0,7	5	2
Лоток 150x100x3000	150	100	0,7	5	2
Лоток 200x50x3000	200	50	0,8	5	2
Лоток 200x80x3000	200	80	0,8	7	2
Лоток 200x100x3000	200	100	0,8	7	2
Лоток 300x50x3000	300	50	0,8	7	2
Лоток 300x80x3000	300	80	0,8	9	2
Лоток 300x100x3000	300	100	0,8	9	2
Лоток 400x50x3000	400	50	1	9	2
Лоток 400x80x3000	400	80	1	11	2
Лоток 400x100x3000	400	100	1	11	2
Лоток 500x50x3000	500	50	1	11	2
Лоток 500x80x3000	500	80	1	13	2
Лоток 500x100x3000	500	100	1	13	2
Лоток 600x50x3000	600	50	1	13	2
Лоток 600x80x3000	600	80	1	15	2
Лоток 600x100x3000	600	100	1	15	2

Инв. № подл. | Подп. и дата | Взам. инв. № | Инв. № дубл. | Подп. и дата

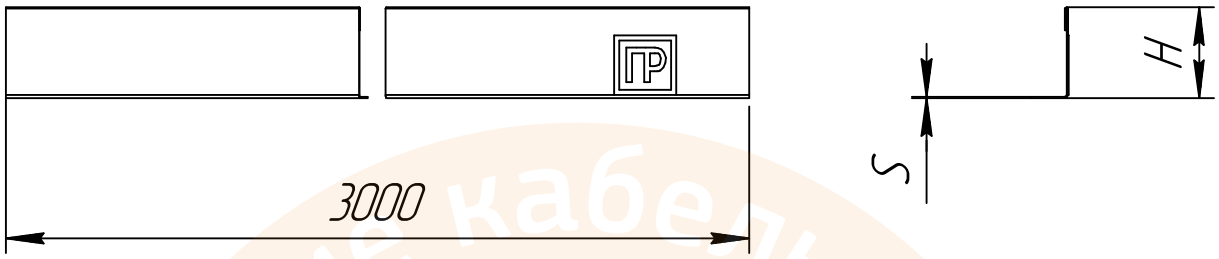

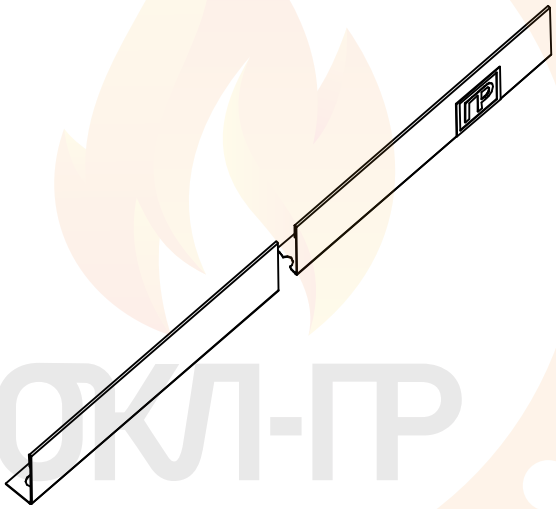

Типоразмер	Артикул	Высота (H), мм	Толщина (S), мм	Кол-во в упаковке, м.
Разделитель лотка Промрукав 50	PR16.0610	50	0,7	-
Разделитель лотка Промрукав 80	PR16.0611	80	0,7	-
Разделитель лотка Промрукав 100	PR16.0612	100	0,7	-

Изм.	Лист	№ докум.	Подп.	Дата	ТРМ ОКЛ ПР 002-2020-006		
Разраб.					Разделитель лотка Промрукав	Лит.	Масса	Масштаб
Пров.								
Т.контр.						Лист 1	Листов 2	
Н.контр.								
Утв.								

Промрукав
Русский производитель электрики

Перв. примен.

Справ. №

Подп. и дата

Инв. № дубл.

Взам. инв. №

Подп. и дата

Инв. № подл.

Копировал

Формат А4

Огнестойкие кабельные линии Промрукав ОКЛ-ПР

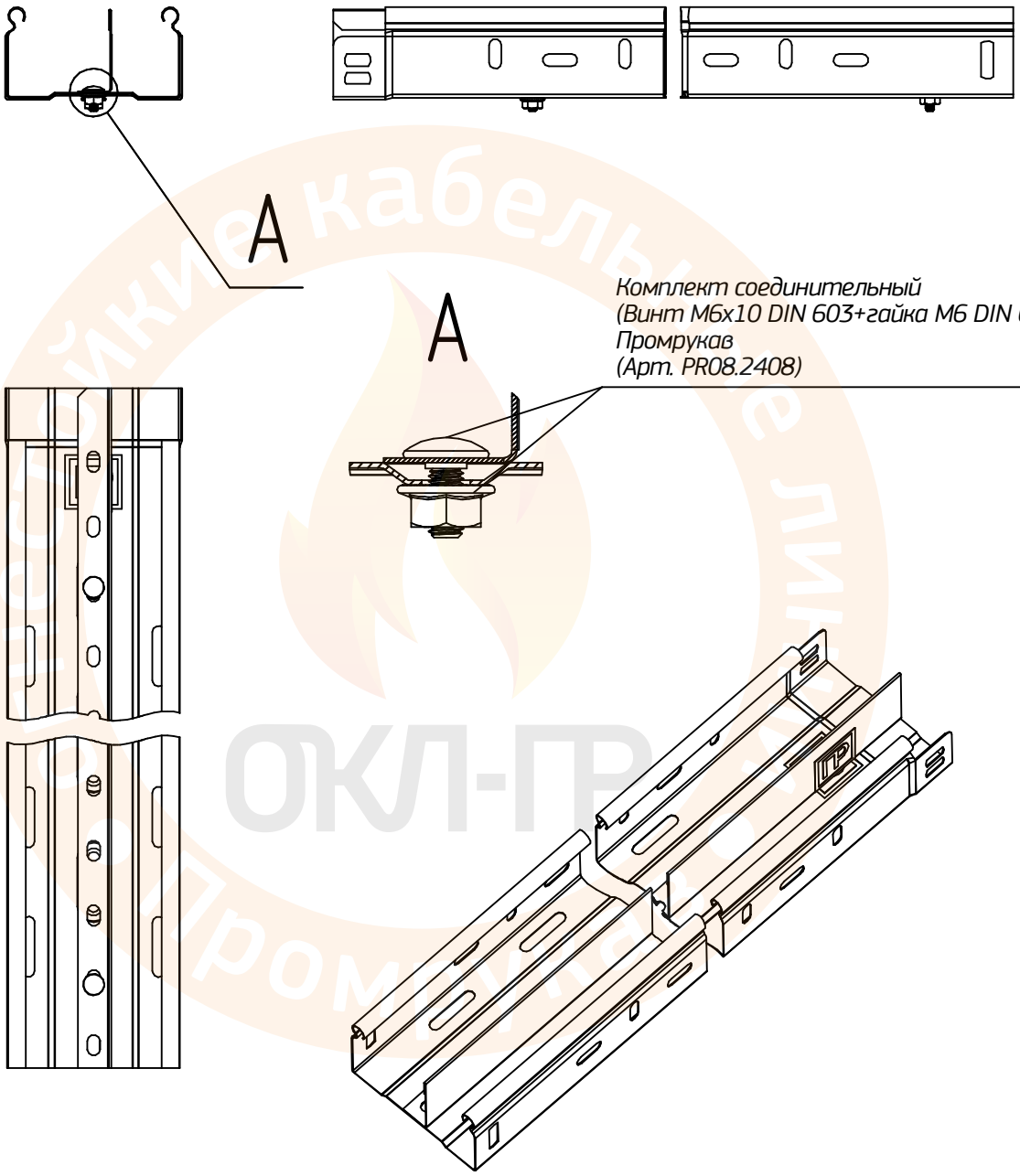

Примечание:

1.Минимальное количество соединительных комплектов на один разделитель составляет 8 шт.

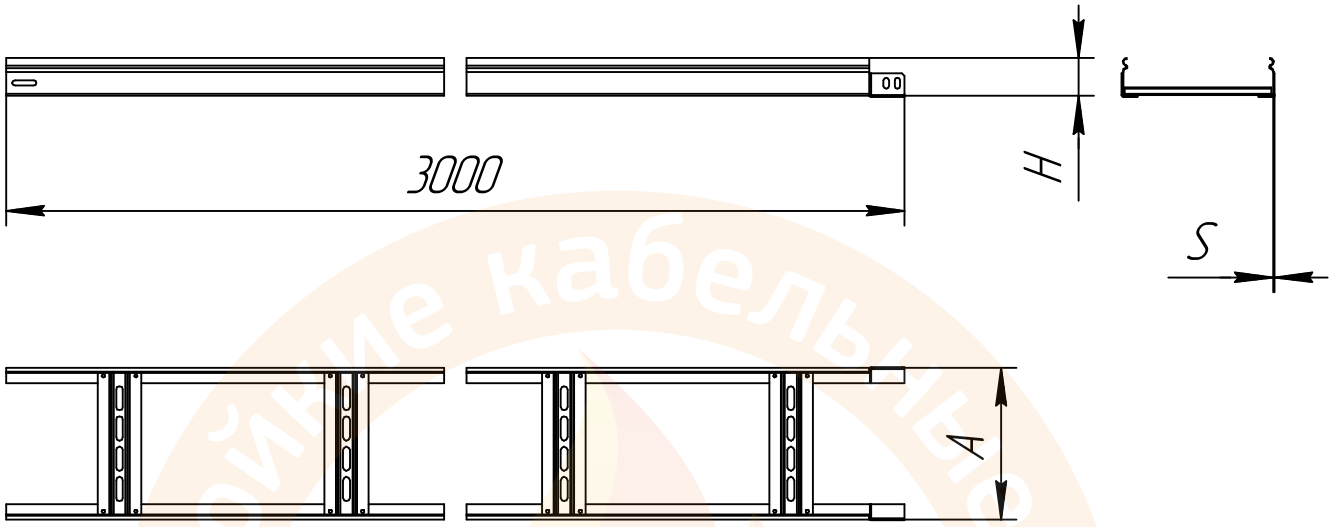

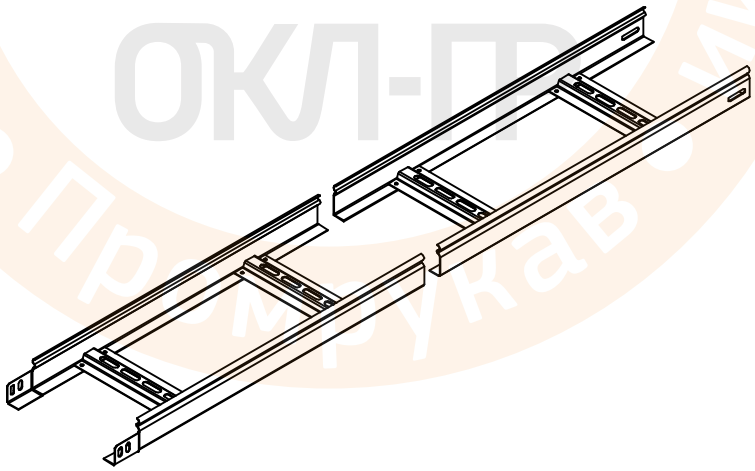

Огнестойкие кабельные линии
ПРомрукав
ОКЛ-ПР

Изм.	Лист	№ докум.	Подп.	Дата
Разраб.				
Пров.				
Т.контр.				
Н.контр.				
Утв.				

ТРМ ОКЛ ПР 002-2020-007

Лоток лестничный

Промрукав

Лит.	Масса	Масштаб

Лист 1 Листов 2

Промрукав
Русский производитель электрики

Перв. примен.

Справ. №

Подп. и дата

Инв. № дубл.

Взам. инв. №

Подп. и дата

Инв. № подл.

Копировал

Формат А4

Типоразмер	Артикул	Ширина (A), мм	Высота (H), мм	Толщина (S), мм	Кол-во в упаковке, м.
Лоток лестничный Промрукав 50х100	PR08.2400	100	50	1,2	6
Лоток лестничный Промрукав 50х200	PR08.2440	200	50	1,2	6
Лоток лестничный Промрукав 50х300	PR08.2443	300	50	1,2	6
Лоток лестничный Промрукав 50х400	PR08.2449	400	50	1,2	6
Лоток лестничный Промрукав 50х500	PR08.2453	500	50	1,2	6
Лоток лестничный Промрукав 50х600	PR08.2457	600	50	1,2	6
Лоток лестничный Промрукав 60х100	PR08.2444	100	60	1,2	6
Лоток лестничный Промрукав 60х200	PR08.2445	200	60	1,2	6
Лоток лестничный Промрукав 60х300	PR08.2446	300	60	1,2	6
Лоток лестничный Промрукав 60х400	PR08.2450	400	60	1,2	6
Лоток лестничный Промрукав 60х500	PR08.2454	500	60	1,2	6
Лоток лестничный Промрукав 60х600	PR08.2458	600	60	1,2	6
Лоток лестничный Промрукав 80х100	PR08.2401	100	80	1,2	6
Лоток лестничный Промрукав 80х200	PR08.2441	200	80	1,2	6
Лоток лестничный Промрукав 80х300	PR08.2447	300	80	1,2	6
Лоток лестничный Промрукав 80х400	PR08.2451	400	80	1,2	6
Лоток лестничный Промрукав 80х500	PR08.2455	500	80	1,2	6
Лоток лестничный Промрукав 80х600	PR08.2459	600	80	1,2	6
Лоток лестничный Промрукав 100х100	PR08.2439	100	100	1,2	6
Лоток лестничный Промрукав 100х200	PR08.2442	200	100	1,2	6
Лоток лестничный Промрукав 100х300	PR08.2448	300	100	1,2	6
Лоток лестничный Промрукав 100х400	PR08.2452	400	100	1,2	6
Лоток лестничный Промрукав 100х500	PR08.2456	500	100	1,2	6
Лоток лестничный Промрукав 100х600	PR08.2460	600	100	1,2	6
Лоток лестничный Промрукав 50х300	-	300	50	1,5	6
Лоток лестничный Промрукав 60х400	PR08.2885	400	60	1,5	6
Лоток лестничный Промрукав 80х400	PR08.2877	400	80	1,5	6
Лоток лестничный Промрукав 100х200	PR08.2658	200	100	1,5	6
Лоток лестничный Промрукав 100х300	PR08.2659	300	100	1,5	6
Лоток лестничный Промрукав 100х400	PR08.2801	400	100	1,5	6

ОКЛ-ПР

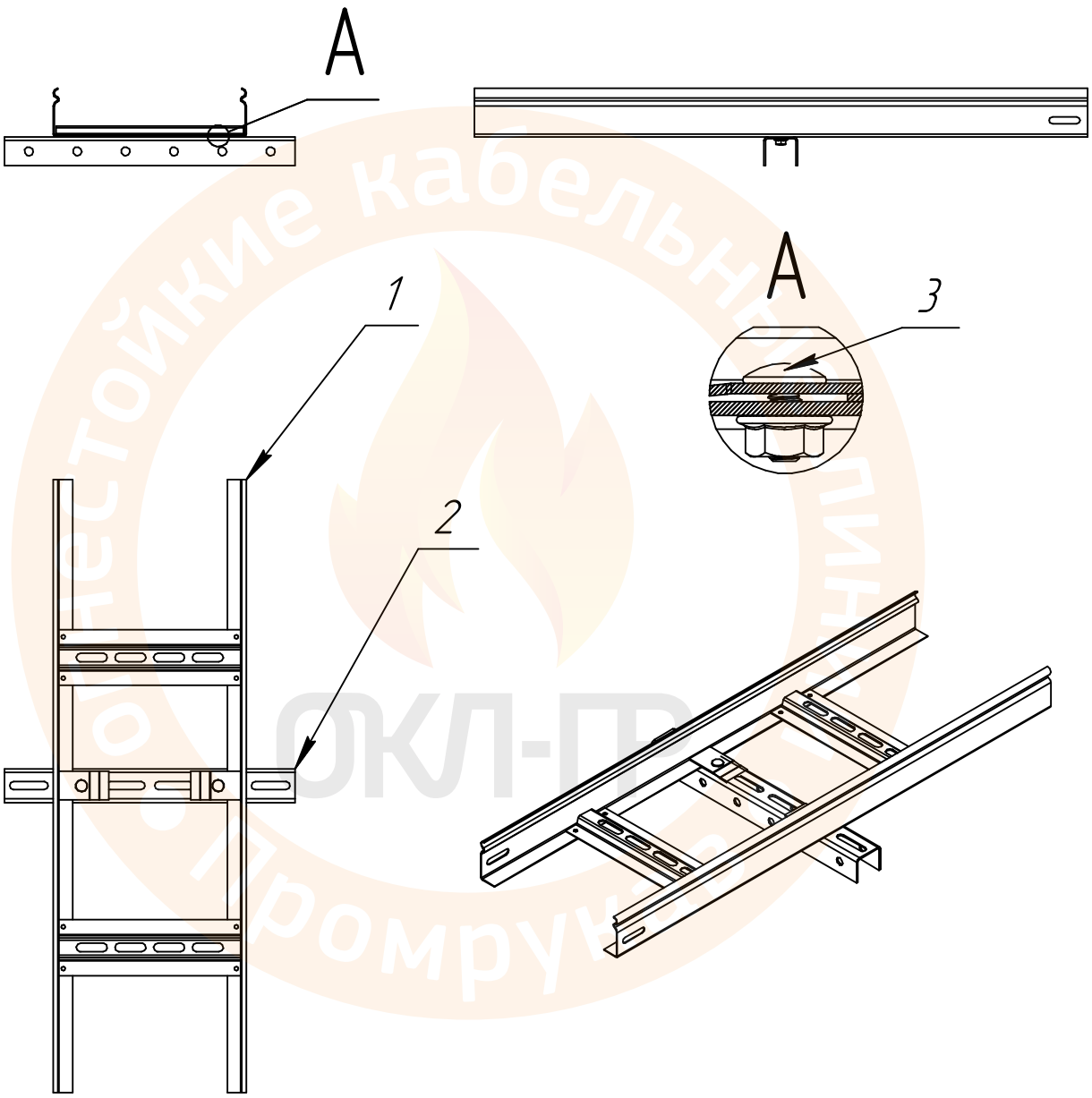

Перв. примен.
Справ. №
Подп. и дата
Инв. № дубл.
Взам. инв. №
Подп. и дата
Инв. № подл.

					ТРМ ОКЛ ПР02-2020-008		
Изм.	Лист	№ докум.	Подп.	Дата	Крепление лестничного лотка	Лит.	Масса / Масштаб
Разраб.							
Пров.						Лист 1	Листов 2
Т.контр.							
Н.контр.						Промрукав	
Утв.							

Поз.	Наименование	Кол-во	Примечание
1	Лоток	1	ТРМ ОКЛ ПР 002-2020-006
2	Стойка настенно-потолочная для средних нагрузок 35х30 Промрукав	1	ТРМ ОКЛ ПР 002-2020-033
3	Крепежный комплект лестничного лотка к элементам системы подвесов	2	PR08.2622

Огнестойкие кабельные линии ОКЛ-ПР Промрукав

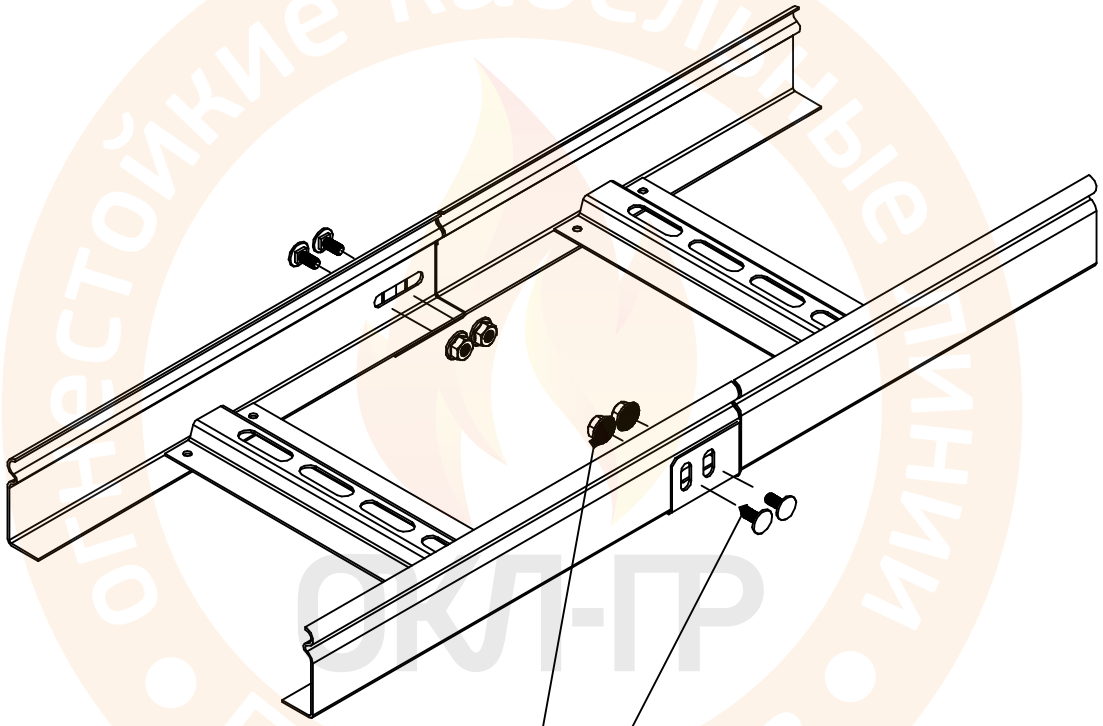

1

Комплект соединительный
(Винт М6х10 DIN 603+гайка М6 DIN 6923)
Промрукав
(Арт. PR08.2408)

Изм.	Лист	№ докум.	Подп.	Дата
Разраб.				
Пров.				
Т.контр.				
Н.контр.				
Утв.				

ТРМ ОКЛ ПР 002-2020-009

Сборка лестничных лотков

Лит.	Масса	Масштаб

Лист 1 Листов 2

Промрукав
Русский производитель электрики

Копировал

Формат А4

Перв. примен.

Справ. №

Подп. и дата

Инв. № дубл.

Взам. инв. №

Подп. и дата

Инв. № подл.

Типоразмер	Ширина (A), мм	Высота (H, мм)	Толщина (S), мм	Поз. 1, шт
Лоток лестничный Промрукав 50x100	100	50	1,2	4
Лоток лестничный Промрукав 50x200	200	50	1,2	4
Лоток лестничный Промрукав 50x300	300	50	1,2	4
Лоток лестничный Промрукав 50x400	400	50	1,2	4
Лоток лестничный Промрукав 50x500	500	50	1,2	4
Лоток лестничный Промрукав 50x600	600	50	1,2	4
Лоток лестничный Промрукав 60x100	100	60	1,2	4
Лоток лестничный Промрукав 60x200	200	60	1,2	4
Лоток лестничный Промрукав 60x300	300	60	1,2	4
Лоток лестничный Промрукав 60x400	400	60	1,2	4
Лоток лестничный Промрукав 60x500	500	60	1,2	4
Лоток лестничный Промрукав 60x600	600	60	1,2	4
Лоток лестничный Промрукав 80x100	100	80	1,2	8
Лоток лестничный Промрукав 80x200	200	80	1,2	8
Лоток лестничный Промрукав 80x300	300	80	1,2	8
Лоток лестничный Промрукав 80x400	400	80	1,2	8
Лоток лестничный Промрукав 80x500	500	80	1,2	8
Лоток лестничный Промрукав 80x600	600	80	1,2	8
Лоток лестничный Промрукав 100x100	100	100	1,2	8
Лоток лестничный Промрукав 100x200	200	100	1,2	8
Лоток лестничный Промрукав 100x300	300	100	1,2	8
Лоток лестничный Промрукав 100x400	400	100	1,2	8
Лоток лестничный Промрукав 100x500	500	100	1,2	8
Лоток лестничный Промрукав 100x600	600	100	1,2	8
Лоток лестничный Промрукав 50x300	300	50	1,5	8
Лоток лестничный Промрукав 60x400	400	60	1,5	8
Лоток лестничный Промрукав 80x400	400	80	1,5	8
Лоток лестничный Промрукав 100x200	200	100	1,5	8
Лоток лестничный Промрукав 100x300	300	100	1,5	8
Лоток лестничный Промрукав 100x400	400	100	1,5	8

ОКЛ-ПР

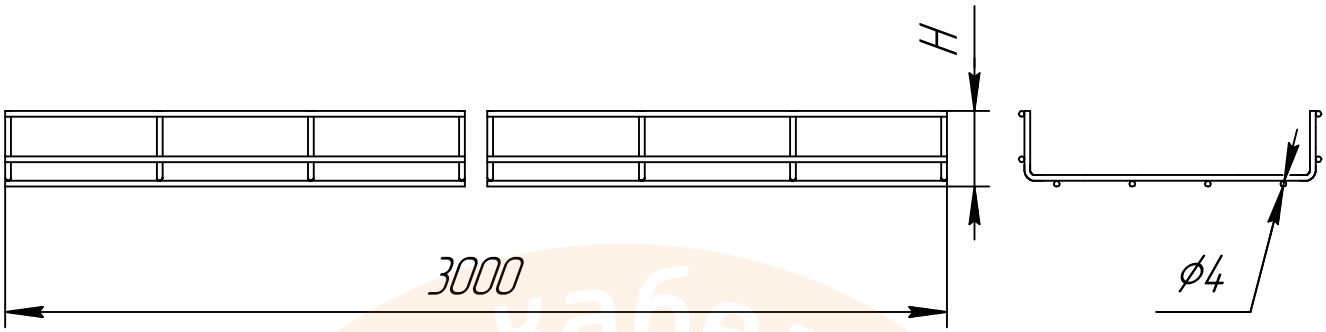

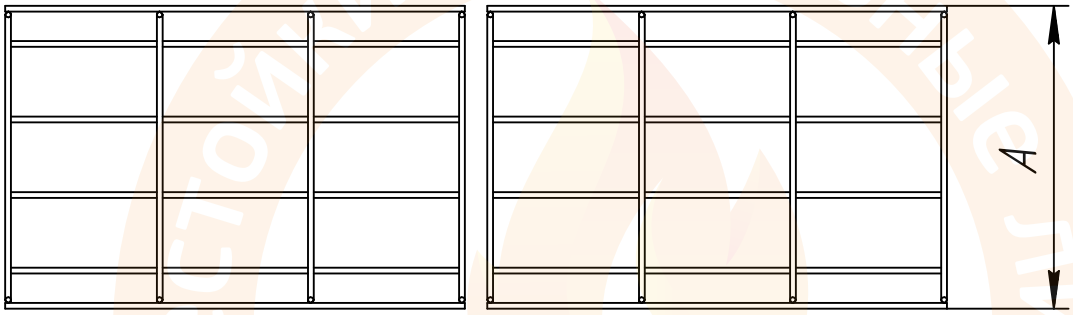

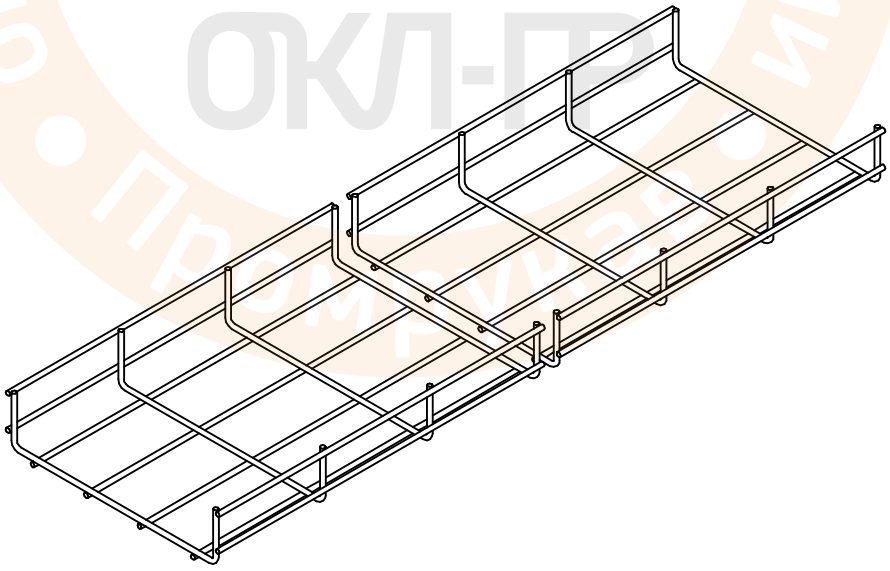

					ТРМ ОКЛ ПР 002-2020-010	
Изм.	Лист	№ докум.	Подп.	Дата	Лоток проволочный Промрукав	Лит. / Масса / Масштаб
Разраб.						
Пров.						Лист 1 / Листов 4
Т.контр.						
Н.контр.						Промрукав
Утв.						Русский производитель электрики

Копировал

Формат А4

Перв. примен.
Справ. №
Подп. и дата
Инв. № дубл.
Взам. инв. №
Подп. и дата
Инв. № подл.

Типоразмер	Артикул	Ширина (А), мм.	Высота (Н), мм.	Кол-во в упаковке, м.
Лоток проволочный Промрукав 35х50	PR08.2429	50	35	6
Лоток проволочный Промрукав 35х100	PR08.2256	100	35	6
Лоток проволочный Промрукав 35х150	PR08.2430	150	35	6
Лоток проволочный Промрукав 35х200	PR08.2258	200	35	6
Лоток проволочный Промрукав 35х300	PR08.2262	300	35	6
Лоток проволочный Промрукав 35х400	PR08.2267	400	35	6
Лоток проволочный Промрукав 35х500	PR08.2891	500	35	6
Лоток проволочный Промрукав 60х60	PR08.2255	60	60	6
Лоток проволочный Промрукав 60х100	PR08.2257	100	60	6
Лоток проволочный Промрукав 60х150	PR08.3121	150	60	6
Лоток проволочный Промрукав 60х200	PR08.2259	200	60	6
Лоток проволочный Промрукав 60х300	PR08.2263	300	60	6
Лоток проволочный Промрукав 60х400	PR08.2268	400	60	6
Лоток проволочный Промрукав 60х500	PR08.2882	500	60	6
Лоток проволочный Промрукав 60х600	PR08.2498	600	60	6
Лоток проволочный Промрукав 85х100	PR08.4081	100	85	6
Лоток проволочный Промрукав 85х150	PR08.4082	150	85	6
Лоток проволочный Промрукав 85х200	PR08.4083	200	85	6
Лоток проволочный Промрукав 85х300	PR08.4084	300	85	6
Лоток проволочный Промрукав 85х400	PR08.4085	400	85	6
Лоток проволочный Промрукав 85х500	PR08.4086	500	85	6
Лоток проволочный Промрукав 85х600	PR08.4087	600	85	6
Лоток проволочный Промрукав 100х100	PR08.2892	100	100	6
Лоток проволочный Промрукав 100х150	PR08.4011	150	100	6
Лоток проволочный Промрукав 100х200	PR08.2474	200	100	6
Лоток проволочный Промрукав 100х300	PR08.4078	300	100	6
Лоток проволочный Промрукав 100х400	PR08.4079	400	100	6
Лоток проволочный Промрукав 100х500	PR08.4080	500	100	6
Лоток проволочный Промрукав 100х600	PR08.3090	600	100	6

ОКЛ-ПР

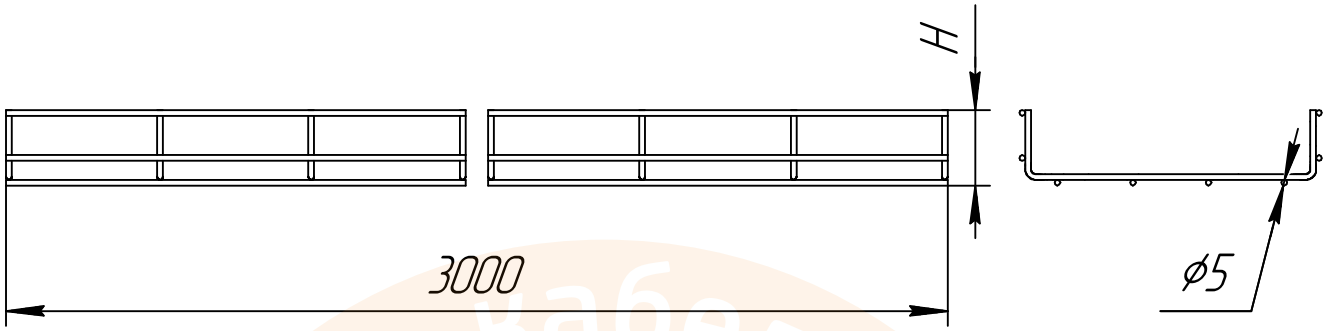

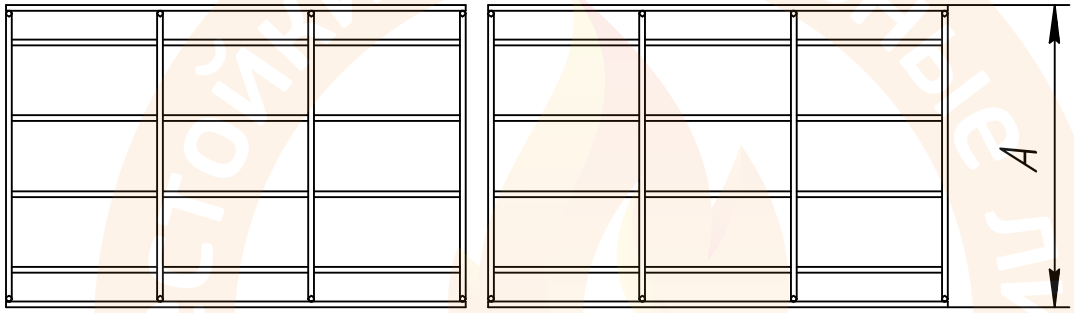

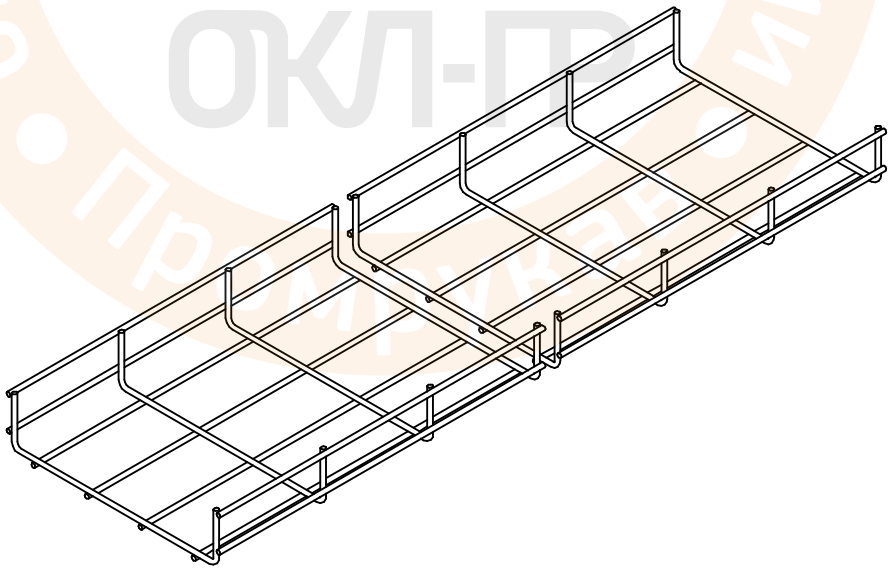

Подп. и дата
Инв. № дубл.
Взам. инв. №
Подп. и дата
Инв. № подл.

Типоразмер	Артикул	Ширина (А), мм.	Высота (Н), мм.	Кол-во в упаковке, м.
Лоток проволочный Промрукав 60х60	PR08.4090	60	60	6
Лоток проволочный Промрукав 60х100	PR08.4088	100	60	6
Лоток проволочный Промрукав 60х150	PR08.4089	150	60	6
Лоток проволочный Промрукав 60х200	PR08.2260	200	60	6
Лоток проволочный Промрукав 60х300	PR08.2264	300	60	6
Лоток проволочный Промрукав 60х400	PR08.2269	400	60	6
Лоток проволочный Промрукав 60х500	PR08.2272	500	60	6
Лоток проволочный Промрукав 60х600	PR08.2275	600	60	6
Лоток проволочный Промрукав 85х100	PR08.4091	100	85	6
Лоток проволочный Промрукав 85х150	PR08.4092	150	85	6
Лоток проволочный Промрукав 85х200	PR08.4093	200	85	6
Лоток проволочный Промрукав 85х300	PR08.2265	300	85	6
Лоток проволочный Промрукав 85х400	PR08.2270	400	85	6
Лоток проволочный Промрукав 85х500	PR08.2273	500	85	6
Лоток проволочный Промрукав 85х600	PR08.2276	600	85	6
Лоток проволочный Промрукав 100х100	PR08.4094	100	100	6
Лоток проволочный Промрукав 100х150	PR08.4095	150	100	6
Лоток проволочный Промрукав 100х200	PR08.2261	200	100	6
Лоток проволочный Промрукав 100х300	PR08.2266	300	100	6
Лоток проволочный Промрукав 100х400	PR08.2271	400	100	6
Лоток проволочный Промрукав 100х500	PR08.2274	500	100	6
Лоток проволочный Промрукав 100х600	PR08.2277	600	100	6

ОКЛ-ГР

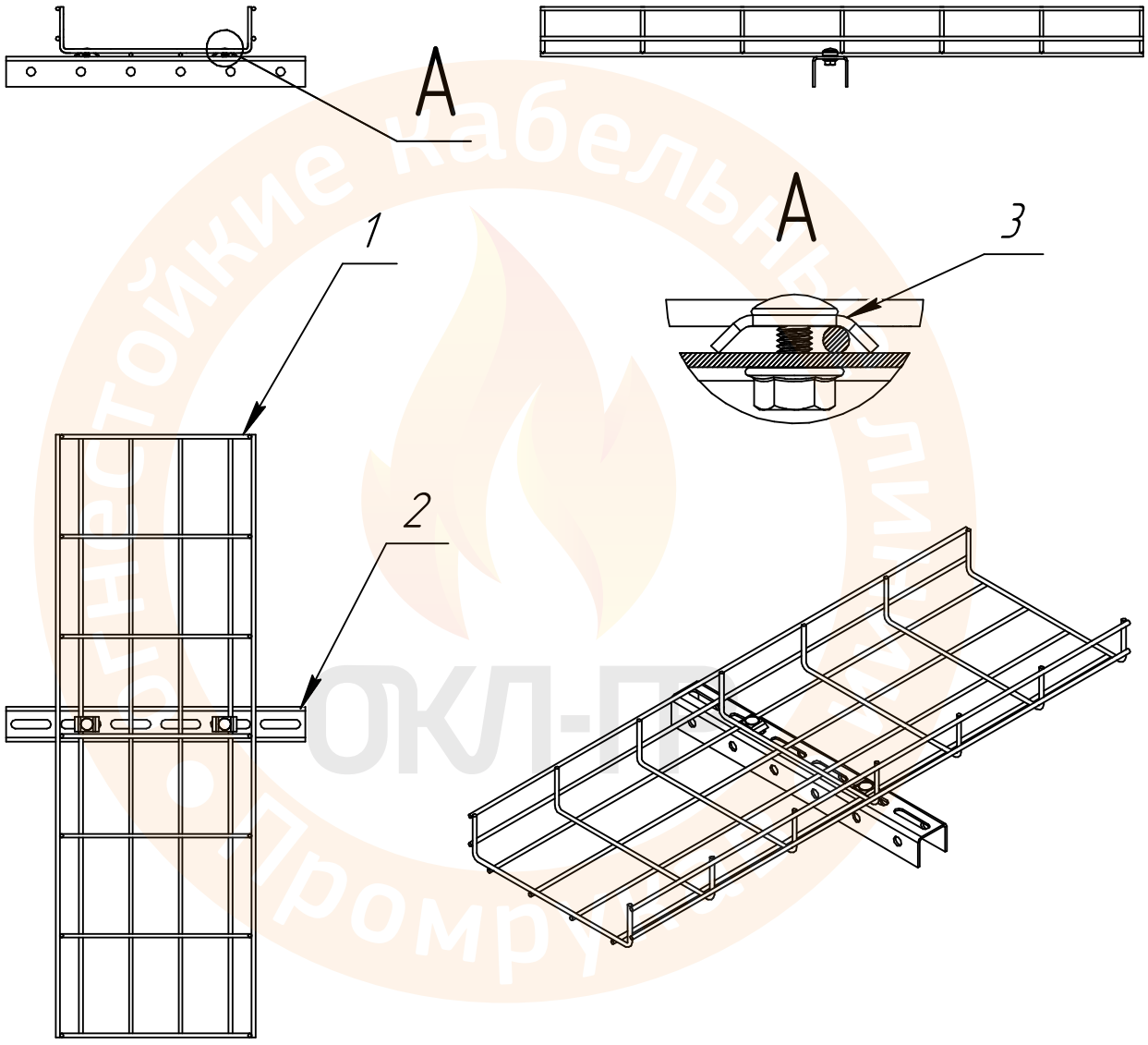

					ТРМ ОКЛ ПР02-2020-011	
Изм.	Лист	№ докум.	Подп.	Дата	Крепление проволочного лотка	Лит. / Масса / Масштаб
Разраб.						
Пров.						Лист 1 / Листов 2
Т.контр.						
Н.контр.						Промрукав
Утв.						Русский производитель электрики

Перв. примен. | Справ. № | Подп. и дата | Инв. № дубл. | Взам. инв. № | Подп. и дата | Инв. № подл.

Копировал

Формат А4

Поз.	Наименование	Кол-во	Примечание
1	Лоток проволочный	1	ТРМ ОКЛ ПР 002-2020-009
2	Стойка настенно-потолочная для средних нагрузок 35х30 Промрукав	1	ТРМ ОКЛ ПР 002-2020-033
3	Крепежный комплект проволочного лотка к элементам системы подвесов Промрукав	2	PR08.2467

Огнестойкие кабельные линии ОКЛ-ПР Промрукав

Перв. примен.

Справ. №

Подп. и дата

Инв. № дубл.

Взам. инв. №

Подп. и дата

Инв. № подл.

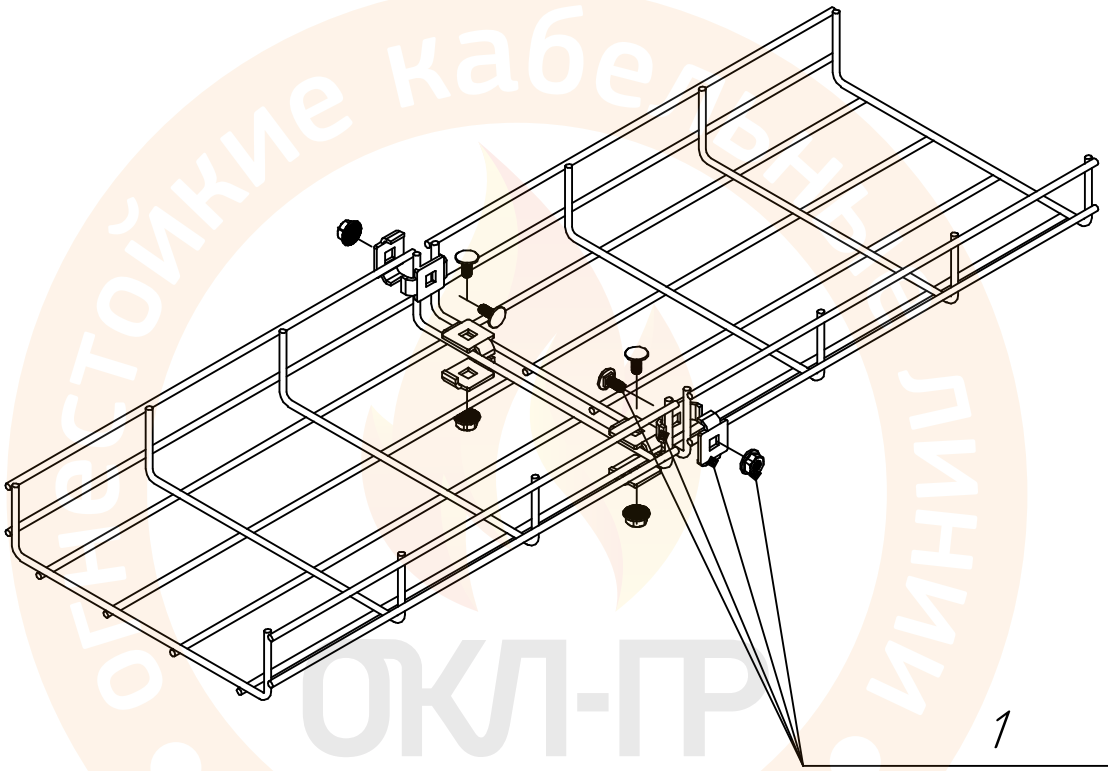

1

Соединительный комплект проволочного лотка Промрукав (Арт. PR08.2468)

ОКЛ-ПР

Огнестойкие кабельные линии Промрукав

ТРМ ОКЛ ПР 002-2020-012

Изм.	Лист	№ докум.	Подп.	Дата
Разраб.				
Пров.				
Т.контр.				
Н.контр.				
Утв.				

Сборка проволочных лотков

Лит.	Масса	Масштаб

Лист 1 Листов 2

Промрукав
Русский производитель электрики

Типоразмер	Ширина (A), мм	Высота (H, мм)	Толщина (S), мм	Поз. 1, шт
Лоток проволочный Промрукав 35х50	50	35	4/5	3
Лоток проволочный Промрукав 35х100	100	35	4/5	3
Лоток проволочный Промрукав 35х150	150	35	4/5	5
Лоток проволочный Промрукав 35х200	200	35	4/5	5
Лоток проволочный Промрукав 35х300	300	35	4/5	7
Лоток проволочный Промрукав 35х400	400	35	4/5	7
Лоток проволочный Промрукав 35х500	500	35	4/5	9
Лоток проволочный Промрукав 60х60	60	60	4/5	7
Лоток проволочный Промрукав 60х100	100	60	4/5	7
Лоток проволочный Промрукав 60х150	150	60	4/5	9
Лоток проволочный Промрукав 60х200	200	60	4/5	9
Лоток проволочный Промрукав 60х300	300	60	4/5	10
Лоток проволочный Промрукав 60х400	400	60	4/5	10
Лоток проволочный Промрукав 60х500	500	60	4/5	11
Лоток проволочный Промрукав 60х600	600	60	4/5	11
Лоток проволочный Промрукав 85х100	100	85	4/5	11
Лоток проволочный Промрукав 85х150	150	85	4/5	11
Лоток проволочный Промрукав 85х200	200	85	4/5	13
Лоток проволочный Промрукав 85х300	300	85	4/5	13
Лоток проволочный Промрукав 85х400	400	85	4/5	13
Лоток проволочный Промрукав 85х500	500	85	4/5	15
Лоток проволочный Промрукав 85х600	600	85	4/5	15
Лоток проволочный Промрукав 100х100	100	100	4/5	15
Лоток проволочный Промрукав 100х150	150	100	4/5	15
Лоток проволочный Промрукав 100х200	200	100	4/5	15
Лоток проволочный Промрукав 100х300	300	100	4/5	15
Лоток проволочный Промрукав 100х400	400	100	4/5	17
Лоток проволочный Промрукав 100х500	500	100	4/5	17
Лоток проволочный Промрукав 100х600	600	100	4/5	17

ОКЛ-ПР
Промрукав

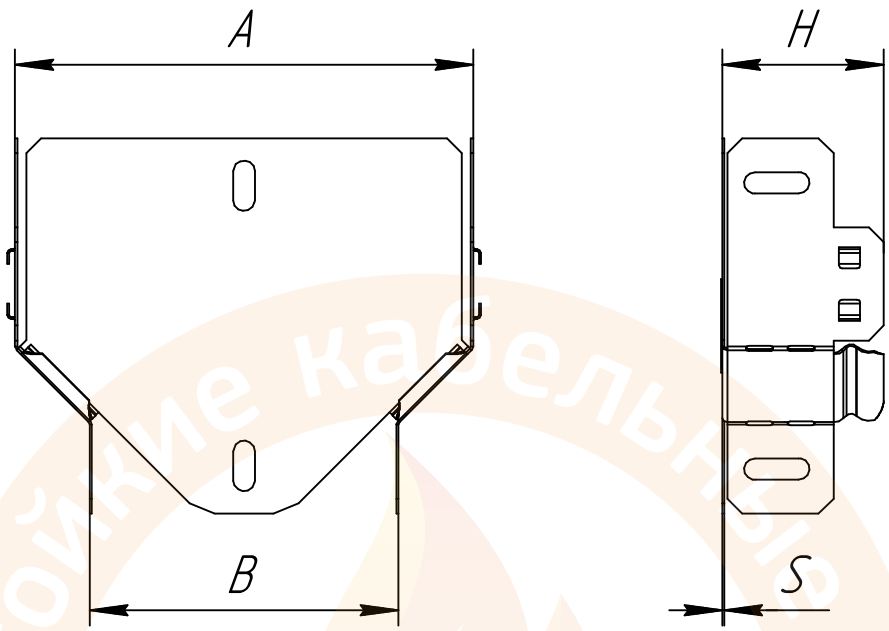

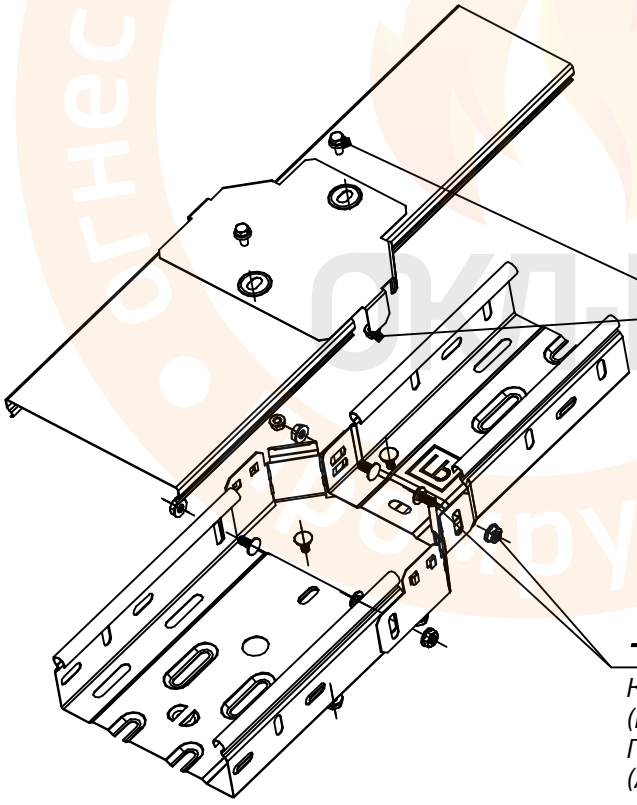

2

Винт М5х8 для обеспечения электрического контакта крышек (DIN6921)
(Арт. PR08.2525)
Гайка с насечкой, препятствующей откручиванию оцинкованная М5 (DIN 6923)
(Арт. PR08.5034)

1

Комплект соединительный
(Винт М6х10 DIN 603+гайка М6 DIN 6923)
Промрукав
(Арт. PR08.2408)

ТРМ ОКЛ ПР 002-2020-013

Переходник симметричный с крышкой Стандарт Промрукав

Изм.	Лист	№ докум.	Подп.	Дата
Разраб.				
Пров.				
Т.контр.				
Н.контр.				
Утв.				

Лит.	Масса	Масштаб
Лист 1	Листов 2	

Промрукав
Русский производитель электрики

Копировал

Формат А4

Перв. примен.

Справ. №

Подп. и дата

Инв. № дубл.

Взам. инв. №

Подп. и дата

Инв. № подл.

Типоразмер	Артикул	Ширина (A), мм	Ширина (B), мм	Высота (H), мм	Толщина (S), мм	Поз. 1, шт.	Поз. 2, шт.
Переходник симметричный с крышкой Стандарт Промрукав 400х300х100	PR16.0657	400	300	100	0,8	20	2
Переходник симметричный с крышкой Стандарт Промрукав 500х150х50	PR16.0658	500	150	50	0,8	14	2
Переходник симметричный с крышкой Стандарт Промрукав 500х150х80	PR16.0659	500	150	80	0,8	16	2
Переходник симметричный с крышкой Стандарт Промрукав500х150х100	PR16.0660	500	150	100	0,8	18	2
Переходник симметричный с крышкой Стандарт Промрукав 500х200х50	PR16.0661	500	200	50	0,8	16	2
Переходник симметричный с крышкой Стандарт Промрукав 500х200х80	PR16.0662	500	200	80	0,8	18	2
Переходник симметричный с крышкой Стандарт Промрукав500х200х100	PR16.0663	500	200	100	0,8	20	2
Переходник симметричный с крышкой Стандарт Промрукав 500х300х50	PR16.0664	500	300	50	0,8	18	2
Переходник симметричный с крышкой Стандарт Промрукав 500х300х80	PR16.0665	500	300	80	0,8	20	2
Переходник симметричный с крышкой Стандарт Промрукав500х300х100	PR16.0666	500	300	100	0,8	22	2
Переходник симметричный с крышкой Стандарт Промрукав 500х400х50	PR16.0667	500	400	50	0,8	20	2
Переходник симметричный с крышкой Стандарт Промрукав 500х400х80	PR16.0668	500	400	80	0,8	22	2
Переходник симметричный с крышкой Стандарт Промрукав500х400х100	PR16.0669	500	400	100	0,8	24	2
Переходник симметричный с крышкой Стандарт Промрукав 600х300х50	PR16.0670	600	300	50	0,8	20	2
Переходник симметричный с крышкой Стандарт Промрукав 600х300х80	PR16.0671	600	300	80	0,8	24	2
Переходник симметричный с крышкой Стандарт Промрукав600х300х100	PR16.0672	600	300	100	0,8	24	2
Переходник симметричный с крышкой Стандарт Промрукав 600х400х50	PR16.0673	600	400	50	0,8	22	2
Переходник симметричный с крышкой Стандарт Промрукав 600х400х80	PR16.0674	600	400	80	0,8	26	2
Переходник симметричный с крышкой Стандарт Промрукав600х400х100	PR16.0675	600	400	100	0,8	26	2
Переходник симметричный с крышкой Стандарт Промрукав 600х500х50	PR16.0676	600	500	50	0,8	24	2
Переходник симметричный с крышкой Стандарт Промрукав 600х500х80	PR16.0677	600	500	80	0,8	26	2
Переходник симметричный с крышкой Стандарт Промрукав600х500х100	PR16.0678	600	500	100	0,8	28	2

ОКЛ-ПР

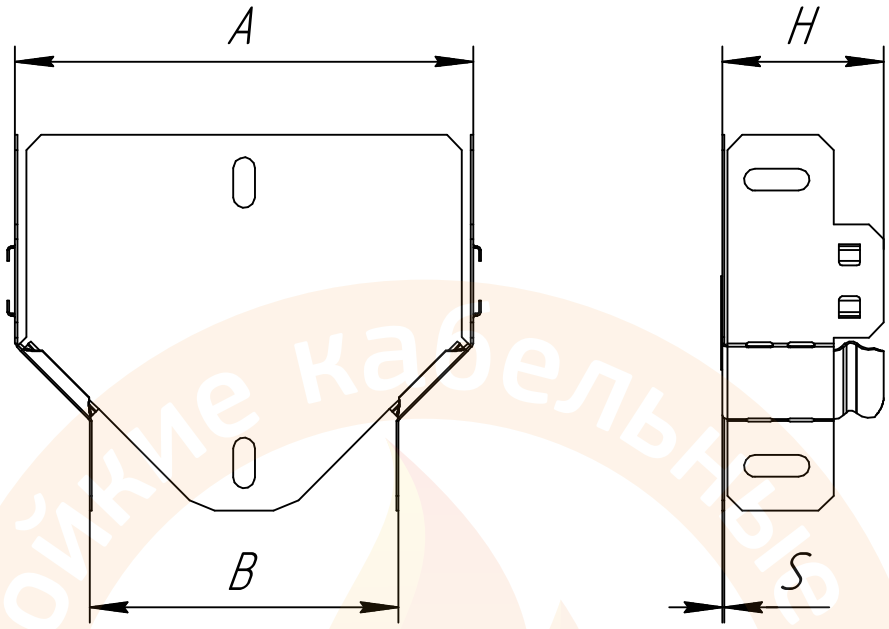

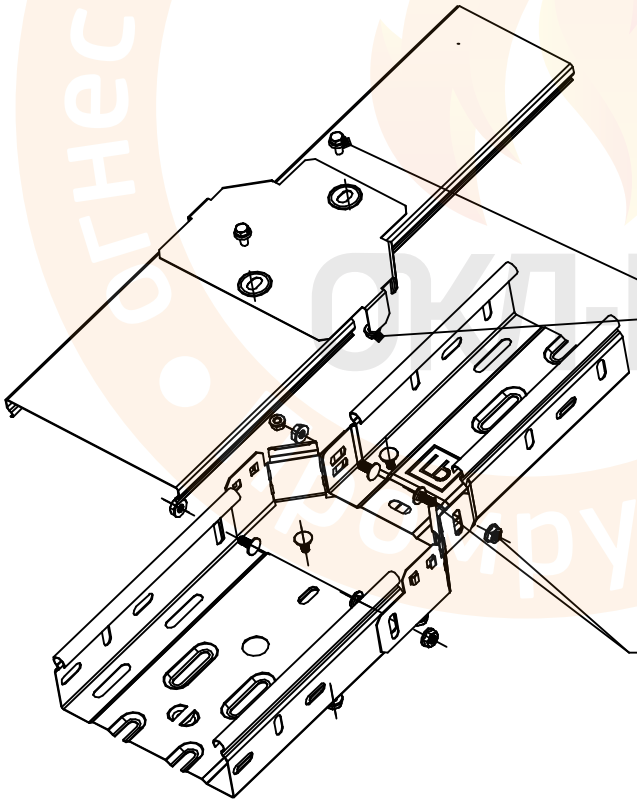

2

Винт М5х8 для обеспечения электрического контакта крышек (DIN6921)
(Арт. PR08.2525)
Гайка с насечкой, препятствующей откручиванию оцинкованная М5 (DIN 6923)
(Арт. PR08.5034)

1

Комплект соединительный
(Винт М6х10 DIN 603+гайка М6 DIN 6923)
Промрукав
(Арт. PR08.2408)

					ТРМ ОКЛ ПР 002-2020-013	
Изм.	Лист	№ докум.	Подп.	Дата	Переходник симметричный с крышкой Стандарт Промрукав	Лит. / Масса / Масштаб
Разраб.						
Пров.						Лист 1 / Листов 2
Т.контр.						
Н.контр.						Промрукав
Утв.						Русский производитель электрики

Перв. примен. | Справ. № | Подп. и дата | Инв. № дубл. | Взам. инв. № | Подп. и дата | Инв. № подл.

Копировал

Формат А4

Типоразмер	Артикул	Ширина (A), мм	Ширина (B), мм	Высота (H), мм	Толщина (S), мм	Поз. 1, шт.	Поз. 2, шт.
Переходник симметричный с крышкой СтандартПромрукав 100х50х50	PR16.0565	100	50	50	0,7	6	2
Переходник симметричный с крышкой СтандартПромрукав 150х100х50	PR16.0468	150	100	50	0,7	6	2
Переходник симметричный с крышкой Стандарт Промрукав 150х100х80	PR16.0469	150	100	80	0,7	10	2
Переходник симметричный с крышкой Стандарт Промрукав 150х100х100	PR16.0470	150	100	100	0,7	10	2
Переходник симметричный с крышкой Стандарт Промрукав 200х100х50	PR16.0471	200	100	50	0,8	8	2
Переходник симметричный с крышкой Стандарт Промрукав 200х150х50	PR16.0472	200	150	50	0,8	8	2
Переходник симметричный с крышкой Стандарт Промрукав 200х100х80	PR16.0473	200	100	80	0,8	12	2
Переходник симметричный с крышкой Стандарт Промрукав 200х150х80	PR16.0474	200	150	80	0,8	12	2
Переходник симметричный с крышкой Стандарт Промрукав 200х100х100	PR16.0475	200	100	100	0,8	12	2
Переходник симметричный с крышкой Стандарт Промрукав 200х150х100	PR16.0476	200	150	100	0,8	12	2
Переходник симметричный с крышкой Стандарт Промрукав 300х100х50	PR16.0477	300	100	50	0,8	10	2
Переходник симметричный с крышкой Стандарт Промрукав 300х150х50	PR16.0478	300	150	50	0,8	10	2
Переходник симметричный с крышкой Стандарт Промрукав 300х200х50	PR16.0479	300	200	50	0,8	12	2
Переходник симметричный с крышкой Стандарт Промрукав 300х100х80	PR16.0480	300	100	80	0,8	14	2
Переходник симметричный с крышкой Стандарт Промрукав 300х150х80	PR16.0481	300	150	80	0,8	14	2
Переходник симметричный с крышкой Стандарт Промрукав 300х200х80	PR16.0482	300	200	80	0,8	16	2
Переходник симметричный с крышкой Стандарт Промрукав 300х100х100	PR16.0483	300	100	100	0,8	14	2
Переходник симметричный с крышкой Стандарт Промрукав 300х150х100	PR16.0484	300	150	100	0,8	14	2
Переходник симметричный с крышкой Стандарт Промрукав300х200х100	PR16.0485	300	200	100	0,8	16	2
Переходник симметричный с крышкой Стандарт Промрукав 400х150х50	PR16.0649	400	150	50	0,8	12	2
Переходник симметричный с крышкой Стандарт Промрукав 400х150х80	PR16.0650	400	150	80	0,8	16	2
Переходник симметричный с крышкой Стандарт Промрукав 400х150х100	PR16.0651	400	150	100	0,8	16	2
Переходник симметричный с крышкой Стандарт Промрукав 400х200х50	PR16.0652	400	200	50	0,8	14	2
Переходник симметричный с крышкой Стандарт Промрукав 400х200х80	PR16.0653	400	200	80	0,8	18	2
Переходник симметричный с крышкой Стандарт Промрукав 400х200х100	PR16.0654	400	200	100	0,8	18	2
Переходник симметричный с крышкой Стандарт Промрукав 400х300х50	PR16.0655	400	300	50	0,8	16	2
Переходник симметричный с крышкой Стандарт Промрукав 400х300х80	PR16.0656	400	300	80	0,8	20	2

ОКЛ ПР

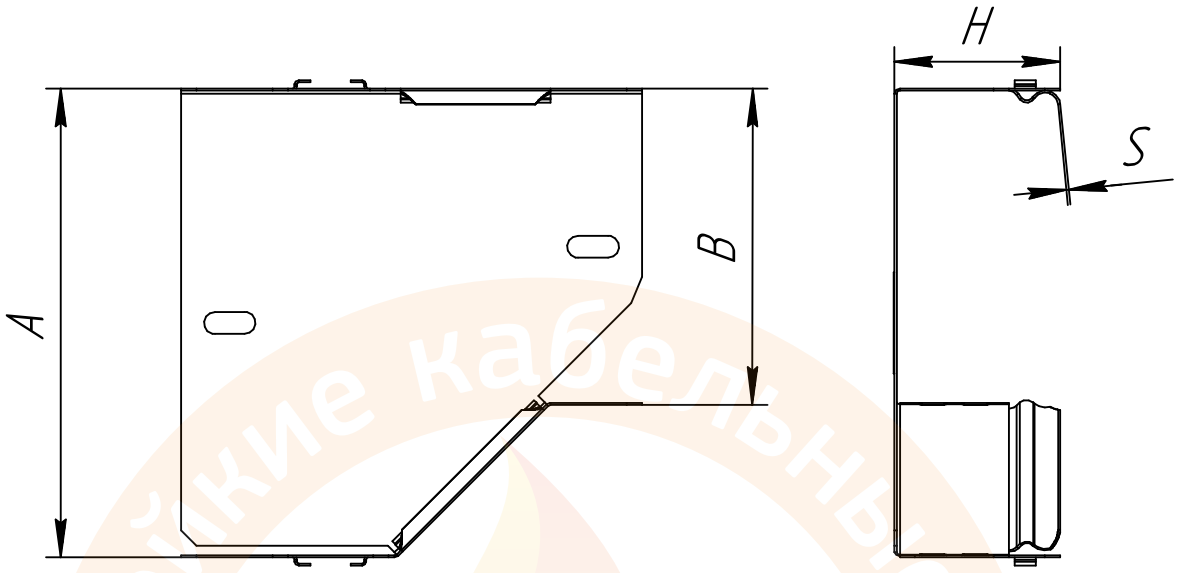

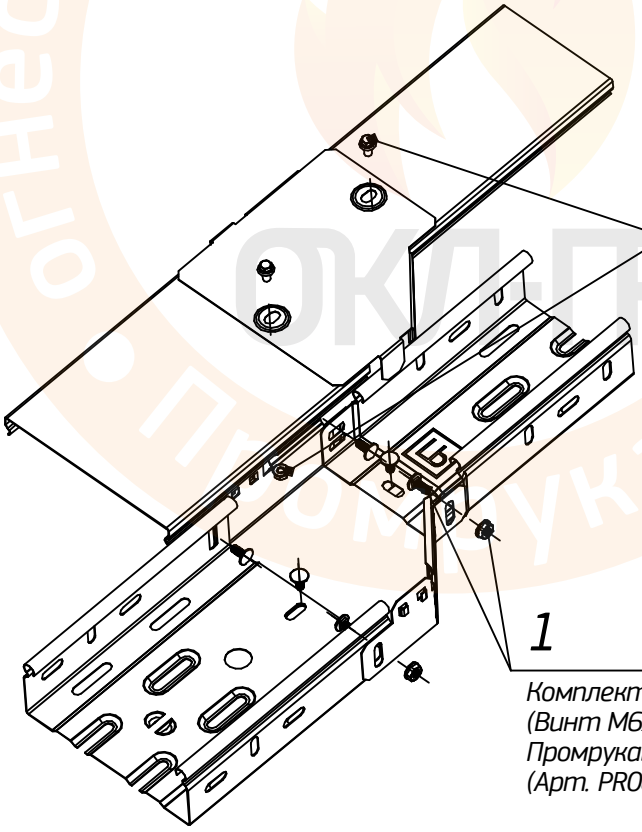

2

Винт M5x8 для обеспечения электрического контакта крышек (DIN6921)
(Арт. PR08.2525)
Гайка с насечкой, препятствующей откручиванию оцинкованная M5 (DIN 6923)
(Арт. PR08.5034)

1

Комплект соединительный
(Винт M6x10 DIN 603+гайка M6 DIN 6923)
Промрукав
(Арт. PR08.2408)

					ТРМ ОКЛ ПР 002-2020-014		
Изм.	Лист	№ докум.	Подп.	Дата	Переходник левый с крышкой Стандарт Промрукав	Лит.	Масса / Масштаб
Разраб.							
Пров.						Лист 1	Листов 2
Т.контр.							
Н.контр.						Промрукав	
Утв.						Русский производитель электрики	

Перв. примен. | Справ. № | Подп. и дата | Инв. № дубл. | Взам. инв. № | Подп. и дата | Инв. № подл.

Типоразмер	Артикул	Ширина (А), мм	Ширина (В), мм	Высота (Н), мм	Толщина(S), мм	Поз. 1, шт.	Поз. 2, шт.
Переходник левый с крышкой Стандарт Промрукав 400х300х100	PR16.0687	400	300	100	0,8	20	2
Переходник левый с крышкой Стандарт Промрукав 500х150х50	PR16.0688	500	150	50	0,8	14	2
Переходник левый с крышкой Стандарт Промрукав 500х150х80	PR16.0689	500	150	80	0,8	16	2
Переходник левый с крышкой Стандарт Промрукав500х150х100	PR16.0690	500	150	100	0,8	18	2
Переходник левый с крышкой Стандарт Промрукав 500х200х50	PR16.0691	500	200	50	0,8	16	2
Переходник левый с крышкой Стандарт Промрукав 500х200х80	PR16.0692	500	200	80	0,8	18	2
Переходник левый с крышкой Стандарт Промрукав500х200х100	PR16.0693	500	200	100	0,8	20	2
Переходник левый с крышкой Стандарт Промрукав 500х300х50	PR16.0694	500	300	50	0,8	18	2
Переходник левый с крышкой Стандарт Промрукав 500х300х80	PR16.0695	500	300	80	0,8	20	2
Переходник левый с крышкой Стандарт Промрукав500х300х100	PR16.0696	500	300	100	0,8	22	2
Переходник левый с крышкой Стандарт Промрукав 500х400х50	PR16.0697	500	400	50	0,8	20	2
Переходник левый с крышкой Стандарт Промрукав 500х400х80	PR16.0698	500	400	80	0,8	22	2
Переходник левый с крышкой Стандарт Промрукав500х400х100	PR16.0699	500	400	100	0,8	24	2
Переходник левый с крышкой Стандарт Промрукав 600х300х50	PR16.0700	600	300	50	0,8	20	2
Переходник левый с крышкой Стандарт Промрукав 600х300х80	PR16.0701	600	300	80	0,8	24	2
Переходник левый с крышкой Стандарт Промрукав600х300х100	PR16.0702	600	300	100	0,8	24	2
Переходник левый с крышкой Стандарт Промрукав 600х400х50	PR16.0703	600	400	50	0,8	22	2
Переходник левый с крышкой Стандарт Промрукав 600х400х80	PR16.0704	600	400	80	0,8	26	2
Переходник левый с крышкой Стандарт Промрукав600х400х100	PR16.0705	600	400	100	0,8	26	2
Переходник левый с крышкой Стандарт Промрукав 600х500х50	PR16.0706	600	500	50	0,8	24	2
Переходник левый с крышкой Стандарт Промрукав 600х500х80	PR16.0707	600	500	80	0,8	26	2
Переходник левый с крышкой Стандарт Промрукав600х500х100	PR16.0708	600	500	100	0,8	28	2

ОКЛ-ПР
Промрукав

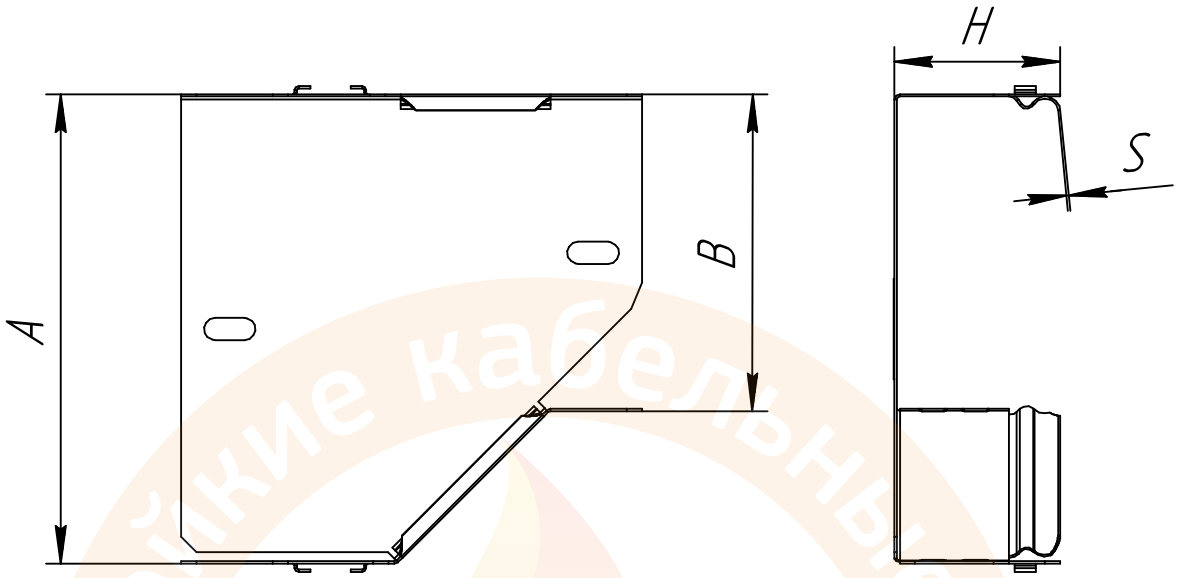

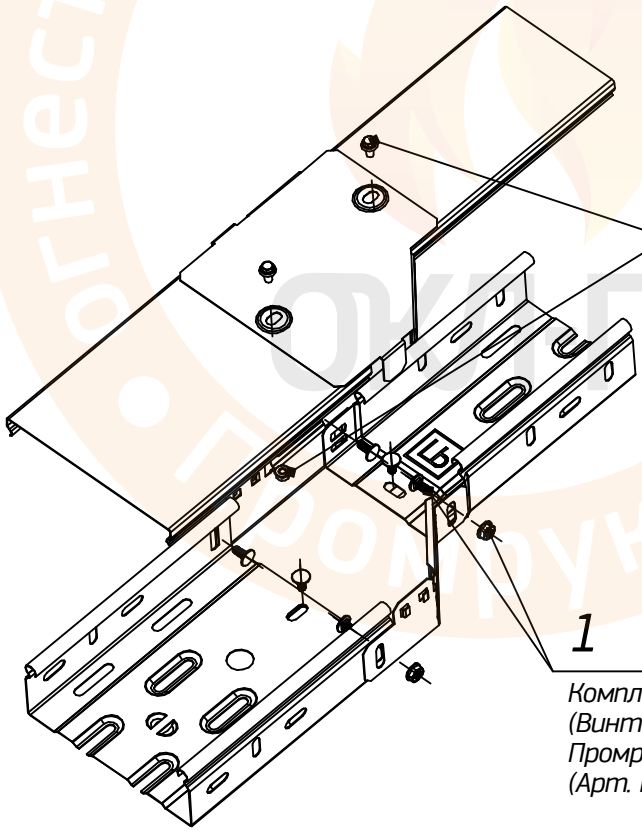

2

Винт М5х8 для обеспечения электрического контакта крышек (DIN6921)
(Арт. PR08.2525)
Гайка с насечкой, препятствующей откручиванию оцинкованная М5 (DIN 6923)
(Арт. PR08.5034)

1

Комплект соединительный
(Винт М6х10 DIN 603+гайка М6 DIN 6923)
Промрукав
(Арт. PR08.2408)

					ТРМ ОКЛ ПР 002-2020-014	
Изм.	Лист	№ докум.	Подп.	Дата	Переходник левый с крышкой Стандарт Промрукав	Лит. / Масса / Масштаб
Разраб.						
Пров.						Лист 1 / Листов 2
Т.контр.						
Н.контр.						Промрукав
Утв.						Русский производитель электрики

Копировал

Формат А4

Перв. примен.

Справ. №

Подп. и дата

Инв. № дубл.

Взам. инв. №

Подп. и дата

Инв. № подл.

Типоразмер	Артикул	Ширина (A), мм	Ширина (B), мм	Высота (H), мм	Толщина(S), мм	Поз. 1, шт.	Поз. 2, шт.
Переходник левый с крышкой Стандарт Промрукав 100x50x50	PR16.0563	100	50	50	0,7	6	2
Переходник левый с крышкой Стандарт Промрукав 150x100x50	PR16.0486	150	100	50	0,7	6	2
Переходник левый с крышкой Стандарт Промрукав 150x100x80	PR16.0487	150	100	80	0,7	10	2
Переходник левый с крышкой Стандарт Промрукав 150x100x100	PR16.0488	150	100	100	0,7	10	2
Переходник левый с крышкой Стандарт Промрукав 200x100x50	PR16.0489	200	100	50	0,8	8	2
Переходник левый с крышкой Стандарт Промрукав 200x150x50	PR16.0490	200	150	50	0,8	8	2
Переходник левый с крышкой Стандарт Промрукав 200x100x80	PR16.0491	200	100	80	0,8	12	2
Переходник левый с крышкой Стандарт Промрукав 200x150x80	PR16.0492	200	150	80	0,8	12	2
Переходник левый с крышкой Стандарт Промрукав 200x100x100	PR16.0493	200	100	100	0,8	12	2
Переходник левый с крышкой Стандарт Промрукав 200x150x100	PR16.0494	200	150	100	0,8	12	2
Переходник левый с крышкой Стандарт Промрукав 300x100x50	PR16.0495	300	100	50	0,8	10	2
Переходник левый с крышкой Стандарт Промрукав 300x150x50	PR16.0496	300	150	50	0,8	10	2
Переходник левый с крышкой Стандарт Промрукав 300x200x50	PR16.0497	300	200	50	0,8	12	2
Переходник левый с крышкой Стандарт Промрукав 300x100x80	PR16.0498	300	100	80	0,8	14	2
Переходник левый с крышкой Стандарт Промрукав 300x150x80	PR16.0499	300	150	80	0,8	14	2
Переходник левый с крышкой Стандарт Промрукав 300x200x80	PR16.0500	300	200	80	0,8	16	2
Переходник левый с крышкой Стандарт Промрукав 300x100x100	PR16.0501	300	100	100	0,8	14	2
Переходник левый с крышкой Стандарт Промрукав 300x150x100	PR16.0502	300	150	100	0,8	14	2
Переходник левый с крышкой Стандарт Промрукав 300x200x100	PR16.0503	300	200	100	0,8	16	2
Переходник левый с крышкой Стандарт Промрукав 400x150x50	PR16.0679	400	150	50	0,8	12	2
Переходник левый с крышкой Стандарт Промрукав 400x150x80	PR16.0680	400	150	80	0,8	16	2
Переходник левый с крышкой Стандарт Промрукав 400x150x100	PR16.0681	400	150	100	0,8	16	2
Переходник левый с крышкой Стандарт Промрукав 400x200x50	PR16.0682	400	200	50	0,8	14	2
Переходник левый с крышкой Стандарт Промрукав 400x200x80	PR16.0683	400	200	80	0,8	18	2
Переходник левый с крышкой Стандарт Промрукав 400x200x100	PR16.0684	400	200	100	0,8	18	2
Переходник левый с крышкой Стандарт Промрукав 400x300x50	PR16.0685	400	300	50	0,8	16	2
Переходник левый с крышкой Стандарт Промрукав 400x300x80	PR16.0686	400	300	80	0,8	20	2

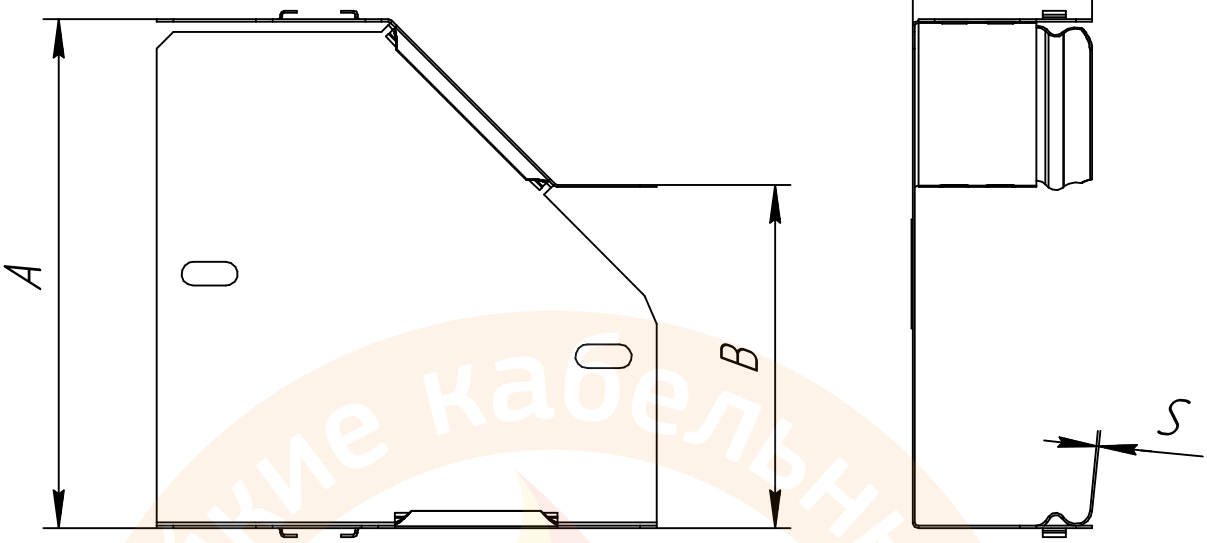

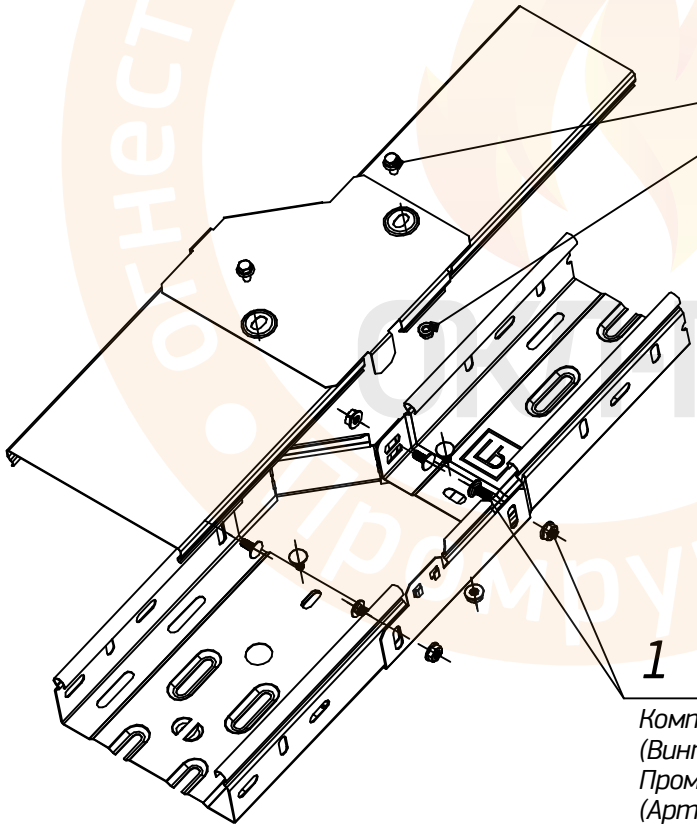

2

Винт M5x8 для обеспечения электрического контакта крышек (DIN6921)
(Арт. PR08.2525)
Гайка с насечкой, препятствующей откручиванию оцинкованная M5 (DIN 6923)
(Арт. PR08.5034)

1

Комплект соединительный
(Винт M6x10 DIN 603+гайка M6 DIN 6923)
Промрукав
(Арт. PR08.2408)

Изм.	Лист	№ докум.	Подп.	Дата	ТРМ ОКЛ ПР 002-2020-015
Разраб.					Переходник правый с крышкой Стандарт Промрукав
Пров.					
Т.контр.					
Н.контр.					
Утв.					

Лит.	Масса	Масштаб
Лист 1	Листов 2	

Промрукав
Русский производитель электрики

Перв. примен.

Справ. №

Подп. и дата

Инв. № дубл.

Взам. инв. №

Подп. и дата

Инв. № подл.

Типоразмер	Артикул	Ширина (А), мм	Ширина (В), мм	Высота (Н), мм	Толщина(S), мм	Поз. 1, шт.	Поз. 2, шт.
Переходник правый с крышкой Стандарт Промрукав 400х300х100	PR16.0717	400	300	100	0,8	20	2
Переходник правый с крышкой Стандарт Промрукав 500х150х50	PR16.0718	500	150	50	0,8	14	2
Переходник правый с крышкой Стандарт Промрукав 500х150х80	PR16.0719	500	150	80	0,8	16	2
Переходник правый с крышкой Стандарт Промрукав500х150х100	PR16.0720	500	150	100	0,8	18	2
Переходник правый с крышкой Стандарт Промрукав 500х200х50	PR16.0721	500	200	50	0,8	16	2
Переходник правый с крышкой Стандарт Промрукав 500х200х80	PR16.0722	500	200	80	0,8	18	2
Переходник правый с крышкой Стандарт Промрукав500х200х100	PR16.0723	500	200	100	0,8	20	2
Переходник правый с крышкой Стандарт Промрукав 500х300х50	PR16.0724	500	300	50	0,8	18	2
Переходник правый с крышкой Стандарт Промрукав 500х300х80	PR16.0725	500	300	80	0,8	20	2
Переходник правый с крышкой Стандарт Промрукав500х300х100	PR16.0726	500	300	100	0,8	22	2
Переходник правый с крышкой Стандарт Промрукав 500х400х50	PR16.0727	500	400	50	0,8	20	2
Переходник правый с крышкой Стандарт Промрукав 500х400х80	PR16.0728	500	400	80	0,8	22	2
Переходник правый с крышкой Стандарт Промрукав500х400х100	PR16.0729	500	400	100	0,8	24	2
Переходник правый с крышкой Стандарт Промрукав 600х300х50	PR16.0730	600	300	50	0,8	20	2
Переходник правый с крышкой Стандарт Промрукав 600х300х80	PR16.0731	600	300	80	0,8	24	2
Переходник правый с крышкой Стандарт Промрукав600х300х100	PR16.0732	600	300	100	0,8	24	2
Переходник правый с крышкой Стандарт Промрукав 600х400х50	PR16.0733	600	400	50	0,8	22	2
Переходник правый с крышкой Стандарт Промрукав 600х400х80	PR16.0734	600	400	80	0,8	26	2
Переходник правый с крышкой Стандарт Промрукав600х400х100	PR16.0735	600	400	100	0,8	26	2
Переходник правый с крышкой Стандарт Промрукав 600х500х50	PR16.0736	600	500	50	0,8	24	2
Переходник правый с крышкой Стандарт Промрукав 600х500х80	PR16.0737	600	500	80	0,8	26	2
Переходник правый с крышкой Стандарт Промрукав600х500х100	PR16.0738	600	500	100	0,8	28	2

ОКЛ-ПР
Промрукав

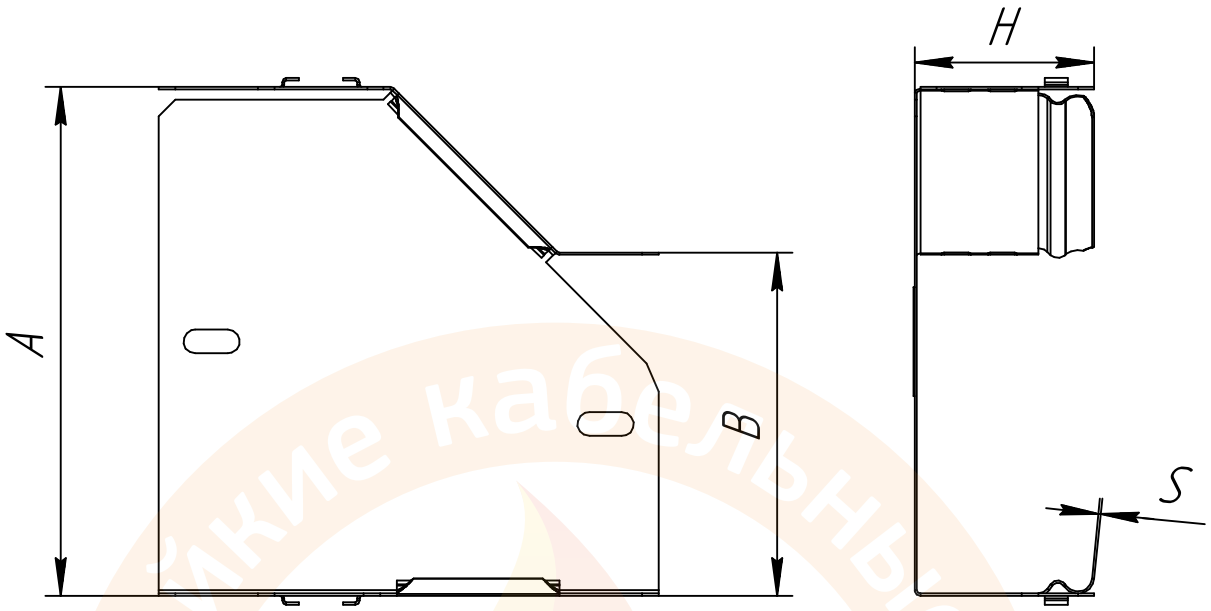

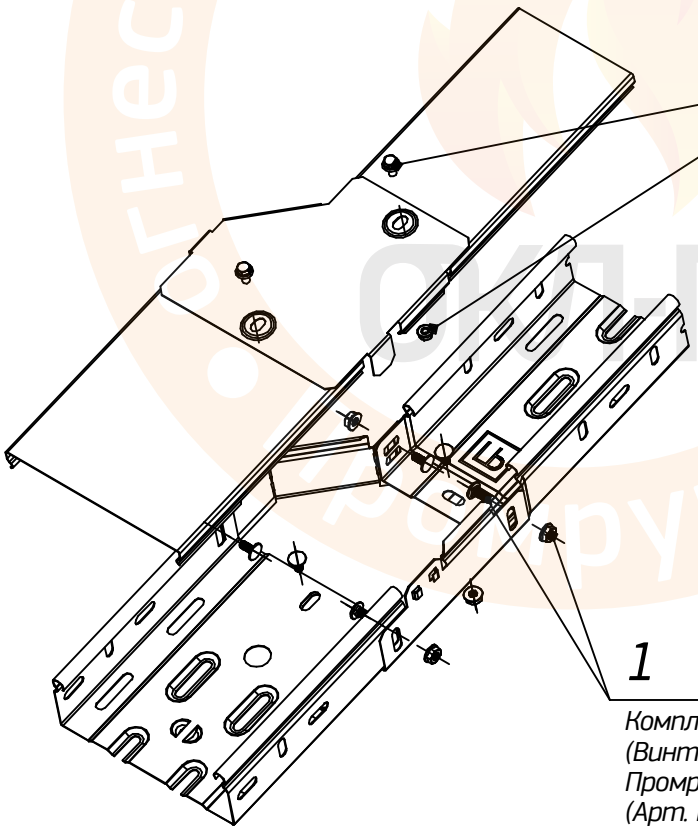

2

Винт M5x8 для обеспечения электрического контакта крышек (DIN6921)
(Арт. PR08.2525)
Гайка с насечкой, препятствующей откручиванию оцинкованная M5 (DIN 6923)
(Арт. PR08.5034)

1

Комплект соединительный
(Винт M6x10 DIN 603+гайка M6 DIN 6923)
Промрукав
(Арт. PR08.2408)

ТРМ ОКЛ ПР 002-2020-015

Переходник правый с крышкой Стандарт Промрукав

Изм.	Лист	№ докум.	Подп.	Дата
Разраб.				
Пров.				
Т.контр.				
Н.контр.				
Утв.				

Лит.	Масса	Масштаб
Лист 1	Листов 2	

Промрукав
Русский производитель электрики

Перв. примен.
Справ. №
Подп. и дата
Инв. № дубл.
Взам. инв. №
Подп. и дата
Инв. № подл.

Копировал

Формат А4

Типоразмер	Артикул	Ширина (А), мм	Ширина (В), мм	Высота (Н), мм	Толщина(S), мм	Поз. 1, шт.	Поз. 2, шт.
Переходник правый с крышкой Стандарт Промрукав 100x50x50	PR16.0564	100	50	50	0,7	6	2
Переходник правый с крышкой Стандарт Промрукав 150x100x50	PR16.0504	150	100	50	0,7	6	2
Переходник правый с крышкой Стандарт Промрукав 150x100x80	PR16.0505	150	100	80	0,7	10	2
Переходник правый с крышкой Стандарт Промрукав 150x100x100	PR16.0506	150	100	100	0,7	10	2
Переходник правый с крышкой Стандарт Промрукав 200x100x50	PR16.0507	200	100	50	0,8	8	2
Переходник правый с крышкой Стандарт Промрукав 200x150x50	PR16.0508	200	150	50	0,8	8	2
Переходник правый с крышкой Стандарт Промрукав 200x100x80	PR16.0509	200	100	80	0,8	12	2
Переходник правый с крышкой Стандарт Промрукав 200x150x80	PR16.0510	200	150	80	0,8	12	2
Переходник правый с крышкой Стандарт Промрукав 200x100x100	PR16.0511	200	100	100	0,8	12	2
Переходник правый с крышкой Стандарт Промрукав 200x150x100	PR16.0512	200	150	100	0,8	12	2
Переходник правый с крышкой Стандарт Промрукав 300x100x50	PR16.0513	300	100	50	0,8	10	2
Переходник правый с крышкой Стандарт Промрукав 300x150x50	PR16.0514	300	150	50	0,8	10	2
Переходник правый с крышкой Стандарт Промрукав 300x200x50	PR16.0515	300	200	50	0,8	12	2
Переходник правый с крышкой Стандарт Промрукав 300x100x80	PR16.0516	300	100	80	0,8	14	2
Переходник правый с крышкой Стандарт Промрукав 300x150x80	PR16.0517	300	150	80	0,8	14	2
Переходник правый с крышкой Стандарт Промрукав 300x200x80	PR16.0518	300	200	80	0,8	16	2
Переходник правый с крышкой Стандарт Промрукав 300x100x100	PR16.0519	300	100	100	0,8	14	2
Переходник правый с крышкой Стандарт Промрукав 300x150x100	PR16.0520	300	150	100	0,8	14	2
Переходник правый с крышкой Стандарт Промрукав 300x200x100	PR16.0521	300	200	100	0,8	16	2
Переходник правый с крышкой Стандарт Промрукав 400x150x50	PR16.0709	400	150	50	0,8	12	2
Переходник правый с крышкой Стандарт Промрукав 400x150x80	PR16.0710	400	150	80	0,8	16	2
Переходник правый с крышкой Стандарт Промрукав 400x150x100	PR16.0711	400	150	100	0,8	16	2
Переходник правый с крышкой Стандарт Промрукав 400x200x50	PR16.0712	400	200	50	0,8	14	2
Переходник правый с крышкой Стандарт Промрукав 400x200x80	PR16.0713	400	200	80	0,8	18	2
Переходник правый с крышкой Стандарт Промрукав 400x200x100	PR16.0714	400	200	100	0,8	18	2
Переходник правый с крышкой Стандарт Промрукав 400x300x50	PR16.0715	400	300	50	0,8	16	2
Переходник правый с крышкой Стандарт Промрукав 400x300x80	PR16.0716	400	300	80	0,8	20	2

ОКЛ-ПР
Промрукав

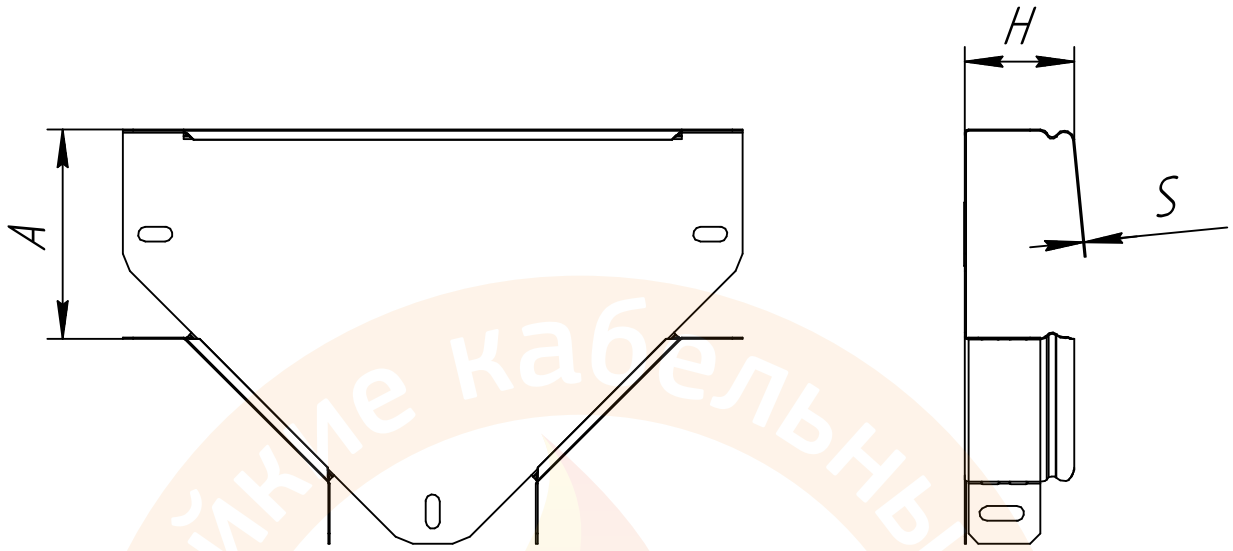

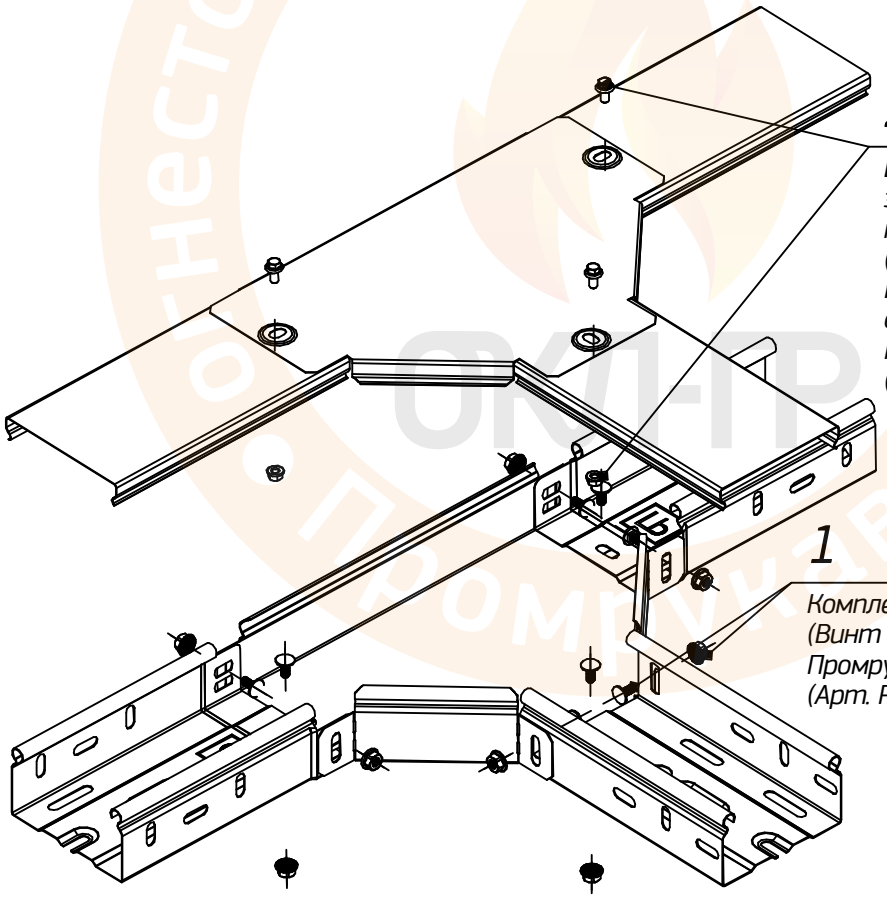

2

Винт М5х8 для обеспечения электрического контакта крышек (DIN6921)
(Арт. PR08.2525)
Гайка с насечкой, препятствующей откручиванию оцинкованная М5 (DIN 6923)
(Арт. PR08.5034)

1

Комплект соединительный
(Винт М6х10 DIN 603+гайка М6 DIN 6923)
Промрукав
(Арт. PR08.2408)

ТРМ ОКЛ ПР 002-2020-016

Т-образный ответвитель с крышкой Стандарт Промрукав

Изм.	Лист	№ докум.	Подп.	Дата
Разраб.				
Пров.				
Т.контр.				
Н.контр.				
Утв.				

Лит.	Масса	Масштаб
Лист 1	Листов 2	

Промрукав
Русский производитель электрики

Копировал

Формат А4

Перв. примен.

Справ. №

Подп. и дата

Инв. № дубл.

Взам. инв. №

Подп. и дата

Инв. № подл.

Типоразмер	Артикул	Ширина (A), мм	Высота (H), мм	Толщина(S), мм	Поз. 1, шт.	Поз. 2, шт.
Т-образный ответвитель с крышкой Стандарт Промрукав 50х50	PR16.0001	50	50	0,7	9	3
Т-образный ответвитель с крышкой Стандарт Промрукав 100х50	PR16.0432	100	50	0,7	9	3
Т-образный ответвитель с крышкой Стандарт Промрукав 100х80	PR16.0433	100	80	0,7	15	3
Т-образный ответвитель с крышкой Стандарт Промрукав 100х100	PR16.0434	100	100	0,7	15	3
Т-образный ответвитель с крышкой Стандарт Промрукав 150х50	PR16.0435	150	50	0,7	9	3
Т-образный ответвитель с крышкой Стандарт Промрукав 150х80	PR16.0436	150	80	0,7	15	3
Т-образный ответвитель с крышкой Стандарт Промрукав 150х100	PR16.0437	150	100	0,7	15	3
Т-образный ответвитель с крышкой Стандарт Промрукав 200х50	PR16.0438	200	50	0,8	15	3
Т-образный ответвитель с крышкой Стандарт Промрукав 200х80	PR16.0439	200	80	0,8	21	3
Т-образный ответвитель с крышкой Стандарт Промрукав 200х100	PR16.0440	200	100	0,8	21	3
Т-образный ответвитель с крышкой Стандарт Промрукав 300х50	PR16.0441	300	50	0,8	21	3
Т-образный ответвитель с крышкой Стандарт Промрукав 300х80	PR16.0442	300	80	0,8	27	3
Т-образный ответвитель с крышкой Стандарт Промрукав 300х100	PR16.0443	300	100	0,8	27	3
Т-образный ответвитель с крышкой Стандарт Промрукав 400х50	PR16.0631	400	50	1	27	3
Т-образный ответвитель с крышкой Стандарт Промрукав 400х80	PR16.0632	400	80	1	33	3
Т-образный ответвитель с крышкой Стандарт Промрукав 400х100	PR16.0633	400	100	1	33	3
Т-образный ответвитель с крышкой Стандарт Промрукав 500х50	PR16.0634	500	50	1	33	3
Т-образный ответвитель с крышкой Стандарт Промрукав 500х80	PR16.0635	500	80	1	39	3
Т-образный ответвитель с крышкой Стандарт Промрукав 500х100	PR16.0636	500	100	1	39	3
Т-образный ответвитель с крышкой Стандарт Промрукав 600х50	PR16.0637	600	50	1	39	3
Т-образный ответвитель с крышкой Стандарт Промрукав 600х80	PR16.0638	600	80	1	45	3
Т-образный ответвитель с крышкой Стандарт Промрукав 600х100	PR16.0639	600	100	1	45	3

ОКЛ-ПР

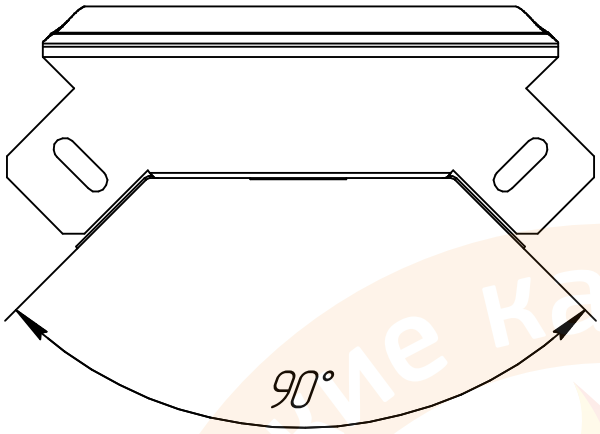

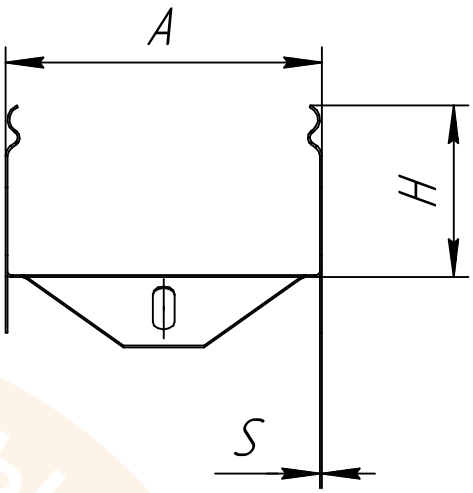

2

Винт M5x8 для обеспечения электрического контакта крышек (DIN6921)
(Арт. PR08.2525)
Гайка с насечкой, препятствующей откручиванию оцинкованная M5 (DIN 6923)
(Арт. PR08.5034)

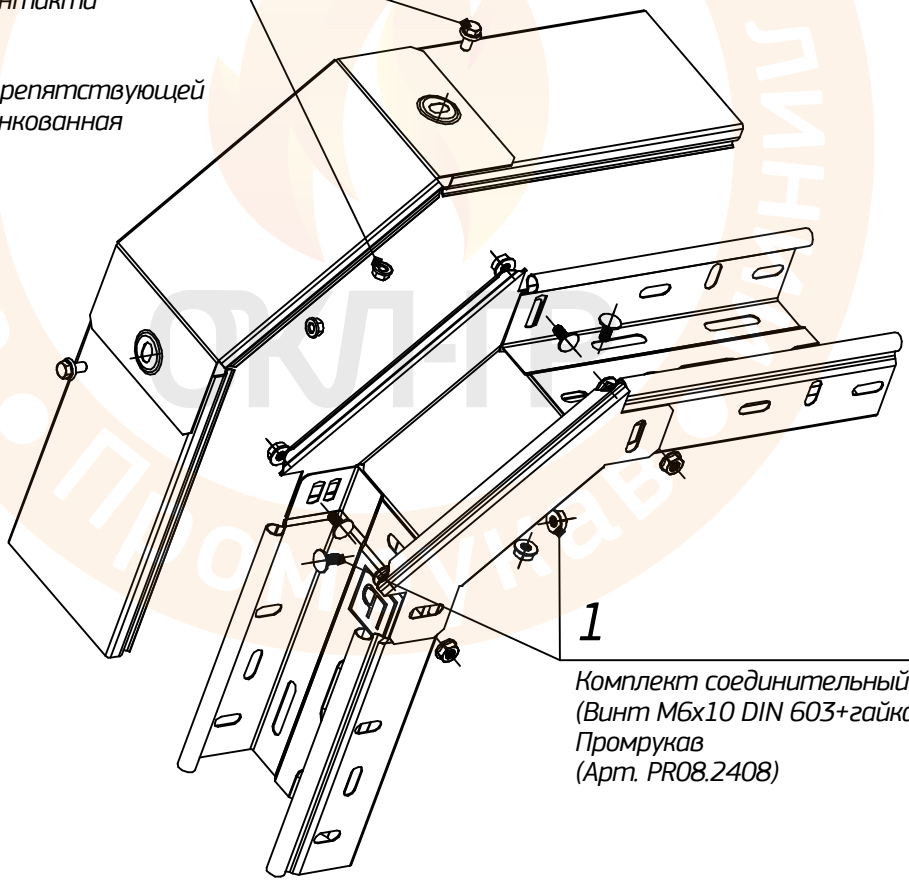

1

Комплект соединительный
(Винт M6x10 DIN 603+гайка M6 DIN 6923)
Промрукав
(Арт. PR08.2408)

Огнестойкие кабельные линии
ОКЛ ПРОМРУКАВ

Перв. примен.

Справ. №

Подп. и дата

Инв. № дубл.

Взам. инв. №

Подп. и дата

Инв. № подл.

Изм.	Лист	№ докум.	Подп.	Дата
Разраб.				
Пров.				
Т.контр.				
Н.контр.				
Утв.				

ТРМ ОКЛ ПР 002-2020-017

Угол вертикальный внешний 90° с крышкой Стандарт Промрукав

Лит.	Масса	Масштаб

Лист 1 Листов 2

Промрукав
Русский производитель электрики

Копировал

Формат А4

Типоразмер	Артикул	Ширина (A), мм	Высота (H), мм	Толщина (S), мм	Поз. 1, шт.	Поз. 2, шт.
Угол вертикальный внешний 90° с крышкой Стандарт Промрукав 50х50	PR16.0568	50	50	0,7	6	2
Угол вертикальный внешний 90° с крышкой Стандарт Промрукав100х50	PR16.0451	100	50	0,7	6	2
Угол вертикальный внешний 90° с крышкой Стандарт Промрукав 100х80	PR16.0543	100	80	0,7	10	2
Угол вертикальный внешний 90° с крышкой Стандарт Промрукав 100х100	PR16.0544	100	100	0,7	10	2
Угол вертикальный внешний 90° с крышкой Стандарт Промрукав 150х50	PR16.0545	150	50	0,7	6	2
Угол вертикальный внешний 90° с крышкой Стандарт Промрукав 150х80	PR16.0546	150	80	0,7	10	2
Угол вертикальный внешний 90° с крышкой Стандарт Промрукав 150х100	PR16.0547	150	100	0,7	10	2
Угол вертикальный внешний 90° с крышкой Стандарт Промрукав 200х50	PR16.0548	200	50	0,8	10	2
Угол вертикальный внешний 90° с крышкой Стандарт Промрукав 200х80	PR16.0549	200	80	0,8	14	2
Угол вертикальный внешний 90° с крышкой Стандарт Промрукав 200х100	PR16.0452	200	100	0,8	14	2
Угол вертикальный внешний 90° с крышкой Стандарт Промрукав 300х50	PR16.0550	300	50	0,8	14	2
Угол вертикальный внешний 90° с крышкой Стандарт Промрукав 300х80	PR16.0453	300	80	0,8	18	2
Угол вертикальный внешний 90° с крышкой Стандарт Промрукав 300х100	PR16.0551	300	100	0,8	18	2
Угол вертикальный внешний 90° с крышкой Стандарт Промрукав 400х50	PR16.0583	400	50	1	18	2
Угол вертикальный внешний 90° с крышкой Стандарт Промрукав 400х80	PR16.0584	400	80	1	22	2
Угол вертикальный внешний 90° с крышкой Стандарт Промрукав 400х100	PR16.0585	400	100	1	22	2
Угол вертикальный внешний 90° с крышкой Стандарт Промрукав 500х50	PR16.0586	500	50	1	22	2
Угол вертикальный внешний 90° с крышкой Стандарт Промрукав 500х80	PR16.0587	500	80	1	26	2
Угол вертикальный внешний 90° с крышкой Стандарт Промрукав 500х100	PR16.0488	500	100	1	26	2
Угол вертикальный внешний 90° с крышкой Стандарт Промрукав 600х50	PR16.0589	600	50	1	26	2
Угол вертикальный внешний 90° с крышкой Стандарт Промрукав 600х80	PR16.0590	600	80	1	30	2
Угол вертикальный внешний 90° с крышкой Стандарт Промрукав 600х100	PR16.0591	600	100	1	30	2

ОКЛ-ПР

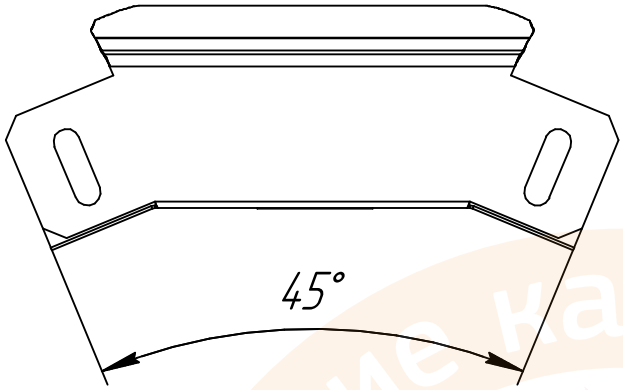

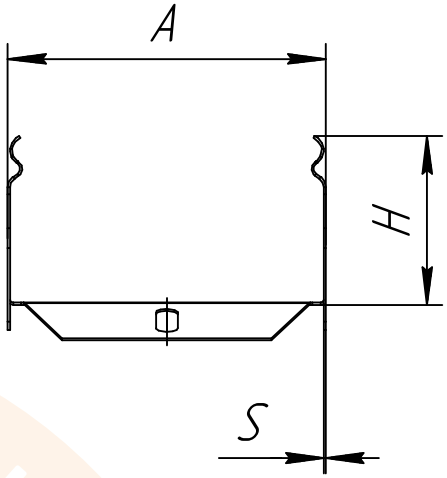

2

Винт M5x8 для обеспечения электрического контакта крышек (DIN6921)
(Арт. PR08.2525)
Гайка с насечкой, препятствующей откручиванию оцинкованная M5 (DIN 6923)
(Арт. PR08.5034)

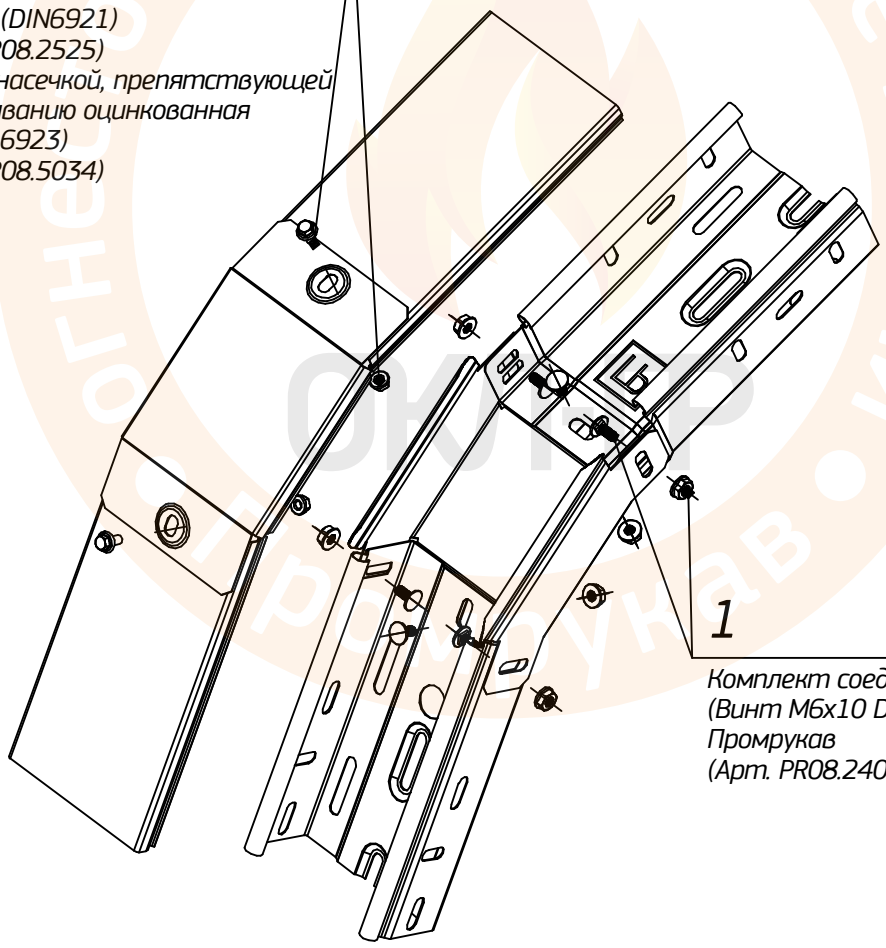

1

Комплект соединительный
(Винт M6x10 DIN 603+гайка M6 DIN 6923)
Промрукав
(Арт. PR08.2408)

Огнестойкие кабельные линии
ОКЛ
Промрукав

Перв. примен.

Справ. №

Подп. и дата

Инв. № дубл.

Взам. инв. №

Подп. и дата

Инв. № подл.

Изм.	Лист	№ докум.	Подп.	Дата
Разраб.				
Пров.				
Т.контр.				
Н.контр.				
Утв.				

ТРМ ОКЛ ПР 002-2020-018

Угол вертикальный внешний 45° с крышкой Стандарт Промрукав

Лит.	Масса	Масштаб

Лист 1 Листов 2

Промрукав
Русский производитель электрики

Типоразмер	Артикул	Ширина (A), мм	Высота (H), мм	Толщина(S), мм	Поз. 1, шт.	Поз. 2, шт.
Угол вертикальный внешний 45° с крышкой Стандарт Промрукав 50х50	PR16.0567	50	50	0,7	6	2
Угол вертикальный внешний 45° с крышкой Стандарт Промрукав100х50	PR16.0448	100	50	0,7	6	2
Угол вертикальный внешний 45° с крышкой Стандарт Промрукав 100х80	PR16.0534	100	80	0,7	10	2
Угол вертикальный внешний 45° с крышкой Стандарт Промрукав 100х100	PR16.0535	100	100	0,7	10	2
Угол вертикальный внешний 45° с крышкой Стандарт Промрукав 150х50	PR16.0536	150	50	0,7	6	2
Угол вертикальный внешний 45° с крышкой Стандарт Промрукав 150х80	PR16.0537	150	80	0,7	10	2
Угол вертикальный внешний 45° с крышкой Стандарт Промрукав 150х100	PR16.0538	150	100	0,7	10	2
Угол вертикальный внешний 45° с крышкой Стандарт Промрукав 200х50	PR16.0539	200	50	0,8	10	2
Угол вертикальный внешний 45° с крышкой Стандарт Промрукав 200х80	PR16.0539	200	80	0,8	14	2
Угол вертикальный внешний 45° с крышкой Стандарт Промрукав 200х100	PR16.0449	200	100	0,8	14	2
Угол вертикальный внешний 45° с крышкой Стандарт Промрукав 300х50	PR16.0541	300	50	0,8	14	2
Угол вертикальный внешний 45° с крышкой Стандарт Промрукав 300х80	PR16.0450	300	80	0,8	18	2
Угол вертикальный внешний 45° с крышкой Стандарт Промрукав 300х100	PR16.0542	300	100	0,8	18	2
Угол вертикальный внешний 45° с крышкой Стандарт Промрукав 400х50	PR16.0574	400	50	1	18	2
Угол вертикальный внешний 45° с крышкой Стандарт Промрукав 400х80	PR16.0575	400	80	1	22	2
Угол вертикальный внешний 45° с крышкой Стандарт Промрукав 400х100	PR16.0576	400	100	1	22	2
Угол вертикальный внешний 45° с крышкой Стандарт Промрукав 500х50	PR16.0577	500	50	1	22	2
Угол вертикальный внешний 45° с крышкой Стандарт Промрукав500х80	PR16.0578	500	80	1	26	2
Угол вертикальный внешний 45° с крышкой Стандарт Промрукав 500х100	PR16.0479	500	100	1	26	2
Угол вертикальный внешний 45° с крышкой Стандарт Промрукав 600х50	PR16.0580	600	50	1	26	2
Угол вертикальный внешний 45° с крышкой Стандарт Промрукав 600х80	PR16.0481	600	80	1	30	2
Угол вертикальный внешний 45° с крышкой Стандарт Промрукав 600х100	PR16.0582	600	100	1	30	2

ОКЛ-ПР

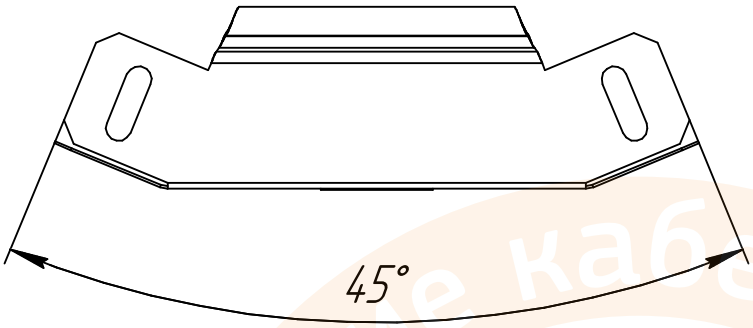

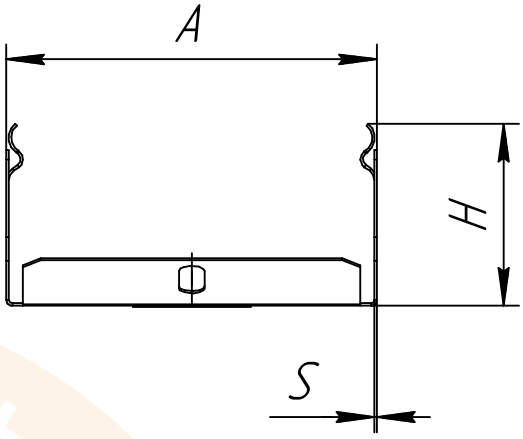

2

Винт M5x8 для обеспечения электрического контакта крышек (DIN6921)
(Арт. PR08.2525)
Гайка с насечкой, препятствующей откручиванию оцинкованная M5 (DIN 6923)
(Арт. PR08.5034)

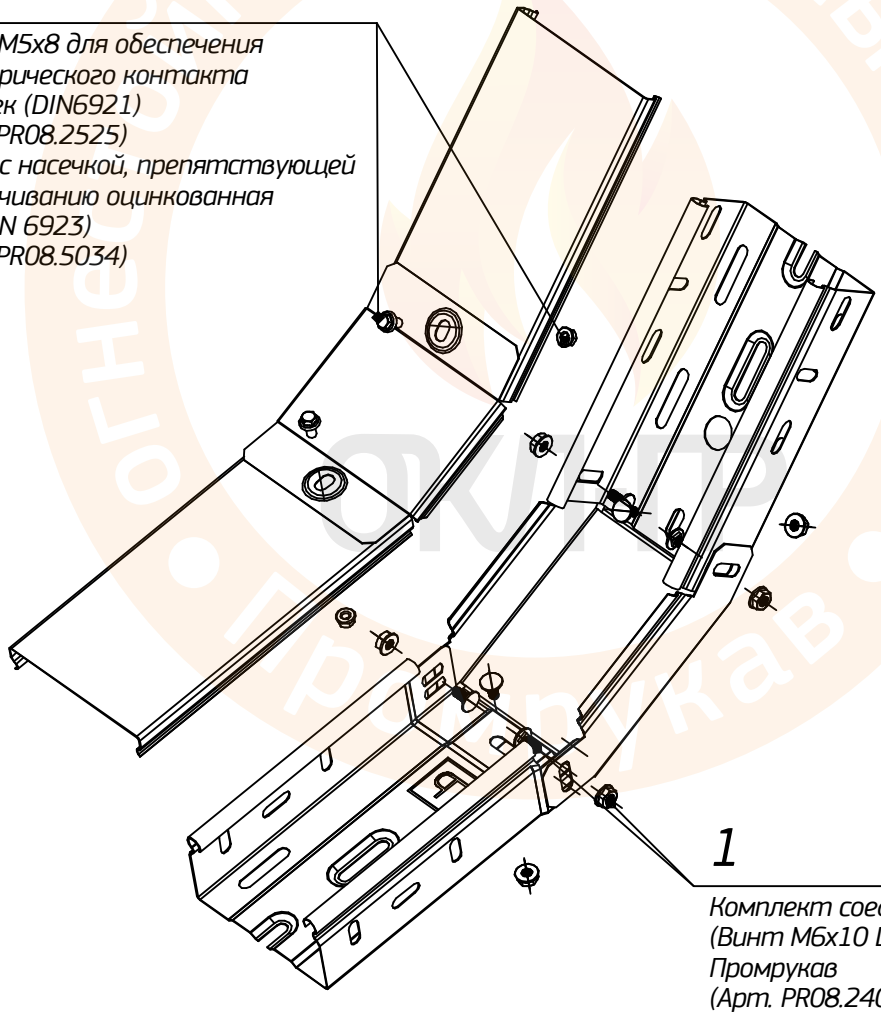

1

Комплект соединительный
(Винт M6x10 DIN 603+гайка M6 DIN 6923)
Промрукав
(Арт. PR08.2408)

Перв. примен.

Справ. №

Подп. и дата

Инв. № дубл.

Взам. инв. №

Подп. и дата

Инв. № подл.

Изм.	Лист	№ докум.	Подп.	Дата
Разраб.				
Пров.				
Т.контр.				
Н.контр.				
Утв.				

ТРМ ОКЛ ПР 002-2020-019

Угол вертикальный внутренний 45° с крышкой Стандарт Промрукав

Лит.	Масса	Масштаб

Лист 1 Листов 2

Промрукав
Русский производитель электрики

Копировал

Формат А4

Типоразмер	Артикул	Ширина (A), мм	Высота(H), мм	Толщина(S), мм	Поз. 1, шт.	Поз. 2, шт.
Угол вертикалный внутренний 45° с крышкой Стандарт Промрукав 50х50	PR16.0569	50	50	0,7	6	2
Угол вертикалный внутренний 45° с крышкой Стандарт Промрукав 100х50	PR16.0448	100	50	0,7	6	2
Угол вертикалный внутренний 45° с крышкой Стандарт Промрукав 100х80	PR16.0534	100	80	0,7	10	2
Угол вертикалный внутренний 45° с крышкой Стандарт Промрукав 100х100	PR16.0535	100	100	0,7	10	2
Угол вертикалный внутренний 45° с крышкой Стандарт Промрукав 150х50	PR16.0536	150	50	0,7	6	2
Угол вертикалный внутренний 45° с крышкой Стандарт Промрукав 150х80	PR16.0537	150	80	0,7	10	2
Угол вертикалный внутренний 45° с крышкой Стандарт Промрукав 150х100	PR16.0538	150	100	0,7	10	2
Угол вертикалный внутренний 45° с крышкой Стандарт Промрукав 200х50	PR16.0539	200	50	0,8	10	2
Угол вертикалный внутренний 45° с крышкой Стандарт Промрукав 200х80	PR16.0539	200	80	0,8	14	2
Угол вертикалный внутренний 45° с крышкой Стандарт Промрукав 200х100	PR16.0449	200	100	0,8	14	2
Угол вертикалный внутренний 45° с крышкой Стандарт Промрукав 300х50	PR16.0541	300	50	0,8	14	2
Угол вертикалный внутренний 45° с крышкой Стандарт Промрукав 300х80	PR16.0450	300	80	0,8	18	2
Угол вертикалный внутренний 45° с крышкой Стандарт Промрукав 300х100	PR16.0542	300	100	0,8	18	2
Угол вертикалный внутренний 45° с крышкой Стандарт Промрукав 400х50	PR16.0592	400	50	1	18	2
Угол вертикалный внутренний 45° с крышкой Стандарт Промрукав 400х80	PR16.0593	400	80	1	22	2
Угол вертикалный внутренний 45° с крышкой Стандарт Промрукав 400х100	PR16.0594	400	100	1	22	2
Угол вертикалный внутренний 45° с крышкой Стандарт Промрукав 500х50	PR16.0595	500	50	1	22	2
Угол вертикалный внутренний 45° с крышкой Стандарт Промрукав 500х80	PR16.0596	500	80	1	26	2
Угол вертикалный внутренний 45° с крышкой Стандарт Промрукав 500х100	PR16.0497	500	100	1	26	2
Угол вертикалный внутренний 45° с крышкой Стандарт Промрукав 600х50	PR16.0598	600	50	1	26	2
Угол вертикалный внутренний 45° с крышкой Стандарт Промрукав 600х80	PR16.0599	600	80	1	30	2
Угол вертикалный внутренний 45° с крышкой Стандарт Промрукав 600х100	PR16.0600	600	100	1	30	2

ОКЛ-ПР

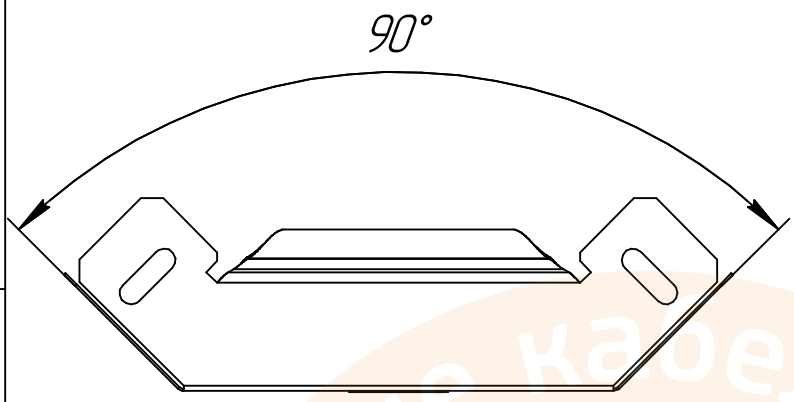

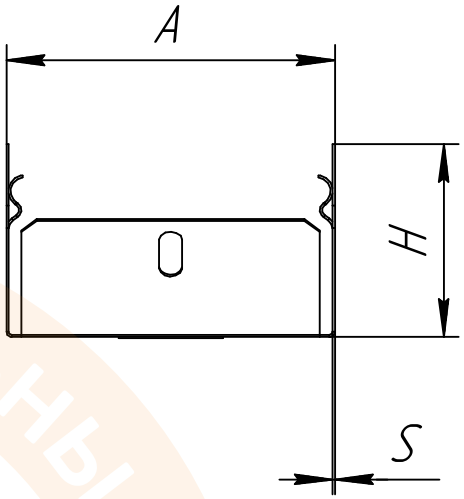

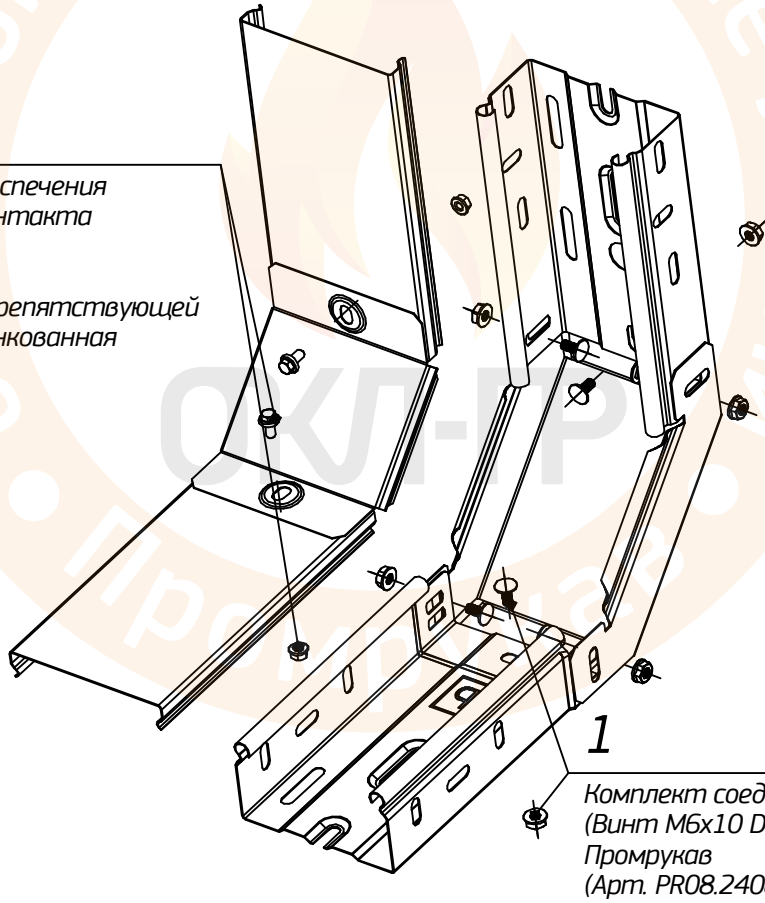

2

Винт M5x8 для обеспечения электрического контакта крышек (DIN6921)
(Арт. PR08.2525)
Гайка с насечкой, препятствующей откручиванию оцинкованная M5 (DIN 6923)
(Арт. PR08.5034)

1

Комплект соединительный
(Винт M6x10 DIN 603+гайка M6 DIN 6923)
Промрукав
(Арт. PR08.2408)

Перв. примен.

Справ. №

Подп. и дата

Инв. № дубл.

Взам. инв. №

Подп. и дата

Инв. № подл.

Изм.	Лист	№ докум.	Подп.	Дата
Разраб.				
Пров.				
Т.контр.				
Н.контр.				
Утв.				

ТРМ ОКЛ ПР 002-2020-020

Угол вертикальный внутренний 90° с крышкой Стандарт Промрукав

Лит.	Масса	Масштаб
Лист 1	Листов 2	

Промрукав
Русский производитель электрики

Копировал

Формат А4

Типоразмер	Артикул	Ширина(A), мм	Высота(H), мм	Толщина(S), мм	Поз. 1, шт.	Поз. 2, шт.
Угол вертикальный внутренний 90° с крышкой Стандарт Промрукав 50х50	PR16.0570	50	50	0,7	6	2
Угол вертикальный внутренний 90° с крышкой Стандарт Промрукав 100х50	PR16.0445	100	50	0,7	6	2
Угол вертикальный внутренний 90° с крышкой Стандарт Промрукав 100х80	PR16.0525	100	80	0,7	10	2
Угол вертикальный внутренний 90° с крышкой Стандарт Промрукав 100х100	PR16.0526	100	100	0,7	10	2
Угол вертикальный внутренний 90° с крышкой Стандарт Промрукав150х50	PR16.0527	150	50	0,7	6	2
Угол вертикальный внутренний 90° с крышкой Стандарт Промрукав 150х80	PR16.0528	150	80	0,7	10	2
Угол вертикальный внутренний 90° с крышкой Стандарт Промрукав 150х100	PR16.0529	150	100	0,7	10	2
Угол вертикальный внутренний 90° с крышкой Стандарт Промрукав 200х50	PR16.0530	200	50	0,8	10	2
Угол вертикальный внутренний 90° с крышкой Стандарт Промрукав 200х80	PR16.0531	200	80	0,8	14	2
Угол вертикальный внутренний 90° с крышкой Стандарт Промрукав 200х100	PR16.0446	200	100	0,8	14	2
Угол вертикальный внутренний 90° с крышкой Стандарт Промрукав 300х50	PR16.0533	300	50	0,8	14	2
Угол вертикальный внутренний 90° с крышкой Стандарт Промрукав 300х80	PR16.0447	300	80	0,8	18	2
Угол вертикальный внутренний 90° с крышкой Стандарт Промрукав 300х100	PR16.0533	300	100	0,8	18	2
Угол вертикальный внутренний 90° с крышкой Стандарт Промрукав 400х50	PR16.0601	400	50	1	18	2
Угол вертикальный внутренний 90° с крышкой Стандарт Промрукав 400х80	PR16.00602	400	80	1	22	2
Угол вертикальный внутренний 90° с крышкой Стандарт Промрукав 400х100	PR16.0603	400	100	1	22	2
Угол вертикальный внутренний 90° с крышкой Стандарт Промрукав 500х50	PR16.0604	500	50	1	22	2
Угол вертикальный внутренний 90° с крышкой Стандарт Промрукав 500х80	PR16.0605	500	80	1	26	2
Угол вертикальный внутренний 90° с крышкой Стандарт Промрукав 500х100	PR16.0606	500	100	1	26	2
Угол вертикальный внутренний 90° с крышкой Стандарт Промрукав 600х50	PR16.0607	600	50	1	26	2
Угол вертикальный внутренний 90° с крышкой Стандарт Промрукав 600х80	PR16.0608	600	80	1	30	2
Угол вертикальный внутренний 90° с крышкой Стандарт Промрукав 600х100	PR16.0609	600	100	1	30	2

ОКЛ-ПР

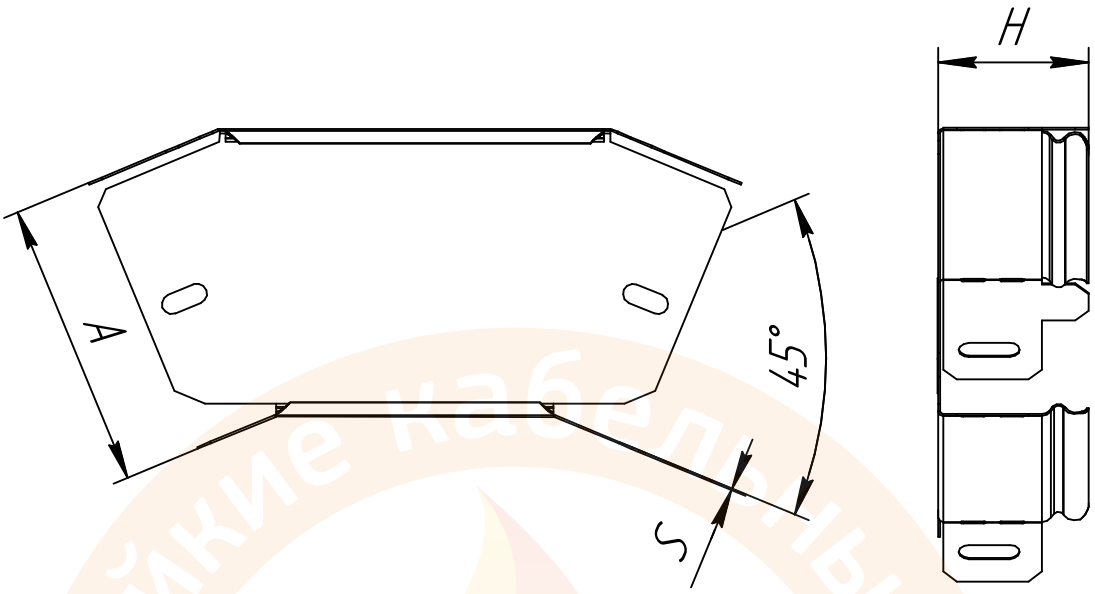

2

Винт М5х8 для обеспечения электрического контакта крышек (DIN6921)
(Арт. PR08.2525)
Гайка с насечкой, препятствующей откручиванию оцинкованная М5 (DIN 6923)
(Арт. PR08.5034)

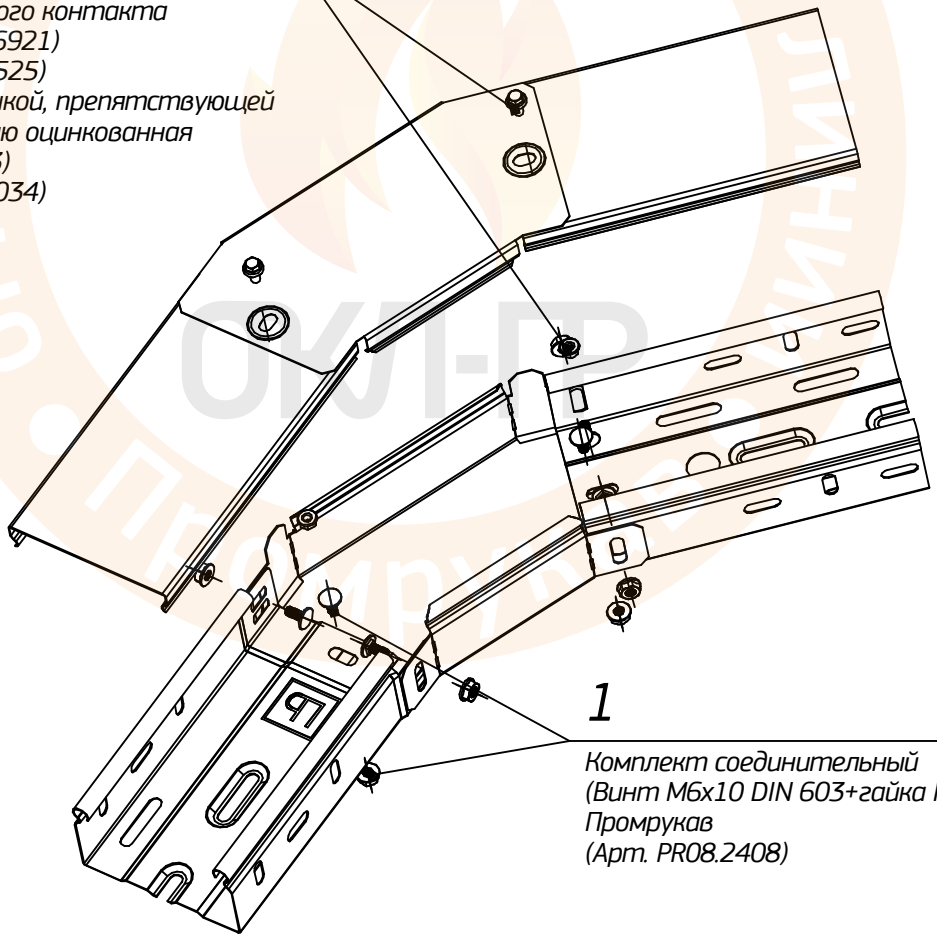

1

Комплект соединительный
(Винт М6х10 DIN 603+гайка М6 DIN 6923)
Промрукав
(Арт. PR08.2408)

ОКЛ-ПР

Изм.	Лист	№ докум.	Подп.	Дата
Разраб.				
Пров.				
Т.контр.				
Н.контр.				
Утв.				

ТРМ ОКЛ ПР 002-2020-021

Угол горизонтальный 45° с крышкой Стандарт Промрукав

Лит.	Масса	Масштаб
Лист 1	Листов 2	

Промрукав
Русский производитель электрики

Перв. примен.
Справ. №
Подп. и дата
Инв. № дубл.
Взам. инв. №
Подп. и дата
Инв. № подл.

Типоразмер	Артикул	Ширина(A), мм	Высота(H), мм	Толщина(S), мм	Поз. 1, шт.	Поз. 2, шт.
Угол горизонтальный 45˚с крышкой Стандарт Промрукав 50х50	PR16.0571	50	50	0,7	6	2
Угол горизонтальный 45˚с крышкой Стандарт Промрукав 100х50	PR16.0423	100	50	0,7	6	2
Угол горизонтальный 45˚с крышкой Стандарт Промрукав 100х80	PR16.0424	100	80	0,7	10	2
Угол горизонтальный 45˚с крышкой Стандарт Промрукав 100х100	PR16.0425	100	100	0,7	10	2
Угол горизонтальный 45˚с крышкой Стандарт Промрукав 150х50	PR16.0426	150	50	0,7	6	2
Угол горизонтальный 45˚с крышкой Стандарт Промрукав 150х80	PR16.0427	150	80	0,7	10	2
Угол горизонтальный 45˚с крышкой Стандарт Промрукав 150х100	PR16.0428	150	100	0,7	10	2
Угол горизонтальный 45˚с крышкой Стандарт Промрукав 200х50	PR16.0522	200	50	0,8	10	2
Угол горизонтальный 45˚с крышкой Стандарт Промрукав 200х80	PR16.0523	200	80	0,8	14	2
Угол горизонтальный 45˚с крышкой Стандарт Промрукав 200х100	PR16.0524	200	100	0,8	14	2
Угол горизонтальный 45˚с крышкой Стандарт Промрукав 300х50	PR16.0429	300	50	0,8	14	2
Угол горизонтальный 45˚с крышкой Стандарт Промрукав 300х80	PR16.0430	300	80	0,8	18	2
Угол горизонтальный 45˚с крышкой Стандарт Промрукав 300х100	PR16.0431	300	100	0,8	18	2
Угол горизонтальный 45˚с крышкой Стандарт Промрукав 400х50	PR16.0613	400	50	1	18	2
Угол горизонтальный 45˚с крышкой Стандарт Промрукав 400х80	PR16.0614	400	80	1	22	2
Угол горизонтальный 45˚с крышкой Стандарт Промрукав 400х100	PR16.0615	400	100	1	22	2
Угол горизонтальный 45˚с крышкой Стандарт Промрукав 500х50	PR16.0616	500	50	1	22	2
Угол горизонтальный 45˚с крышкой Стандарт Промрукав 500х80	PR16.0617	500	80	1	26	2
Угол горизонтальный 45˚с крышкой Стандарт Промрукав 500х100	PR16.0618	500	100	1	26	2
Угол горизонтальный 45˚с крышкой Стандарт Промрукав 600х50	PR16.0619	600	50	1	26	2
Угол горизонтальный 45˚с крышкой Стандарт Промрукав 600х80	PR16.0620	600	80	1	30	2
Угол горизонтальный 45˚с крышкой Стандарт Промрукав 600х100	PR16.0621	600	100	1	30	2

ОКЛ-ПР

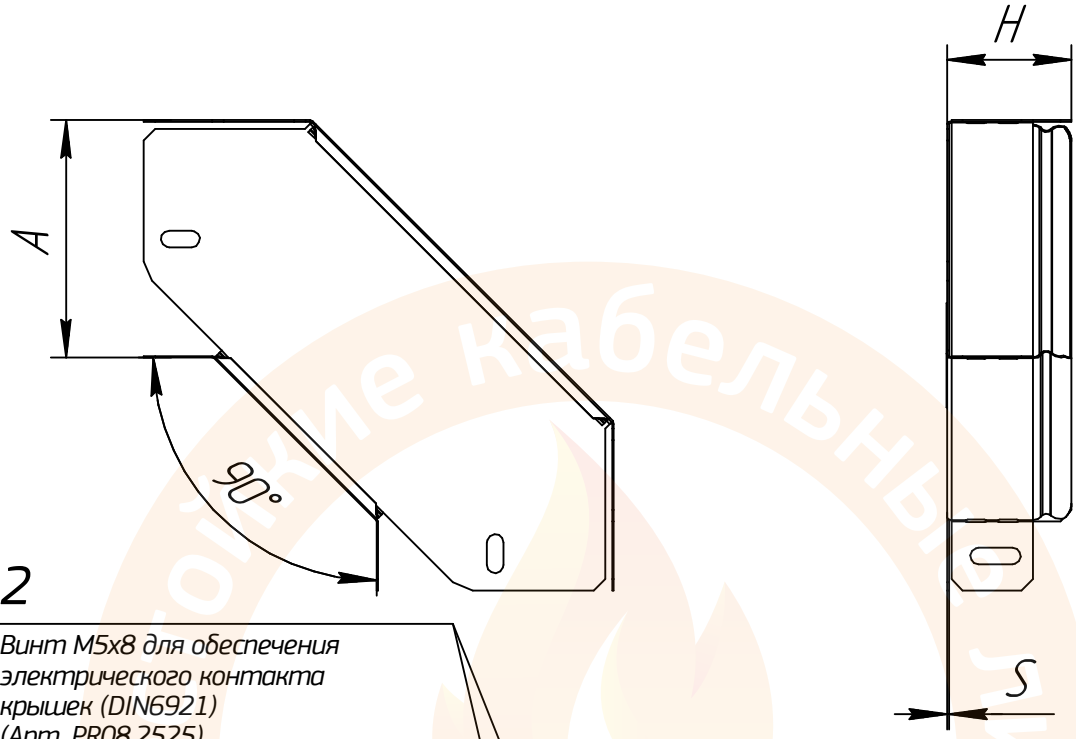

2

Винт М5х8 для обеспечения электрического контакта крышек (DIN6921)
(Арт. PR08.2525)
Гайка с насечкой, препятствующей откручиванию оцинкованная М5 (DIN 6923)
(Арт. PR08.5034)

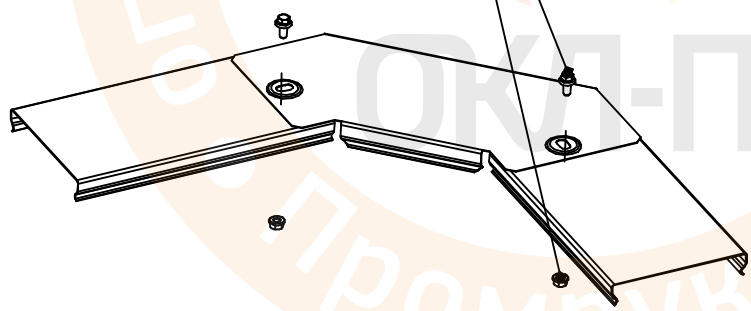

1

Комплект соединительный
(Винт М6х10 DIN 603+гайка М6 DIN 6923)
Промрукав
(Арт. PR08.2408)

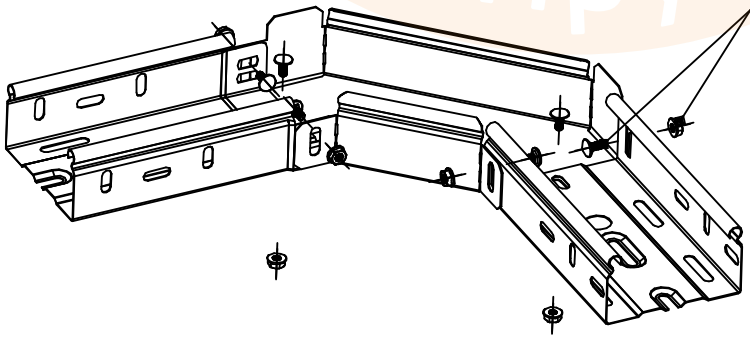

					ТРМ ОКЛ ПР 002-2020-022
Изм.	Лист	№ докум.	Подп.	Дата	Угол горизонтальный 90° с крышкой Стандарт Промрукав
Разраб.					
Пров.					
Т.контр.					
Н.контр.					
Утв.					

Лит.	Масса	Масштаб
Лист 1	Листов 2	

Промрукав
Русский производитель электрики

Перв. примен.

Справ. №

Подп. и дата

Инв. № дубл.

Взам. инв. №

Подп. и дата

Инв. № подл.

Типоразмер	Артикул	Ширина(A), мм	Высота(H), мм	Толщина(S), мм	Поз. 1, шт.	Поз. 2, шт.
Угол горизонтальный 90˚с крышкой Стандарт Промрукав 50x50	PR16.0572	50	50	0,7	6	2
Угол горизонтальный 90˚с крышкой Стандарт Промрукав 100x50	PR16.0411	100	50	0,7	6	2
Угол горизонтальный 90˚с крышкой Стандарт Промрукав 100x80	PR16.0412	100	80	0,7	10	2
Угол горизонтальный 90˚с крышкой Стандарт Промрукав 100x100	PR16.0413	100	100	0,7	10	2
Угол горизонтальный 90˚с крышкой Стандарт Промрукав150x50	PR16.0414	150	50	0,7	6	2
Угол горизонтальный 90˚с крышкой Стандарт Промрукав 150x80	PR16.0415	150	80	0,7	10	2
Угол горизонтальный 90˚с крышкой Стандарт Промрукав 150x100	PR16.0416	150	100	0,7	10	2
Угол горизонтальный 90˚с крышкой Стандарт Промрукав 200x50	PR16.0417	200	50	0,8	10	2
Угол горизонтальный 90˚с крышкой Стандарт Промрукав 200x80	PR16.0418	200	80	0,8	14	2
Угол горизонтальный 90˚с крышкой Стандарт Промрукав 200x100	PR16.0419	200	100	0,8	14	2
Угол горизонтальный 90˚с крышкой Стандарт Промрукав 300x50	PR16.0420	300	50	0,8	14	2
Угол горизонтальный 90˚с крышкой Стандарт Промрукав 300x80	PR16.0421	300	80	0,8	18	2
Угол горизонтальный 90˚с крышкой Стандарт Промрукав 300x100	PR16.0422	300	100	0,8	18	2
Угол горизонтальный 90˚с крышкой Стандарт Промрукав 400x50	PR16.0622	400	50	1	18	2
Угол горизонтальный 90˚с крышкой Стандарт Промрукав 400x80	PR16.0623	400	80	1	22	2
Угол горизонтальный 90˚с крышкой Стандарт Промрукав 400x100	PR16.0624	400	100	1	22	2
Угол горизонтальный 90˚с крышкой Стандарт Промрукав 500x50	PR16.0625	500	50	1	22	2
Угол горизонтальный 90˚с крышкой Стандарт Промрукав 500x80	PR16.0626	500	80	1	26	2
Угол горизонтальный 90˚с крышкой Стандарт Промрукав 500x100	PR16.0627	500	100	1	26	2
Угол горизонтальный 90˚с крышкой Стандарт Промрукав 600x50	PR16.0628	600	50	1	26	2
Угол горизонтальный 90˚с крышкой Стандарт Промрукав 600x80	PR16.0629	600	80	1	30	2
Угол горизонтальный 90˚с крышкой Стандарт Промрукав 600x100	PR16.0630	600	100	1	30	2

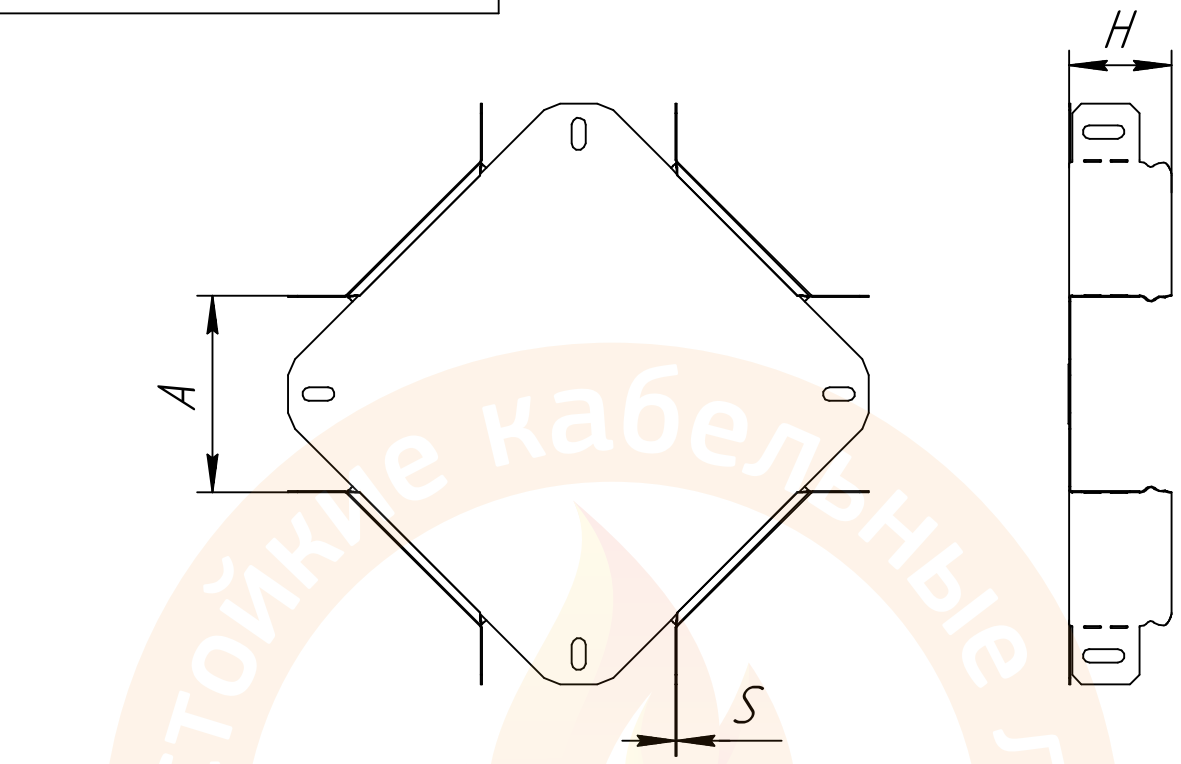

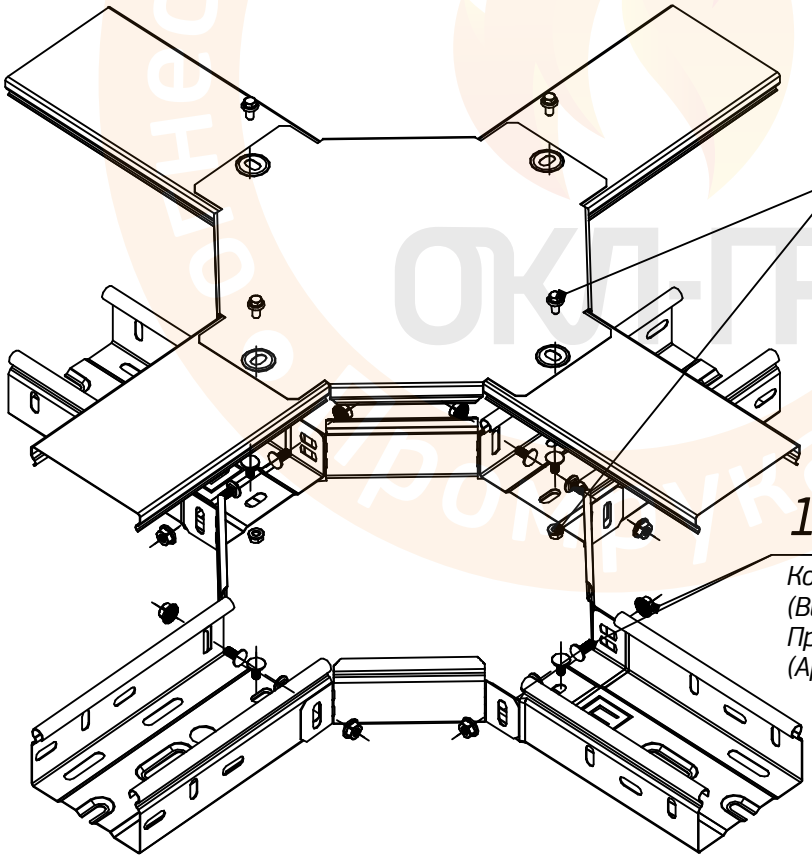

2

Винт М5х8 для обеспечения электрического контакта крышек (DIN6921)
(Арт. PR08.2525)
Гайка с насечкой, препятствующей откручиванию оцинкованная М5 (DIN 6923)
(Арт. PR08.5034)

1

Комплект соединительный
(Винт М6х10 DIN 603+гайка М6 DIN 6923)
Промрукав
(Арт. PR08.2408)

ТРМ ОКЛ ПР 002-2020-023

Х-образный ответвитель с крышкой Стандарт Промрукав

Изм.	Лист	№ докум.	Подп.	Дата
Разраб.				
Пров.				
Т.контр.				
Н.контр.				
Утв.				

Лит.	Масса	Масштаб
Лист 1	Листов 2	

Промрукав
Русский производитель электрики

Перв. примен.

Справ. №

Подп. и дата

Инв. № дубл.

Взам. инв. №

Подп. и дата

Инв. № подл.

Типоразмер	Артикул	Ширина(A), мм	Высота(H), мм	Толщина(S), мм	поз.1, шт	поз.2, шт
Х-образный ответвитель с крышкой Стандарт Промрукав 50х50	PR16.0573	50	50	0,7	12	4
Х-образный ответвитель с крышкой Стандарт Промрукав 100х50	PR16.0456	100	50	0,7	12	4
Х-образный ответвитель с крышкой Стандарт Промрукав 100х80	PR16.0457	100	80	0,7	20	4
Х-образный ответвитель с крышкой Стандарт Промрукав 100х100	PR16.0458	100	100	0,7	20	4
Х-образный ответвитель с крышкой Стандарт Промрукав 150х50	PR16.0459	150	50	0,7	12	4
Х-образный ответвитель с крышкой Стандарт Промрукав 150х80	PR16.0460	150	80	0,7	20	4
Х-образный ответвитель с крышкой Стандарт Промрукав 150х100	PR16.0461	150	100	0,7	20	4
Х-образный ответвитель с крышкой Стандарт Промрукав 200х50	PR16.0462	200	50	0,8	20	4
Х-образный ответвитель с крышкой Стандарт Промрукав 200х80	PR16.0463	200	80	0,8	28	4
Х-образный ответвитель с крышкой Стандарт Промрукав 200х100	PR16.0464	200	100	0,8	28	4
Х-образный ответвитель с крышкой Стандарт Промрукав 300х50	PR16.0465	300	50	0,8	28	4
Х-образный ответвитель с крышкой Стандарт Промрукав 300х80	PR16.0466	300	80	0,8	36	4
Х-образный ответвитель с крышкой Стандарт Промрукав 300х100	PR16.0467	300	100	0,8	36	4
Х-образный ответвитель с крышкой Стандарт Промрукав 400х50	PR16.0640	400	50	1	36	4
Х-образный ответвитель с крышкой Стандарт Промрукав 400х80	PR16.0641	400	80	1	44	4
Х-образный ответвитель с крышкой Стандарт Промрукав 400х100	PR16.0642	400	100	1	44	4
Х-образный ответвитель с крышкой Стандарт Промрукав 500х50	PR16.0643	500	50	1	44	4
Х-образный ответвитель с крышкой Стандарт Промрукав 500х80	PR16.0644	500	80	1	52	4
Х-образный ответвитель с крышкой Стандарт Промрукав 500х100	PR16.0645	500	100	1	52	4
Х-образный ответвитель с крышкой Стандарт Промрукав 600х50	PR16.0646	600	50	1	52	4
Х-образный ответвитель с крышкой Стандарт Промрукав 600х80	PR16.0647	600	80	1	60	4
Х-образный ответвитель с крышкой Стандарт Промрукав 600х100	PR16.0648	600	100	1	60	4

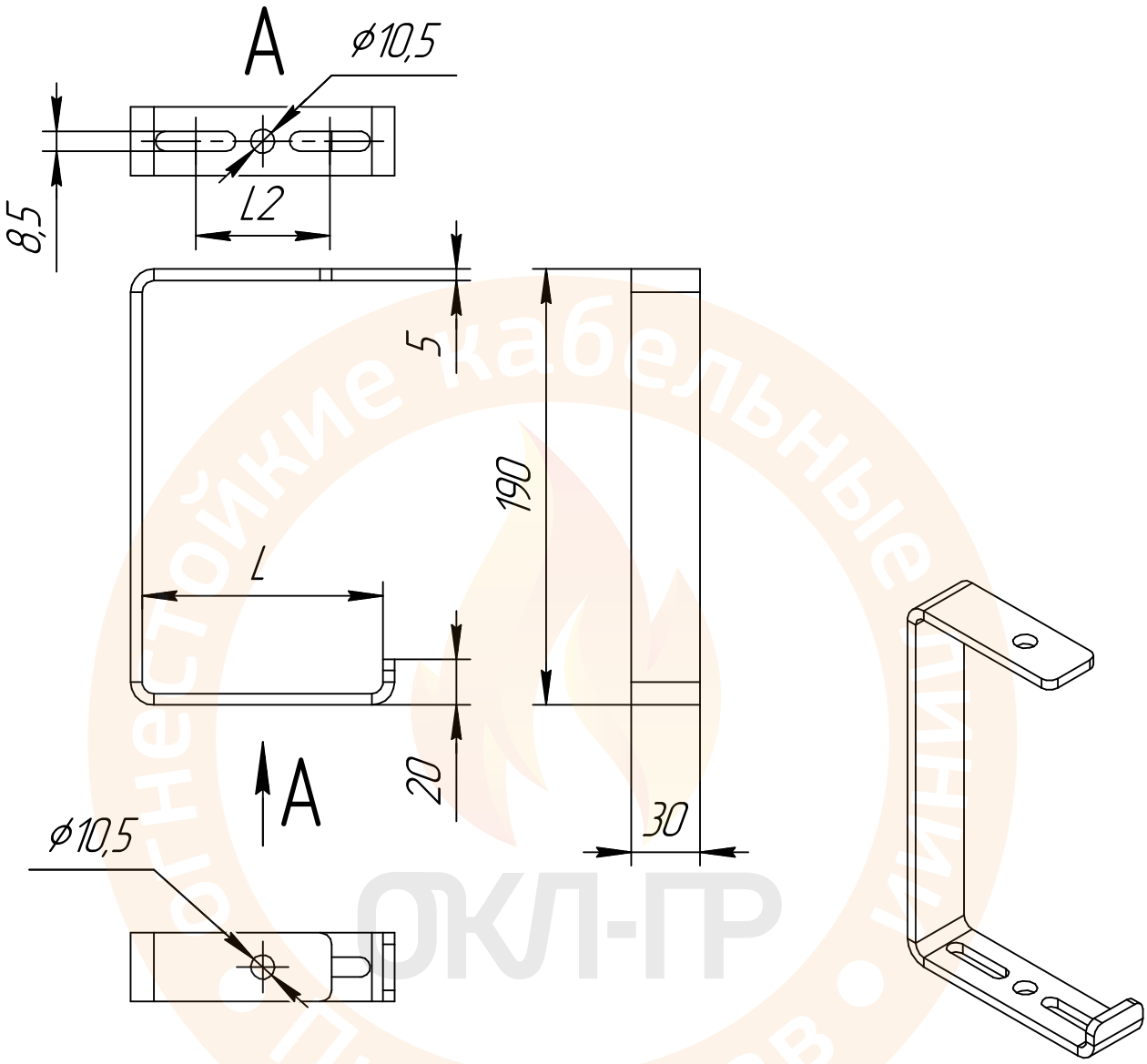

Наименование	Артикул	Вес, кг	Длина (L), мм	Межцентровое расстояние (L1), мм
Кронштейн С-образный 100х180 Промрукав	PR08.3162	0,43	105	58
Кронштейн С-образный 150х180 Промрукав	PR08.5084	0,52	155	109
Кронштейн С-образный 200х180 Промрукав	PR08.3163	0,60	205	159
Кронштейн С-образный 300х180 Промрукав	PR08.5085	0,60	305	259

Перв. примен.
Справ. №
Подп. и дата
Инв. № дубл.
Взам. инв. №
Подп. и дата
Инв. № подл.

ТРМ ОКЛ ПР 002-2020-024

Изм.	Лист	№ докум.	Подп.	Дата
Разраб.				
Пров.				
Т.контр.				
Н.контр.				
Утв.				

Кронштейн С-образный Промрукав

Лит.	Масса	Масштаб

Лист | Листов 1

Промрукав
Русский производитель электрики

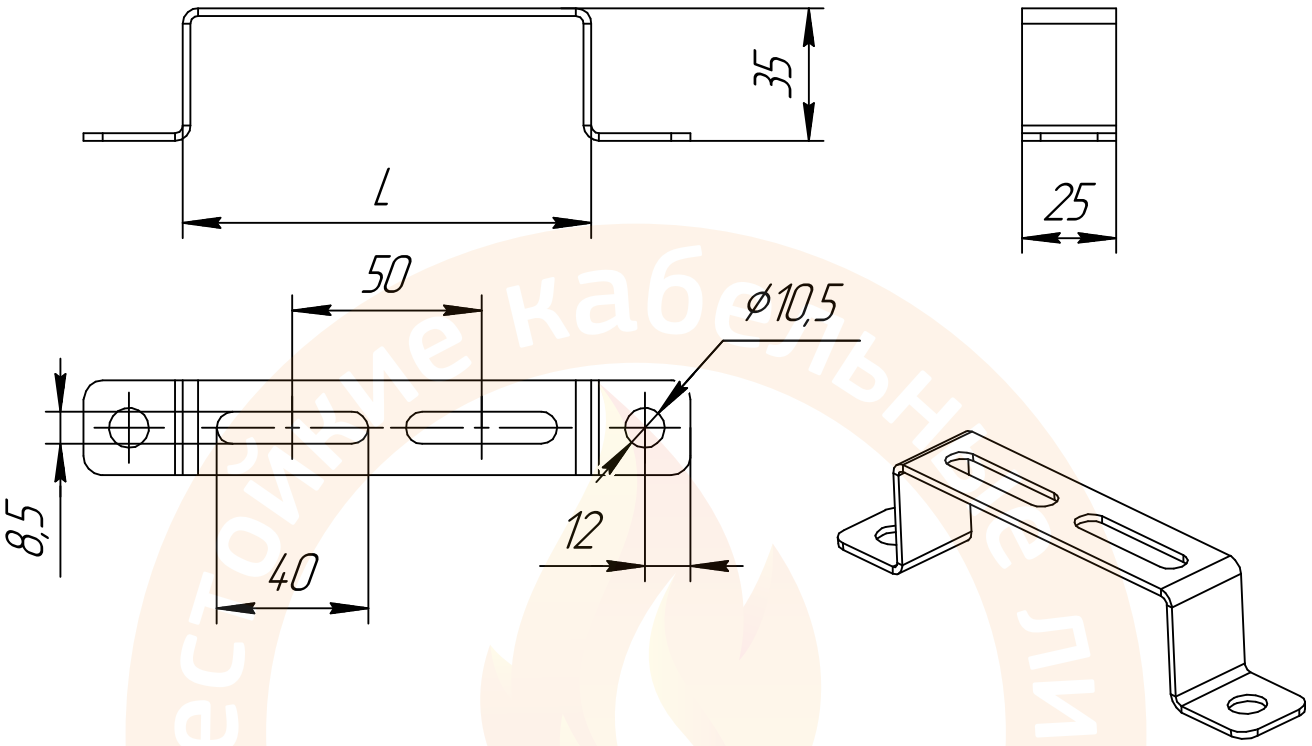

Наименование	Артикул	Вес, кг	Длина (L), мм	Толщина (S), мм
Крепление стеновое-напольное 50 Промрукав	PR08.2461	0.10	50	2.0
Крепление стеновое-напольное 100 Промрукав	PR08.2462	0.12	100	2.0
Крепление стеновое-напольное 150 Промрукав	PR08.2463	0.15	150	2.0
Крепление стеновое-напольное 200 Промрукав	PR08.2464	0.18	200	2.0
Крепление стеновое-напольное 300 Промрукав	PR08.2465	0.20	300	2.0
Крепление стеновое-напольное 400 Промрукав	PR08.2466	0.24	400	2.0
Крепление стеновое-напольное 500 Промрукав	PR08.2601	0.30	500	2.0
Крепление стеновое-напольное 600 Промрукав	PR08.2602	0.5	600	2.0

Перв. примен.
Справ. №
Подп. и дата
Инв. № дубл.
Взам. инв. №
Подп. и дата
Инв. № подл.

ТРМ ОКЛ ПР 002-2020-025

Крепление стеновое-напольное Промрукав

Изм.	Лист	№ докум.	Подп.	Дата
Разраб.				
Пров.				
Т.контр.				
Н.контр.				
Утв.				

Лит.	Масса	Масштаб
Лист	Листов 1	

Промрукав
Русский производитель электрики

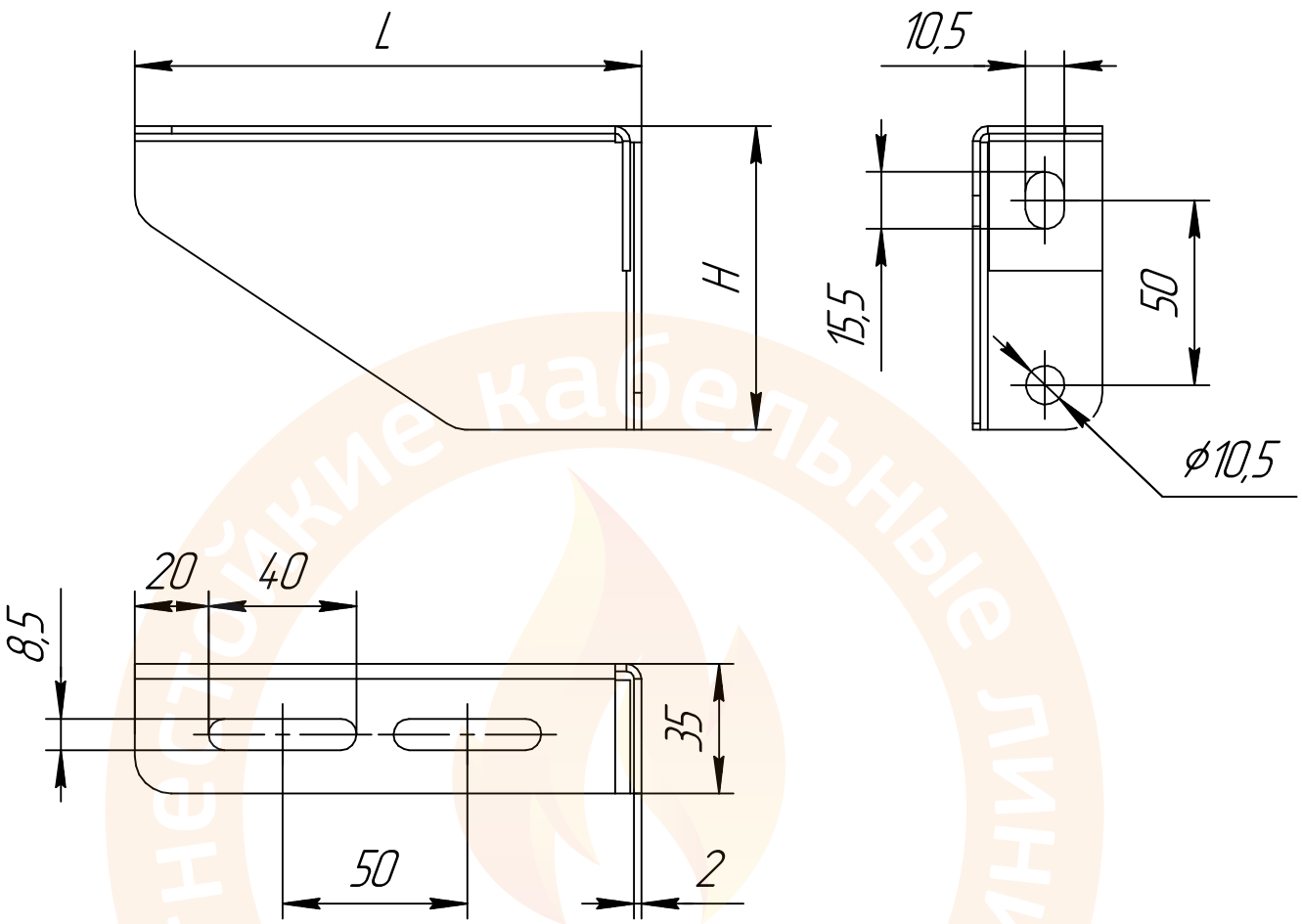

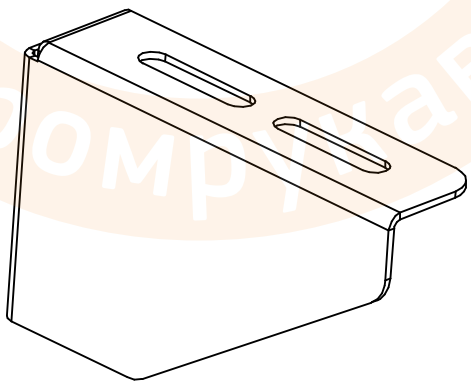

Изм.	Лист	№ докум.	Подп.	Дата	ТРМ ОКЛ ПР 002-2020-026
Разраб.					Кронштейн подвеса настенный Промрукав
Пров.					
Т.контр.					
Н.контр.					
Утв.					

Лит.	Масса	Масштаб

Лист 1 Листов 2

Промрукав
Русский производитель электрики

Перв. примен.

Справ. №

Подп. и дата

Инв. № дубл.

Взам. инв. №

Подп. и дата

Инв. № подл.

Наименование	Артикул	Вес, кг	Длина (L), мм	Высота (H), мм
Кронштейн подвеса настенный 50 Промрукав	PR08.2291	0,1	100	59
Кронштейн подвеса настенный 100 Промрукав	PR08.2424	0,2	150	59
Кронштейн подвеса настенный 150 Промрукав	PR08.2292	0,3	200	79
Кронштейн подвеса настенный 200 Промрукав	PR08.2293	0,3	300	79
Кронштейн подвеса настенный 300 Промрукав	PR08.2294	0,5	400	99
Кронштейн подвеса настенный 400 Промрукав	PR08.2295	0,7	500	99

ОКЛ-ПР
Промрукав
Огнестойкие кабельные линии

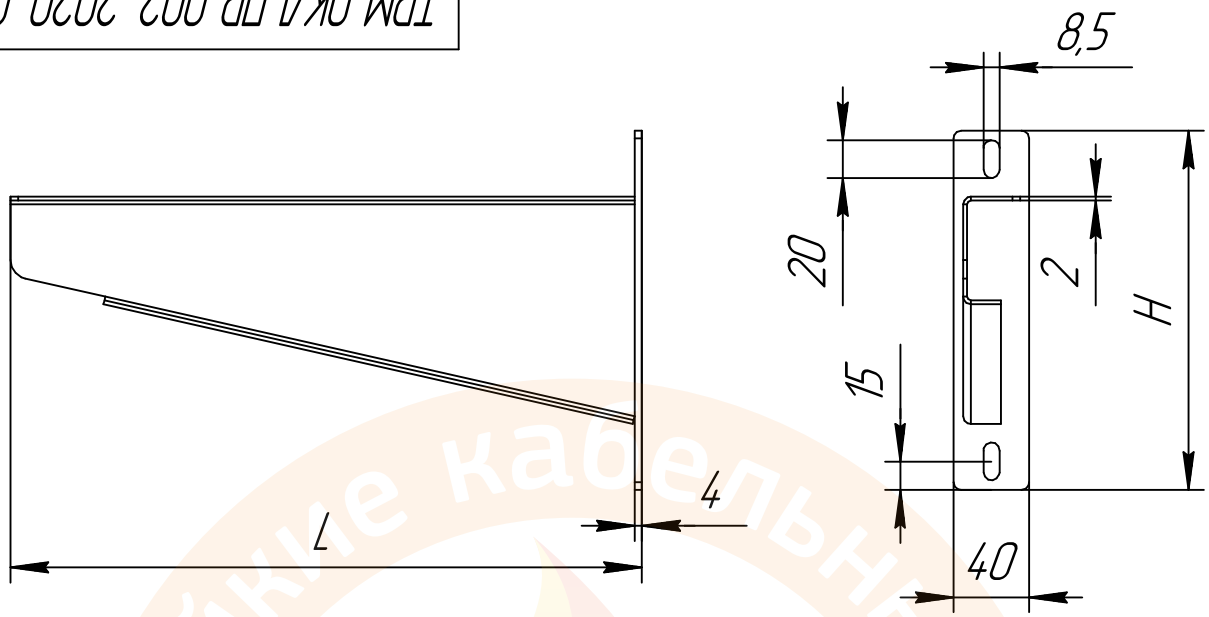

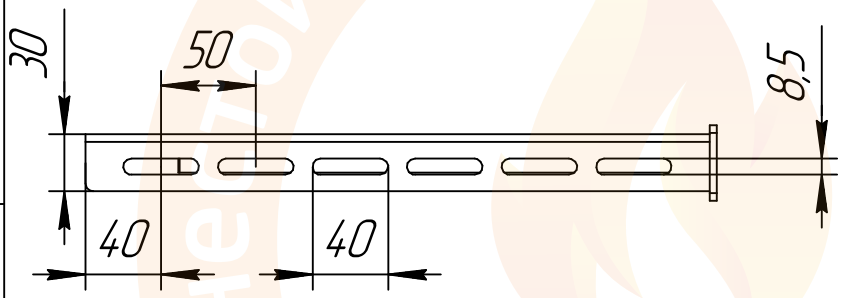

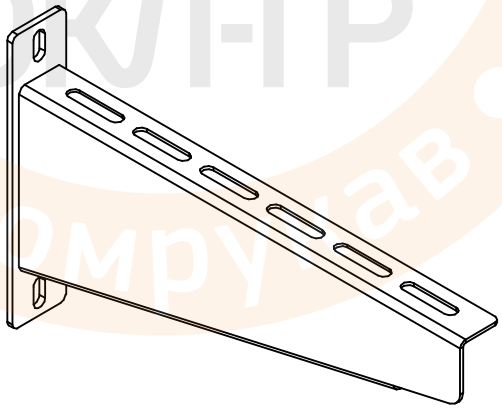

ОКЛ-ПР
Огнестойкие кабельные линии
Промрукав

					ТРМ ОКЛ ПР 002-2020-027
Изм.	Лист	№ докум.	Подп.	Дата	Кронштейн подвеса настенный усиленный Промрукав
Разраб.					
Пров.					
Т.контр.					
Н.контр.					
Утв.					

Лит.	Масса	Масштаб
Лист 1	Листов 2	

Промрукав
Русский производитель электрики

Копировал

Формат А4

Перв. примен.

Справ. №

Подп. и дата

Инв. № дубл.

Взам. инв. №

Подп. и дата

Инв. № подл.

Наименование	Артикул	Вес, кг	Длина (L), мм	Толщина (S_1/S_2), мм
Кронштейн подвеса настенный усиленный 200 Промрукав	PR08.2650	0.6	235	2,0/5,0
Кронштейн подвеса настенный усиленный 300 Промрукав	PR08.2651	0.7	335	2,0/5,0
Кронштейн подвеса настенный усиленный 400 Промрукав	PR08.3654	1.0	435	2,0/5,0
Кронштейн подвеса настенный усиленный 500 Промрукав	PR08.3161	1.2	535	2,0/5,0
Кронштейн подвеса настенный усиленный 600 Промрукав	PR08.3655	1.4	635	2,0/5,0

Огнестойкие кабельные линии
ОКЛ-ПР
Промрукав

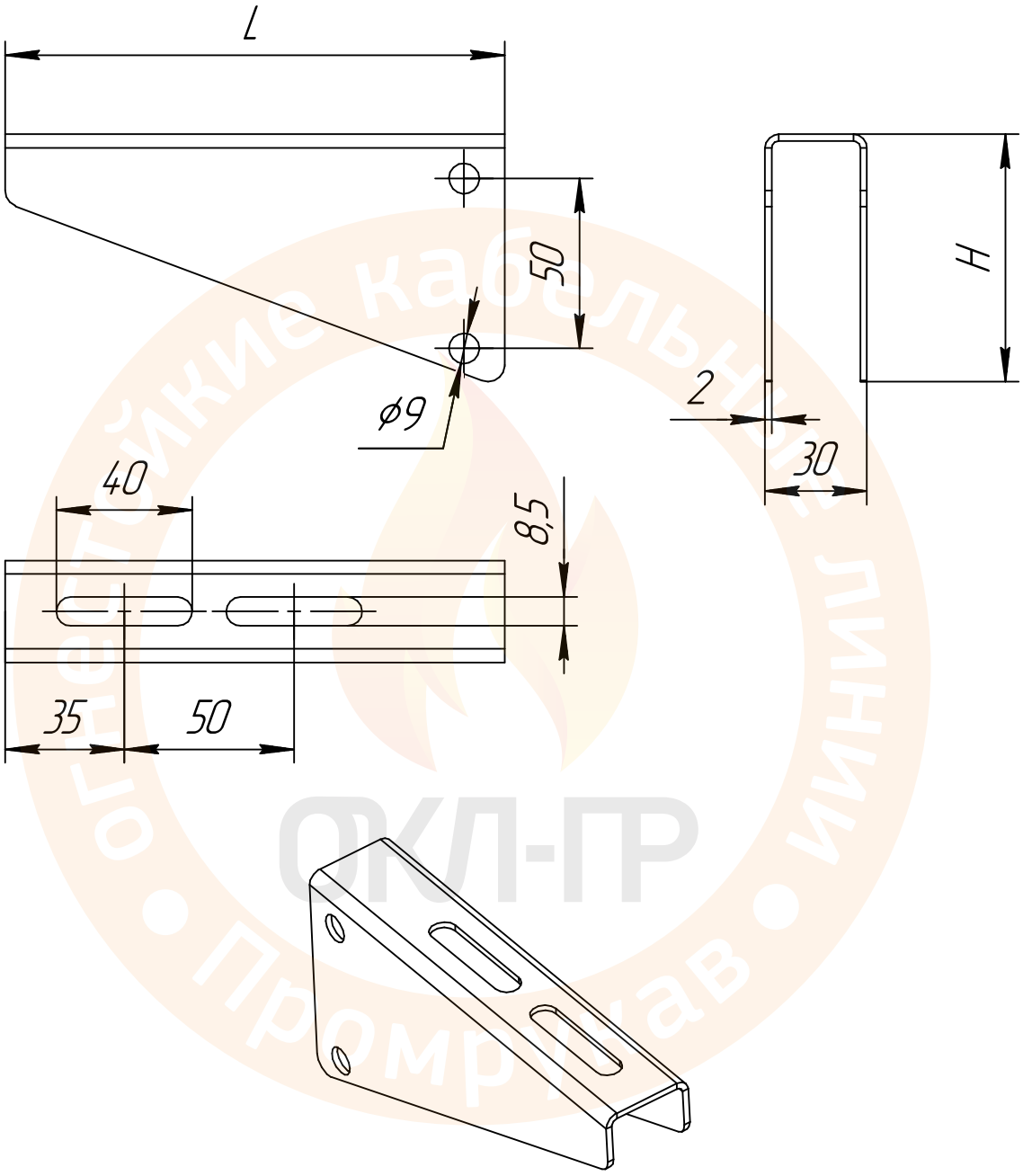

ОКЛ-ГР
Огнестойкие кабельные линии Промрукав

					ТРМ ОКЛ ПР 002-2020-028
Изм.	Лист	№ докум.	Подп.	Дата	Кронштейн подвеса стоечный Промрукав
Разраб.					
Пров.					
Т.контр.					
Н.контр.					
Утв.					

Лит.	Масса	Масштаб
Лист 1	Листов 2	

Промрукав
Русский производитель электрики

Перв. примен.

Справ. №

Подп. и дата

Инв. № дубл.

Взам. инв. №

Подп. и дата

Инв. № подл.

Наименование	Артикул	Вес, кг	Длина (L), мм	Высота (H), мм
Кронштейн подвеса стоечный 100 Промрукав	PR08.2285	0,2	147	75
Кронштейн подвеса стоечный 150 Промрукав	PR08.2399	0,3	197	75
Кронштейн подвеса стоечный 200 Промрукав	PR08.2286	0,4	247	75
Кронштейн подвеса стоечный 300 Промрукав	PR08.2287	0,8	347	125
Кронштейн подвеса стоечный 400 Промрукав	PR08.2288	1,0	447	125
Кронштейн подвеса стоечный 500 Промрукав	PR08.2289	1,6	547	125
Кронштейн подвеса стоечный 600 Промрукав	PR08.2290	1,8	647	125

ОКЛ-ПР
Промрукав • Огнестойкие кабельные линии

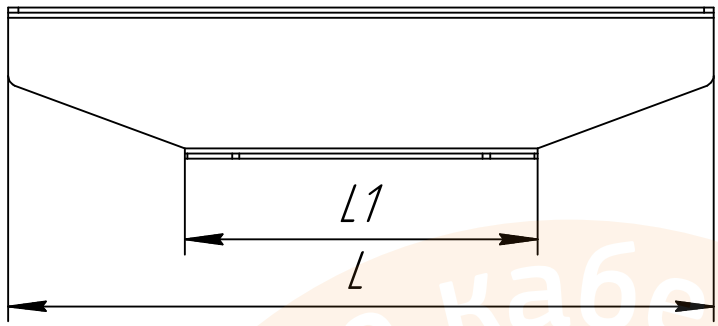

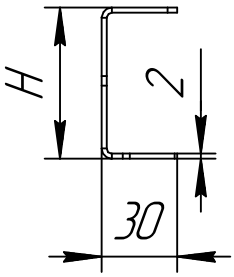

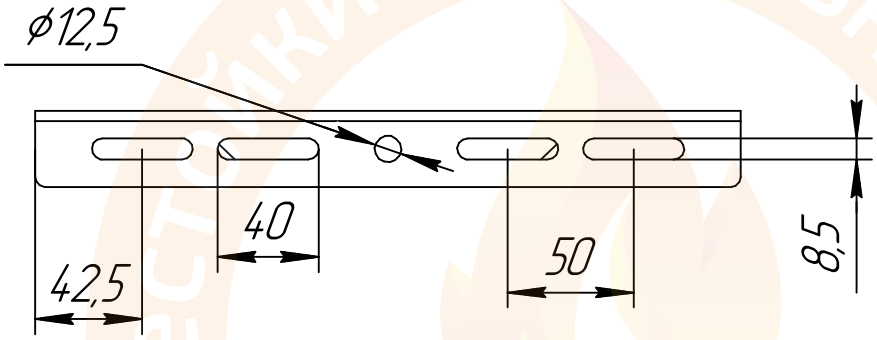

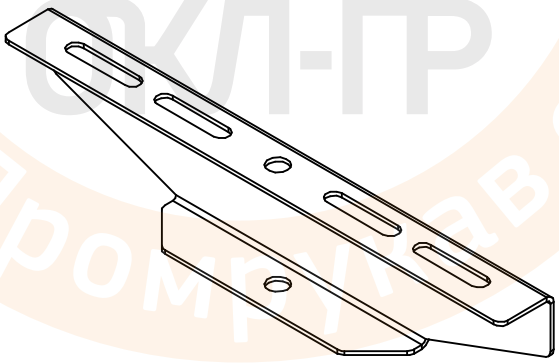

ОКЛ-ПР
Огнестойкие кабельные линии
Промрукав

					ТРМ ОКЛ ПР 002-2020-029	
Изм.	Лист	№ докум.	Подп.	Дата	Кронштейн подвеса под шпильку Промрукав	Лит. / Масса / Масштаб
Разраб.						
Пров.						Лист 1 / Листов 2
Т.контр.						
Н.контр.						Промрукав
Утв.						Русский производитель электрики

Копировал

Формат А4

Перв. примен.

Справ. №

Подп. и дата

Инв. № дубл.

Взам. инв. №

Подп. и дата

Инв. № подл.

Наименование	Артикул	Вес, кг	Длина (L), мм	Высота (H), мм
Кронштейн подвеса под шпильку 50 Промрукав	PR08.5070	0,2	180	52
Кронштейн подвеса под шпильку 100 Промрукав	PR08.5071	0,3	280	52
Кронштейн подвеса под шпильку 150 Промрукав	PR08.5072	0,8	380	102
Кронштейн подвеса под шпильку 200 Промрукав	PR08.5073	1,0	480	102
Кронштейн подвеса под шпильку 300 Промрукав	PR08.5074	1,5	680	102

Огнестойкие кабельные линии Промрукав
ОКЛ-ПР

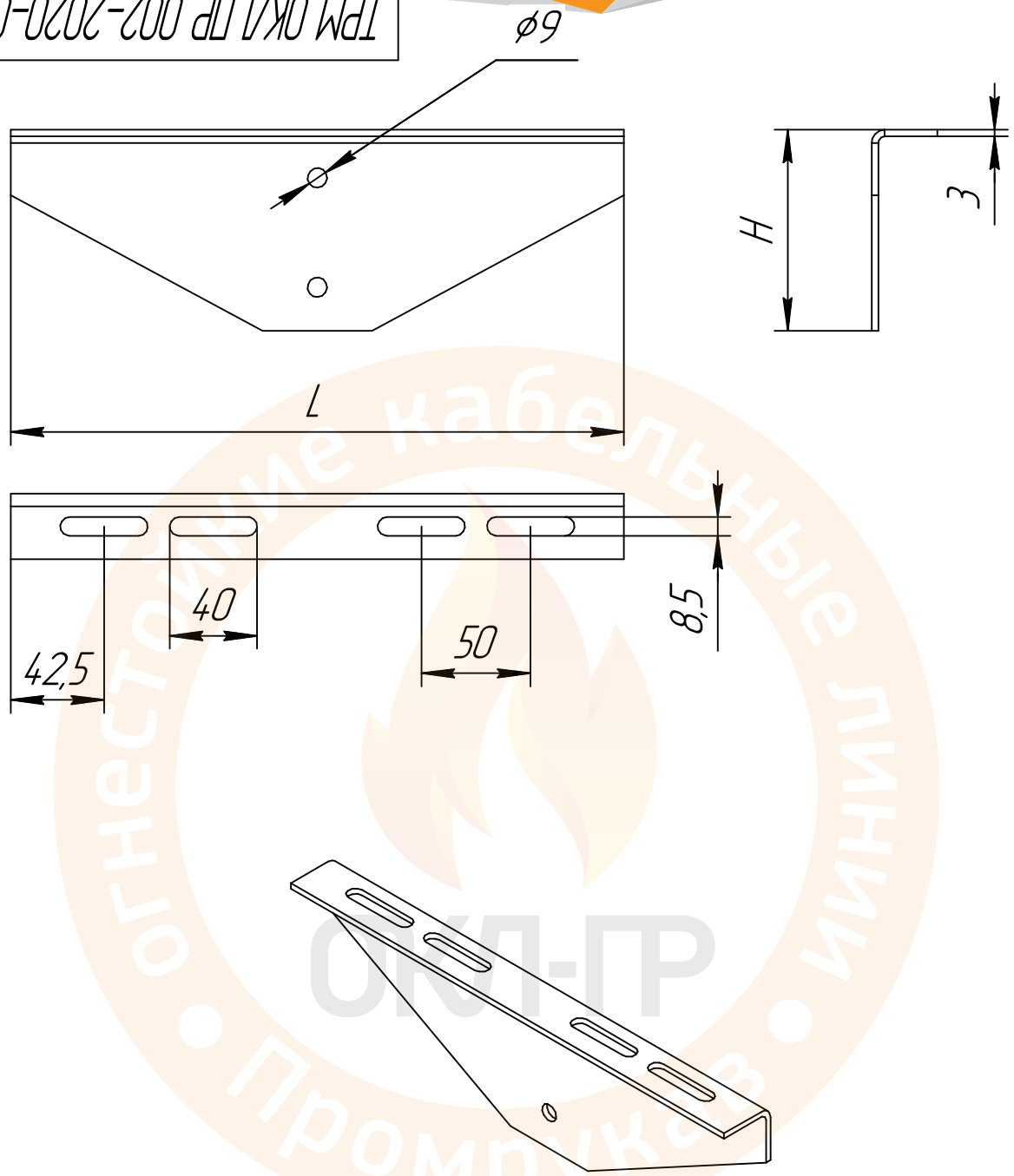

Огнестойкие кабельные линии
ОКЛ-ПР
Промрукав

					ТРМ ОКЛ ПР 002-2020-030	
Изм.	Лист	№ докум.	Подп.	Дата	Кронштейн подвеса стоечный двухсторонний Промрукав	Лит. / Масса / Масштаб
Разраб.						
Пров.						Лист 1 / Листов 2
Т.контр.						
Н.контр.						Промрукав
Утв.						Русский производитель электрики

Перв. примен. | Справ. № | Подп. и дата | Инв. № дубл. | Взам. инв. № | Подп. и дата | Инв. № подл.

Наименование	Артикул	Вес, кг	Длина (L), мм	Высота (H), мм
Кронштейн подвеса стоечный двухсторонний 50 Промрукав	PR08.5076	0,4	180	117
Кронштейн подвеса стоечный двухсторонний 100 Промрукав	PR08.5077	0,6	280	117
Кронштейн подвеса стоечный двухсторонний 150 Промрукав	PR08.5078	1,0	380	147
Кронштейн подвеса стоечный двухсторонний 200 Промрукав	PR08.5079	1,3	480	147
Кронштейн подвеса стоечный двухсторонний 300 Промрукав	PR08.5080	1,8	680	147

Огнестойкие кабельные линии
ОКЛ-ПР
Промрукав

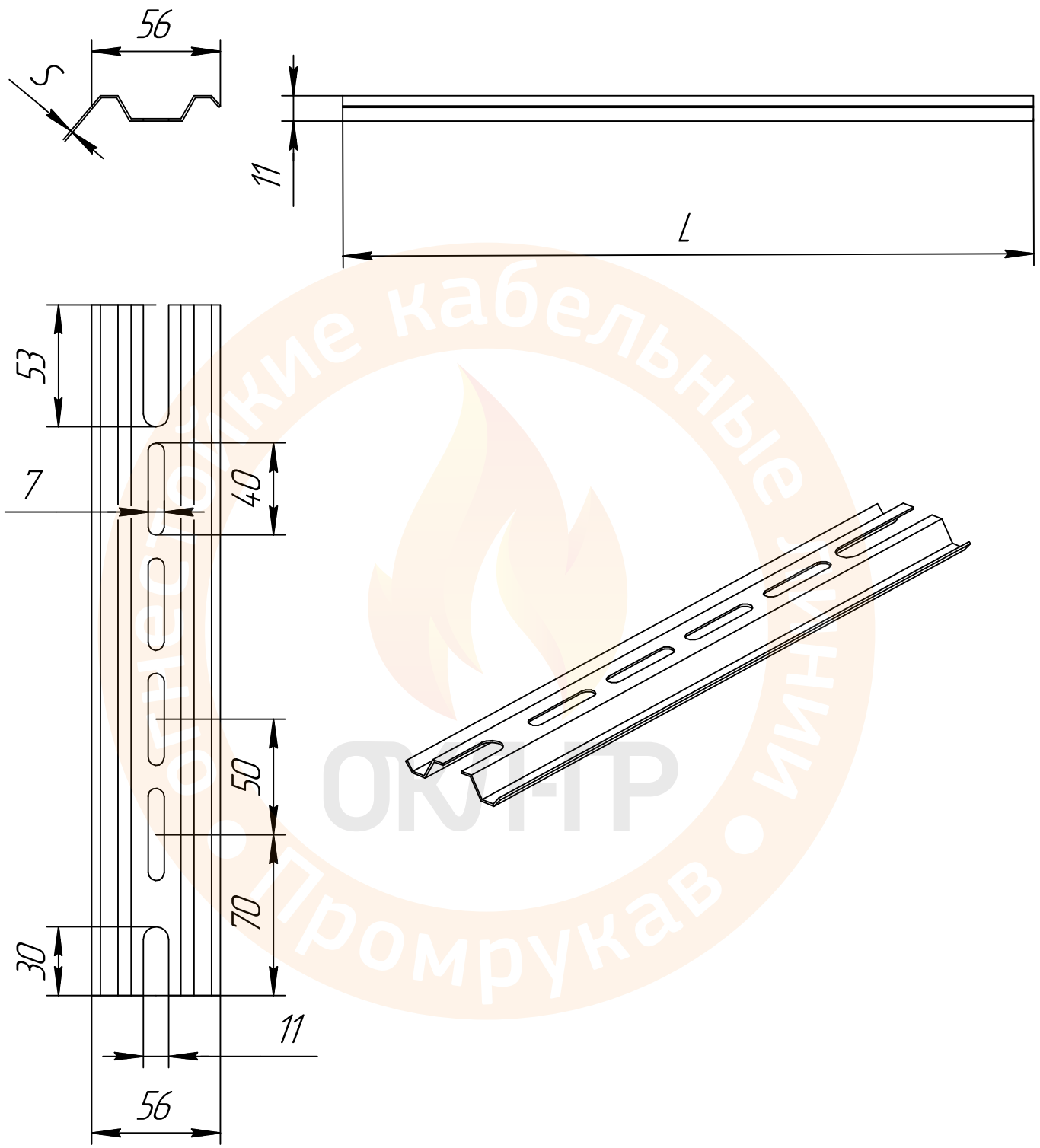

					ТРМ ОКЛ ПР 002-2020-031
Изм.	Лист	№ докум.	Подп.	Дата	Омега-профиль горизонтальный Промрукав
Разраб.					
Пров.					
Т.контр.					
Н.контр.					
Утв.					

Лит.	Масса	Масштаб
Лист 1	Листов 2	

Промрукав
Русский производитель электрики

Перв. примен.

Справ. №

Подп. и дата

Инв. № дубл.

Взам. инв. №

Подп. и дата

Инв. № подл.

Копировал

Формат А4

Наименование	Артикул	Вес	Длина (L), мм	Толщина (S), мм
Омега-профиль горизонтальный 250 Промрукав	PR08.2876	0,22	250	1,5
Омега-профиль горизонтальный 350 Промрукав	PR08.3168	0,31	350	1,5
Омега-профиль горизонтальный 450 Промрукав	PR08.3642	0,46	450	1,5
Омега-профиль горизонтальный 550 Промрукав	PR08.3643	0,50	550	1,5
Омега-профиль горизонтальный 650 Промрукав	PR08.3644	0,53	650	1,5

ОКЛ-ПР
Огнестойкие кабельные линии
Промрукав

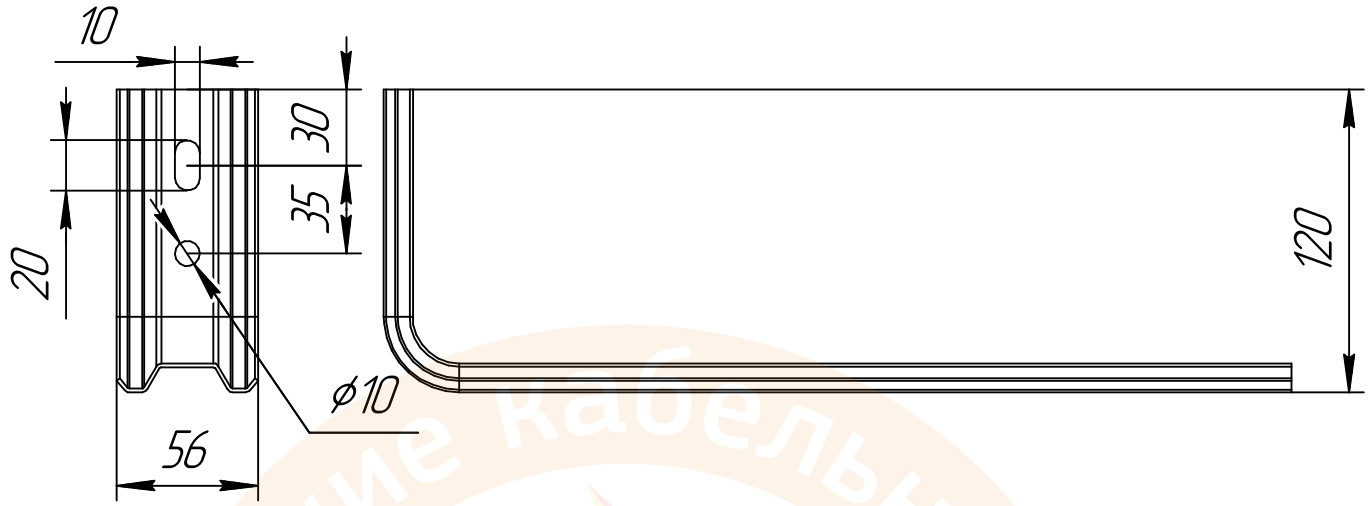

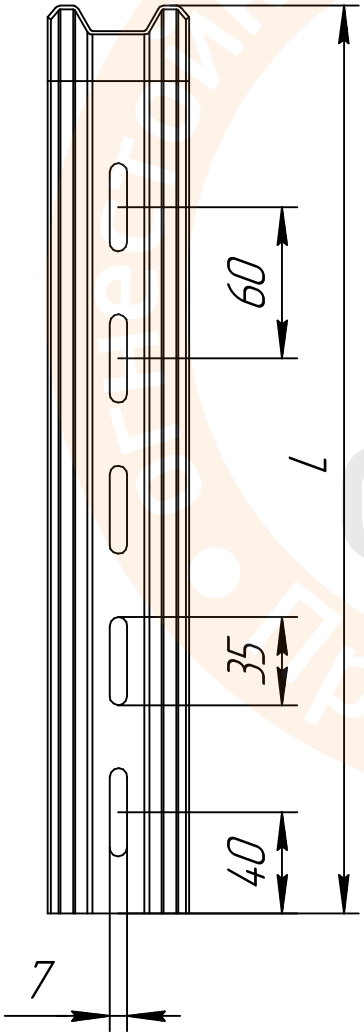

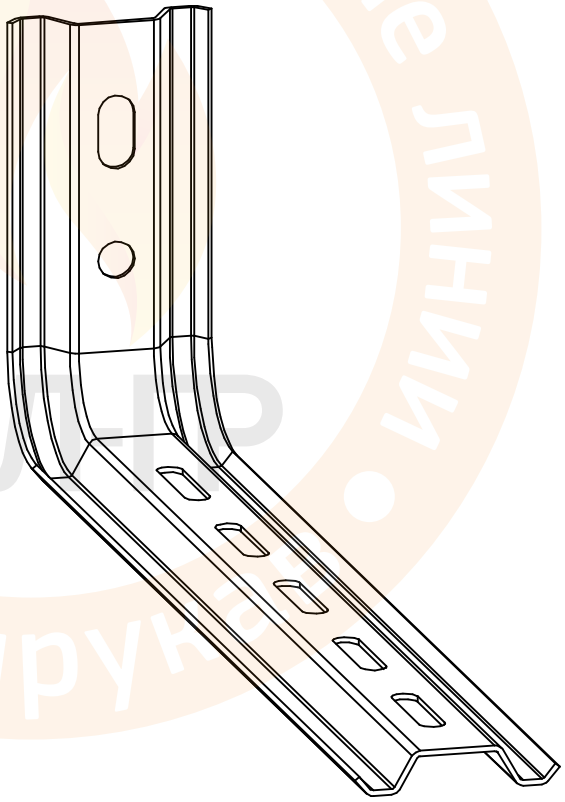

Перв. примен.
Справ. №
Подп. и дата
Инв. № дубл.
Взам. инв. №
Подп. и дата
Инв. № подл.

Изм.	Лист	№ докум.	Подп.	Дата
Разраб.				
Пров.				
Т.контр.				
Н.контр.				
Утв.				

ТРМ ОКЛ ПР 002-2020-032

Омега-профиль L-образный

Промрукав

Лит.	Масса	Масштаб

Лист 1 Листов 2

Промрукав
Русский производитель электрики

Наименование	Артикул	Вес	Длина (L), мм	Толщина (S), мм
Омега-профиль L-образный 100 Промрукав	PR08.2522	0,27	100	1,5
Омега-профиль L-образный 150 Промрукав	PR08.2470	0,32	150	1,5
Омега-профиль L-образный 200 Промрукав	PR08.2748	0,40	200	1,5
Омега-профиль L-образный 300 Промрукав	PR08.3107	0,45	300	1,5
Омега-профиль L-образный 400 Промрукав	PR08.2520	0,52	400	1,5
Омега-профиль L-образный 500 Промрукав	PR08.5086	0,60	500	1,5
Омега-профиль L-образный 600 Промрукав	PR08.5087	0,70	600	1,5

ОКЛ-ПР
Огнестойкие кабельные линии • Промрукав

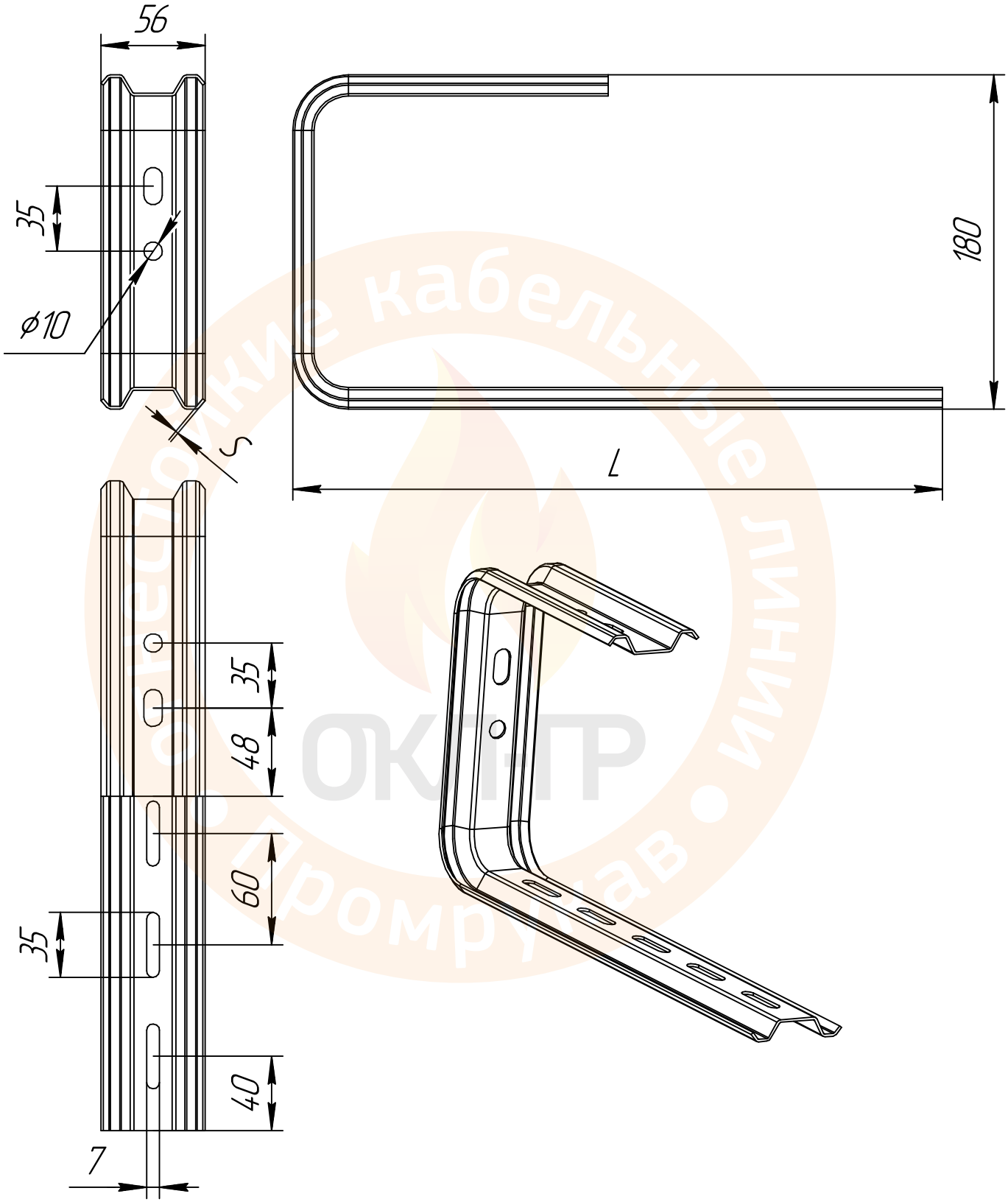

Перв. примен.
Справ. №
Подп. и дата
Инв. № дубл.
Взам. инв. №
Подп. и дата
Инв. № подл.

Изм.	Лист	№ докум.	Подп.	Дата
Разраб.				
Пров.				
Т.контр.				
Н.контр.				
Утв.				

ТРМ ОКЛ ПР 002-2020-033

Омега-профиль С-образный

Промрукав

Лит.	Масса	Масштаб
Лист 1	Листов 2	

Промрукав
Русский производитель электрики

Наименование	Артикул	Вес	Длина (L), мм	Толщина (S), мм
Омега-профиль С-образный 100 Промрукав	PR08.3128	0,30	130	1,5
Омега-профиль С-образный 150 Промрукав	PR08.2297	0,36	180	1,5
Омега-профиль С-образный 200 Промрукав	PR08.2404	0,40	230	1,5
Омега-профиль С-образный 300 Промрукав	PR08.2298	0,52	330	1,5
Омега-профиль С-образный 400 Промрукав	PR08.2299	0,62	430	1,5

Огнестойкие кабельные линии
ОКЛ-ПР
Промрукав

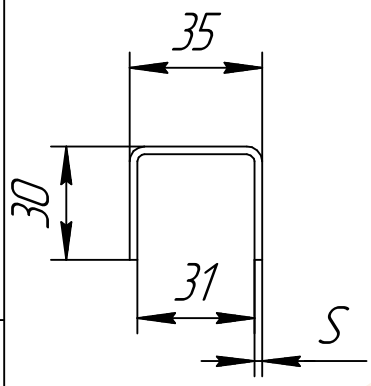

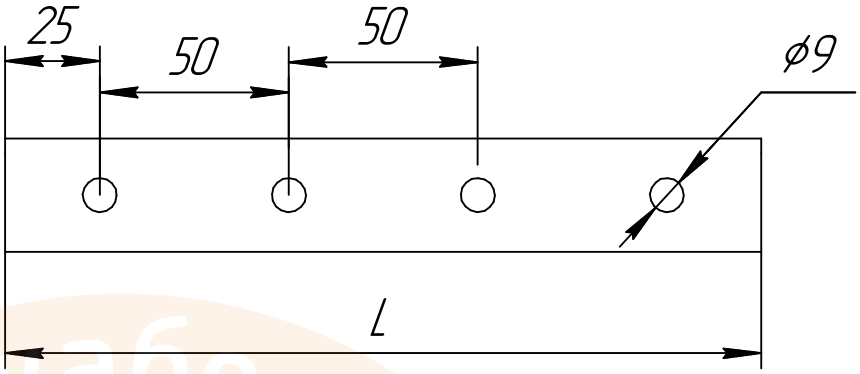

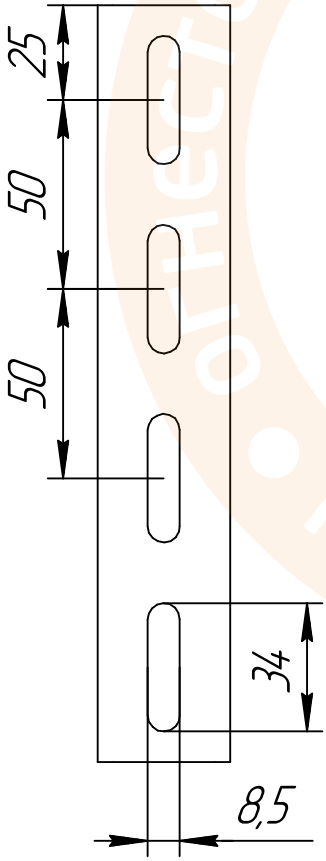

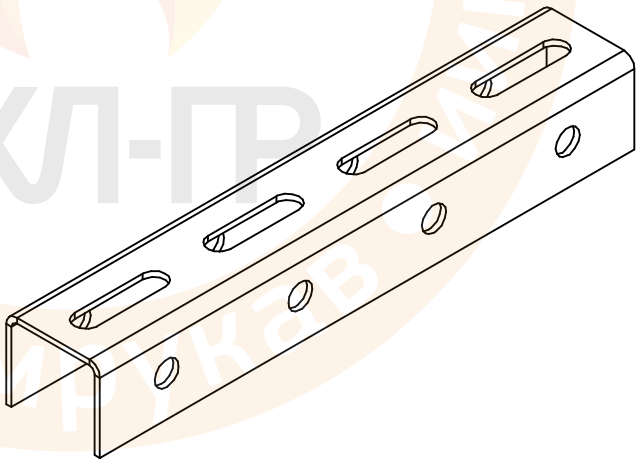

Огнестойкие кабельные линии
ПРОМРУКАВ
ОКЛ-ПР

Перв. примен.

Справ. №

Подп. и дата

Инв. № дубл.

Взам. инв. №

Подп. и дата

Инв. № подл.

Изм.	Лист	№ докум.	Подп.	Дата
Разраб.				
Пров.				
Т.контр.				
Н.контр.				
Утв.				

ТРМ ОКЛ ПР 002-2020-034

Стойка настенно-потолочная для средних нагрузок 35х30 Промрукав

Лит.	Масса	Масштаб
Лист 1	Листов 2	

Промрукав
Русский производитель электрики

Копировал

Формат А4

Наименование	Артикул	Вес	Длина (L), мм	Толщина (S), мм
Стойка настенно-потолочная для средних нагрузок 35х30х150 Промрукав	PR08.2603	0,13	150	2,0
Стойка настенно-потолочная для средних нагрузок 35х30х200 Промрукав	PR08.2604	0,25	200	2,0
Стойка настенно-потолочная для средних нагрузок 35х30х300 Промрукав	PR08.2409	0,38	300	2,0
Стойка настенно-потолочная для средних нагрузок 35х30х400 Промрукав	PR08.2301	0,50	400	2,0
Стойка настенно-потолочная для средних нагрузок 35х30х500 Промрукав	PR08.2478	0,63	500	2,0
Стойка настенно-потолочная для средних нагрузок 35х30х600 Промрукав	PR08.2436	0,75	600	2,0
Стойка настенно-потолочная для средних нагрузок 35х30х800 Промрукав	PR08.2605	1,00	800	2,0
Стойка настенно-потолочная для средних нагрузок 35х30х1000 Промрукав	PR08.2302	1,25	1000	2,0
Стойка настенно-потолочная для средних нагрузок 35х30х1200 Промрукав	PR08.2477	1,50	1200	2,0
Стойка настенно-потолочная для средних нагрузок 35х30х1400 Промрукав	PR08.2606	1,75	1400	2,0
Стойка настенно-потолочная для средних нагрузок 35х30х1800 Промрукав	PR08.2476	1,88	1800	2,0
Стойка настенно-потолочная для средних нагрузок 35х30х2000 Промрукав	PR08.2303	2,25	2000	2,0
Стойка настенно-потолочная для средних нагрузок 35х30х2500 Промрукав	PR08.2607	2,50	2500	2,0
Стойка настенно-потолочная для средних нагрузок 35х30х3000 Промрукав	PR08.2304	3,13	3000	2,0

Кабельные системы
ОКЛ ПР
Промрукав

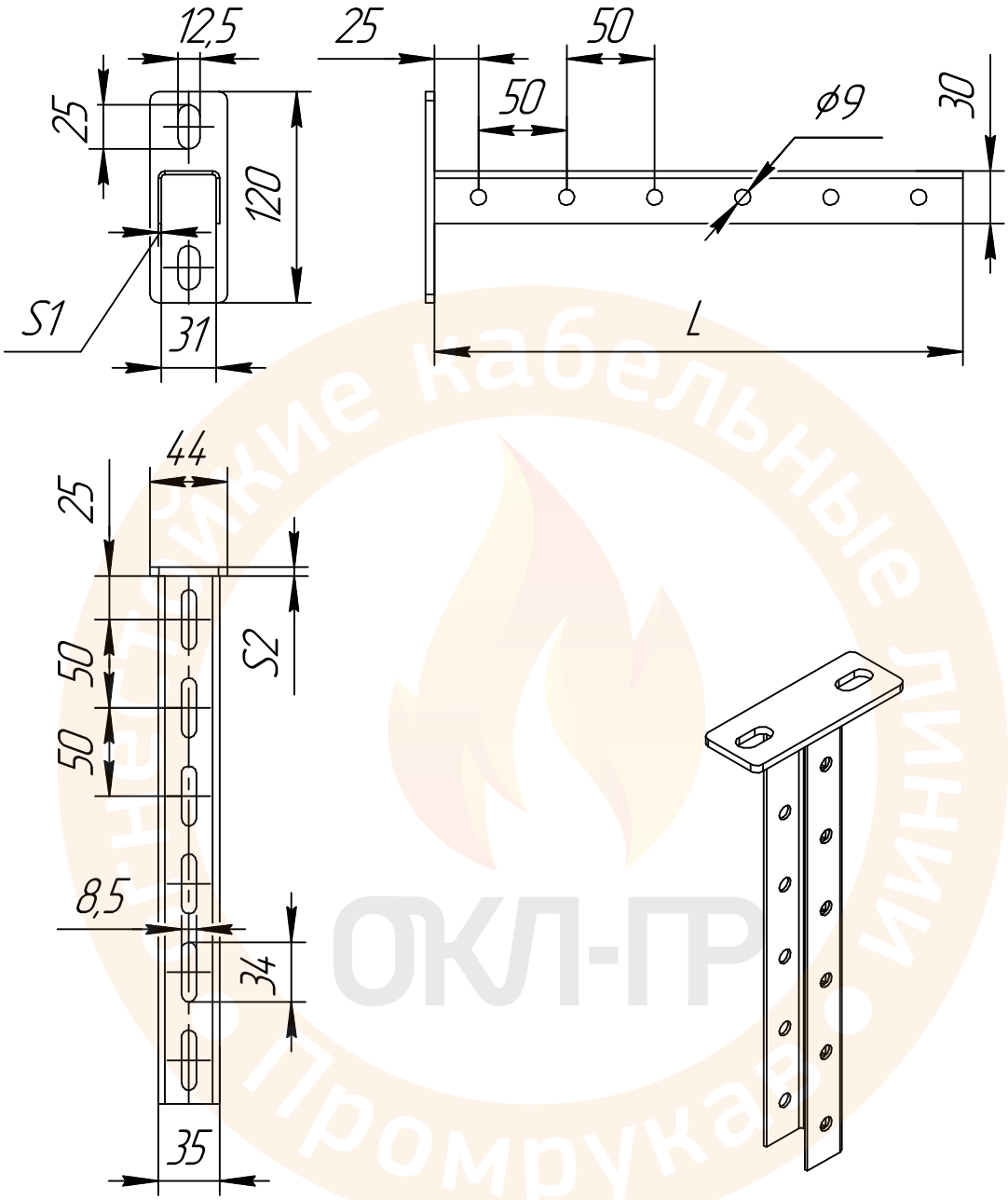

					ТРМ ОКЛ ПР 002-2020-035
Изм.	Лист	№ докум.	Подп.	Дата	Стойка потолочная для средних нагрузок 35х30 с пяткой 44х120 Промрукав
Разраб.					
Пров.					
Т.контр.					
Н.контр.					
Утв.					

Лит.	Масса	Масштаб
Лист 1	Листов 2	

Промрукав
Русский производитель электрики

Перв. примен.

Справ. №

Подп. и дата

Инв. № дубл.

Взам. инв. №

Подп. и дата

Инв. № подл.

Копировал

Формат А4

Наименование	Артикул	Вес	Длина (L), мм	Толщина (S1/S2), мм
Стойка потолочная для средних нагрузок 35х30х300 пятка 44х120 Промрукав	PR08.5088	0,76	300	2,0/5,0
Стойка потолочная для средних нагрузок 35х30х400 пятка 44х120 Промрукав	PR08.5089	0,88	400	2,0/5,0
Стойка потолочная для средних нагрузок 35х30х500 пятка 44х120 Промрукав	PR08.5090	1,01	500	2,0/5,0
Стойка потолочная для средних нагрузок 35х30х600 пятка 44х120 Промрукав	PR08.5091	1,13	600	2,0/5,0
Стойка потолочная для средних нагрузок 35х30х800 пятка 44х120 Промрукав	PR08.5092	1,38	800	2,0/5,0
Стойка потолочная для средних нагрузок 35х30х1000 пятка 44х120 Промрукав	PR08.5093	1,63	1000	2,0/5,0
Стойка потолочная для средних нагрузок 35х30х1200 пятка 44х120 Промрукав	PR08.5094	1,88	1200	2,0/5,0
Стойка потолочная для средних нагрузок 35х30х1500 пятка 44х120 Промрукав	PR08.5095	2,13	1500	2,0/5,0
Стойка потолочная для средних нагрузок 35х30х1800 пятка 44х120 Промрукав	PR08.5096	2,26	1800	2,0/5,0
Стойка потолочная для средних нагрузок 35х30х2000 пятка 44х120 Промрукав	PR08.5097	2,63	2000	2,0/5,0
Стойка потолочная для средних нагрузок 35х30х2200 пятка 44х120 Промрукав	PR08.5098	2,88	2200	2,0/5,0
Стойка потолочная для средних нагрузок 35х30х2500 пятка 44х120 Промрукав	PR08.5099	3,51	2500	2,0/5,0
Стойка потолочная для средних нагрузок 35х30х3000 пятка 44х120 Промрукав	PR08.5100	4,02	3000	2,0/5,0

Подп. и дата
Инв. № дубл.
Взам. инв. №
Подп. и дата
Инв. № подл.

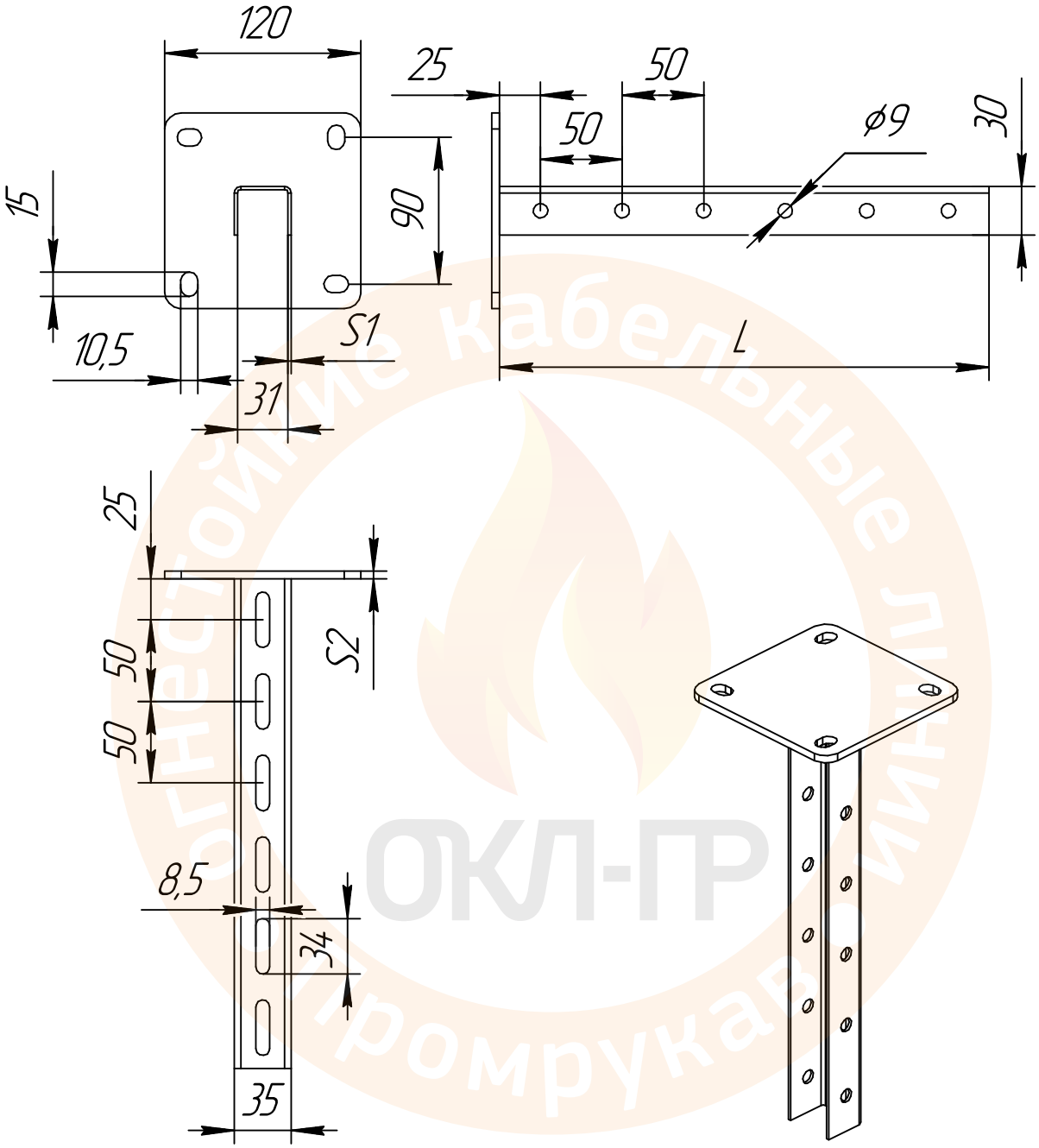

Перв. примен.
Справ. №
Подп. и дата
Инв. № дубл.
Взам. инв. №
Подп. и дата
Инв. № подл.

Изм.	Лист	№ докум.	Подп.	Дата
Разраб.				
Пров.				
Т.контр.				
Н.контр.				
Утв.				

ТРМ ОКЛ ПР 002-2020-036

Стойка потолочная для средних нагрузок 35х30 с пяткой 120х120 Промрукав

Лит.	Масса	Масштаб

Лист 1 Листов 2

Промрукав
Русский производитель электрики

Копировал

Формат А4

Наименование	Артикул	Вес	Длина (L), мм	Толщина (S1/S2), мм
Стойка потолочная для средних нагрузок 35х30х300 пятка 120х120 Промрукав	PR08.2425	0,76	300	2,0/5,0
Стойка потолочная для средних нагрузок 35х30х400 пятка 120х120 Промрукав	PR08.2760	0,88	400	2,0/5,0
Стойка потолочная для средних нагрузок 35х30х500 пятка 120х120 Промрукав	PR08.2423	1,01	500	2,0/5,0
Стойка потолочная для средних нагрузок 35х30х600 пятка 120х120 Промрукав	PR08.2611	1,13	600	2,0/5,0
Стойка потолочная для средних нагрузок 35х30х800 пятка 120х120 Промрукав	PR08.2612	1,38	800	2,0/5,0
Стойка потолочная для средних нагрузок 35х30х1000 пятка 120х120 Промрукав	PR08.2613	1,63	1000	2,0/5,0
Стойка потолочная для средних нагрузок 35х30х1200 пятка 120х120 Промрукав	PR08.2614	1,88	1200	2,0/5,0
Стойка потолочная для средних нагрузок 35х30х1500 пятка 120х120 Промрукав	PR08.2615	2,13	1500	2,0/5,0
Стойка потолочная для средних нагрузок 35х30х1800 пятка 120х120 Промрукав	PR08.2616	2,26	1800	2,0/5,0
Стойка потолочная для средних нагрузок 35х30х2000 пятка 120х120 Промрукав	PR08.2617	2,63	2000	2,0/5,0
Стойка потолочная для средних нагрузок 35х30х2200 пятка 120х120 Промрукав	PR08.2618	2,88	2200	2,0/5,0
Стойка потолочная для средних нагрузок 35х30х2500 пятка 120х120 Промрукав	PR08.2619	3,51	2500	2,0/5,0
Стойка потолочная для средних нагрузок 35х30х3000 пятка 120х120 Промрукав	PR08.5100	4,02	3000	2,0/5,0

ОКЛ ПР
Промрукав

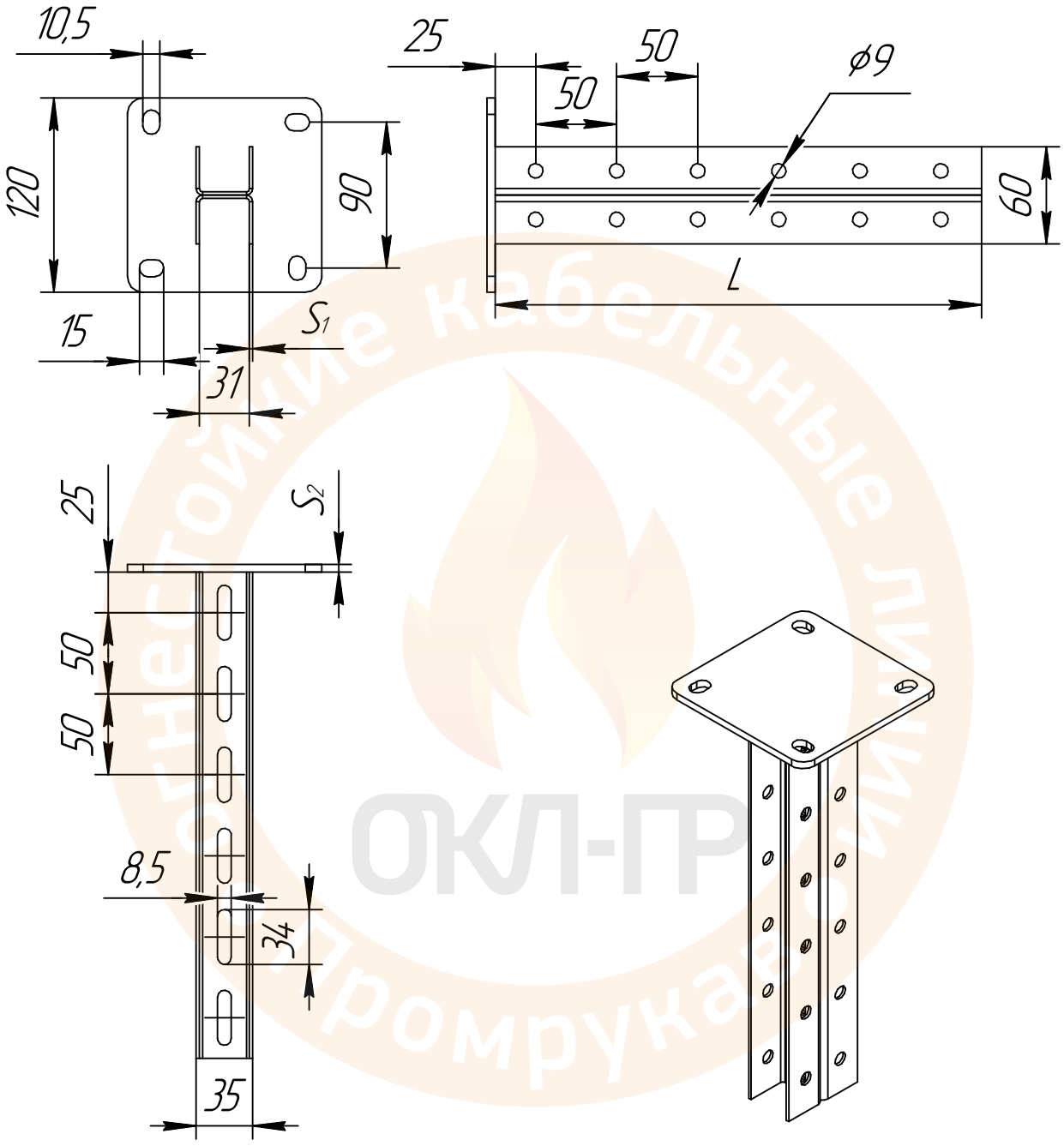

Изм.	Лист	№ докум.	Подп.	Дата	ТРМ ОКЛ ПР 002-2020-037
Разраб.					Стойка потолочная двойная 35х30 Промрукав
Пров.					
Т.контр.					
Н.контр.					
Утв.					

Лит.	Масса	Масштаб

Лист 1 Листов 2

Промрукав
Русский производитель электрики

Перв. примен.

Справ. №

Подп. и дата

Инв. № дубл.

Взам. инв. №

Подп. и дата

Инв. № подл.

Наименование	Артикул	Вес	Длина (L), мм	Толщина (S1/S2), мм
Стойка двойная потолочная для средних нагрузок 35х30х300 пятка 120х120 Промрукав	PR08.2300	0,98	300	2,0/5,0
Стойка двойная потолочная для средних нагрузок 35х30х400 пятка 120х120 Промрукав	PR08.2598	1,18	400	2,0/5,0
Стойка двойная потолочная для средних нагрузок 35х30х500 пятка 120х120 Промрукав	PR08.2599	1,38	500	2,0/5,0
Стойка двойная потолочная для средних нагрузок 35х30х600 пятка 120х120 Промрукав	PR08.2893	1,58	600	2,0/5,0
Стойка двойная потолочная для средних нагрузок 35х30х800 пятка 120х120 Промрукав	PR08.2894	1,98	800	2,0/5,0
Стойка двойная потолочная для средних нагрузок 35х30х1000 пятка 120х120 Промрукав	PR08.3679	2,38	1000	2,0/5,0
Стойка двойная потолочная для средних нагрузок 35х30х1200 пятка 120х120 Промрукав	PR08.3092	2,78	1200	2,0/5,0
Стойка двойная потолочная для средних нагрузок 35х30х1500 пятка 120х120 Промрукав	PR08.3448	3,18	1500	2,0/5,0
Стойка двойная потолочная для средних нагрузок 35х30х1800 пятка 120х120 Промрукав	PR08.3632	3,38	1800	2,0/5,0
Стойка двойная потолочная для средних нагрузок 35х30х2000 пятка 120х120 Промрукав	-	3,98	2000	2,0/5,0
Стойка двойная потолочная для средних нагрузок 35х30х2200 пятка 120х120 Промрукав	-	4,38	2200	2,0/5,0
Стойка двойная потолочная для средних нагрузок 35х30х2500 пятка 120х120 Промрукав	-	5,38	2500	2,0/5,0
Стойка двойная потолочная для средних нагрузок 35х30х3000 пятка 120х120 Промрукав	-	5,68	3000	2,0/5,0

ОКЛ-ПР
Промрукав

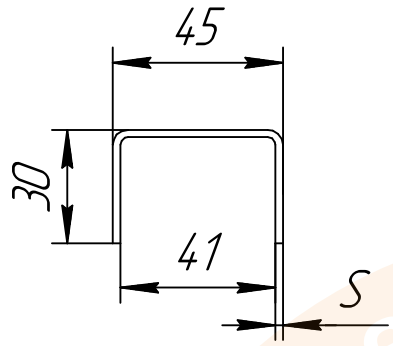

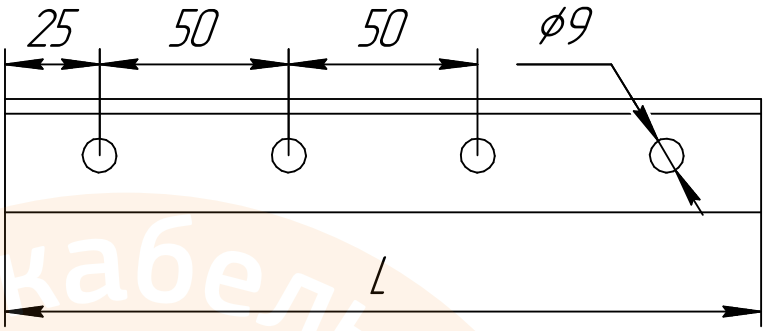

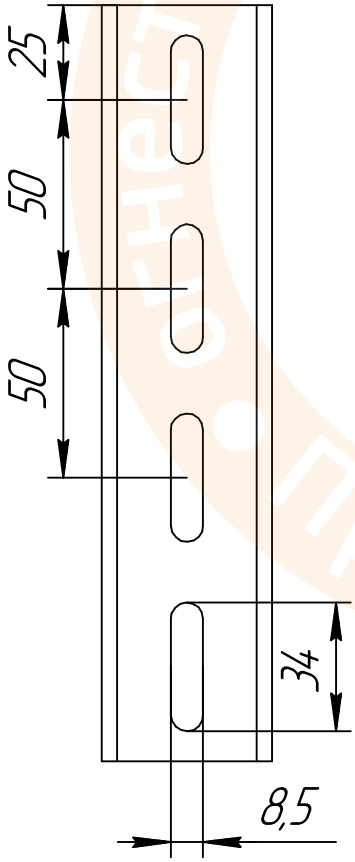

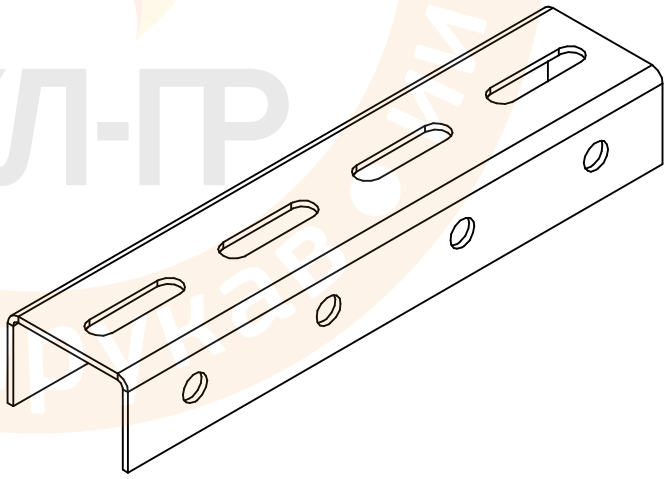

ОКЛ-ПР
Огнестойкие кабельные линии
Промрукав

					ТРМ ОКЛ ПР 002-2020-038	
Изм.	Лист	№ докум.	Подп.	Дата	Стойка настенно-потолочная 45х30 Промрукав	Лит. / Масса / Масштаб
Разраб.						
Пров.						Лист 1 / Листов 2
Т.контр.						
Н.контр.						Промрукав
Утв.						Русский производитель электрики

Перв. примен.

Справ. №

Подп. и дата

Инв. № дубл.

Взам. инв. №

Подп. и дата

Инв. № подл.

Наименование	Артикул	Вес	Длина (L), мм	Толщина (S), мм
Стойка настенно-потолочная для средних нагрузок 45х30х150 Промрукав	PR08.5106	0,19	150	2,0
Стойка настенно-потолочная для средних нагрузок 45х30х200 Промрукав	PR08.5107	0,25	200	2,0
Стойка настенно-потолочная для средних нагрузок 45х30х300 Промрукав	PR08.5108	0,40	300	2,0
Стойка настенно-потолочная для средних нагрузок 45х30х400 Промрукав	PR08.5109	0,49	400	2,0
Стойка настенно-потолочная для средних нагрузок 45х30х800 Промрукав	PR08.5110	0,98	800	2,0
Стойка настенно-потолочная для средних нагрузок 45х30х1000 Промрукав	PR08.5111	1,23	1000	2,0
Стойка настенно-потолочная для средних нагрузок 45х30х1200 Промрукав	PR08.5112	1,48	1200	2,0
Стойка настенно-потолочная для средних нагрузок 45х30х1400 Промрукав	PR08.5113	1,72	1400	2,0
Стойка настенно-потолочная для средних нагрузок 45х30х1800 Промрукав	PR08.5114	2,22	1800	2,0
Стойка настенно-потолочная для средних нагрузок 45х30х2400 Промрукав	PR08.5115	2,95	2400	2,0

ОКЛ-ПР
Промрукав

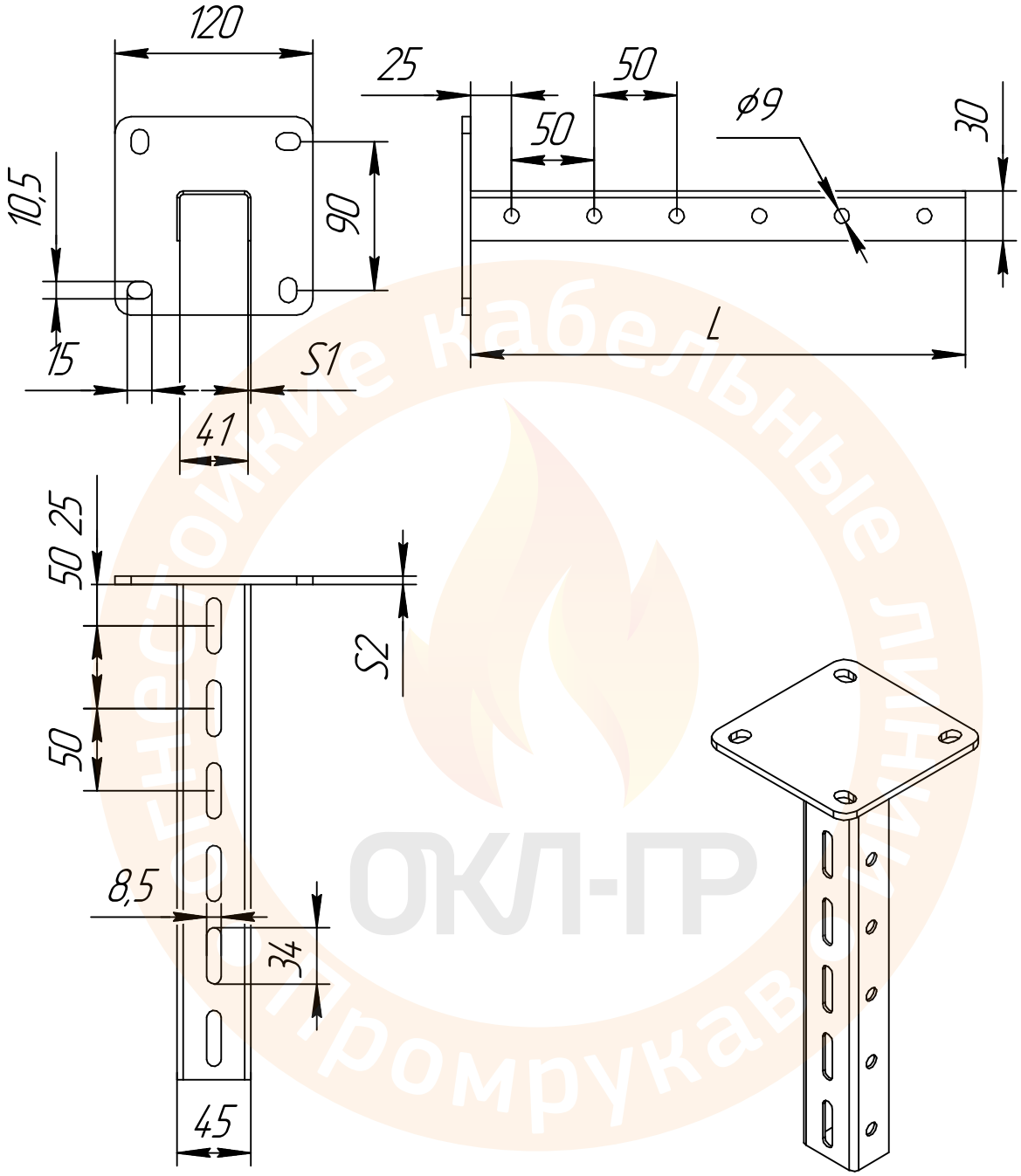

Перв. примен.
Справ. №
Подп. и дата
Инв. № дубл.
Взам. инв. №
Подп. и дата
Инв. № подл.

Изм.	Лист	№ докум.	Подп.	Дата
Разраб.				
Пров.				
Т.контр.				
Н.контр.				
Утв.				

ТРМ ОКЛ ПР 002-2020-039

Стойка потолочная
45х30 Промрукав

Лит.	Масса	Масштаб

Лист 1 Листов 2

Промрукав
Русский производитель электрики

Наименование	Артикул	Вес	Длина (L), мм	Толщина (S1/S2), мм
Стойка потолочная 45х30х300 пятка 120х120 Промрукав	PR08.5116	1,0	300	2,0/5,0
Стойка потолочная 45х30х400 пятка 120х120 Промрукав	PR08.5117	1,2	400	2,0/5,0
Стойка потолочная 45х30х500 пятка 120х120 Промрукав	PR08.5118	1,4	500	2,0/5,0
Стойка потолочная 45х30х600 пятка 120х120 Промрукав	PR08.5119	1,6	600	2,0/5,0
Стойка потолочная 45х30х800 пятка 120х120 Промрукав	PR08.5120	1,8	800	2,0/5,0
Стойка потолочная 45х30х1000 пятка 120х120 Промрукав	PR08.5121	2,0	1000	2,0/5,0
Стойка потолочная 45х30х1200 пятка 120х120 Промрукав	PR08.5122	2,2	1200	2,0/5,0
Стойка потолочная 45х30х1500 пятка 120х120 Промрукав	PR08.5123	2,5	1500	2,0/5,0
Стойка потолочная 45х30х1800 пятка 120х120 Промрукав	PR08.5124	2,75	1800	2,0/5,0
Стойка потолочная 45х30х2000 пятка 120х120 Промрукав	PR08.5125	3,20	2000	2,0/5,0
Стойка потолочная 45х30х2200 пятка 120х120 Промрукав	PR08.5126	3,36	2200	2,0/5,0
Стойка потолочная 45х30х2500 пятка 120х120 Промрукав	PR08.5127	3,56	2500	2,0/5,0
Стойка потолочная 45х30х2600 пятка 120х120 Промрукав	PR08.5128	3,86	2600	2,0/5,0
Стойка потолочная 45х30х2700 пятка 120х120 Промрукав	PR08.5129	3,96	2700	2,0/5,0
Стойка потолочная 45х30х3000 пятка 120х120 Промрукав	PR08.5130	4,50	3000	2,0/5,0

ОКЛ ПР
Промрукав

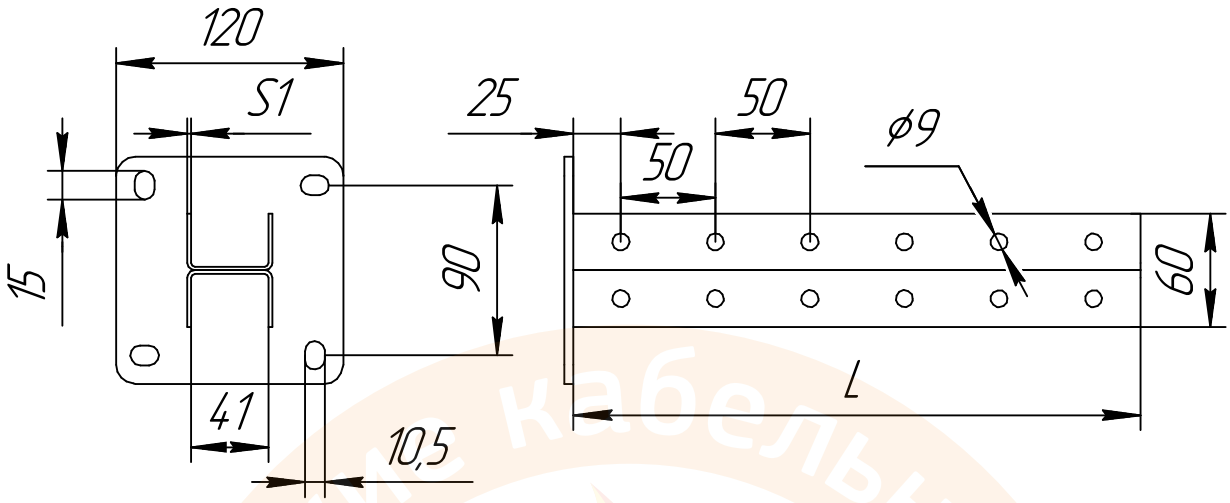

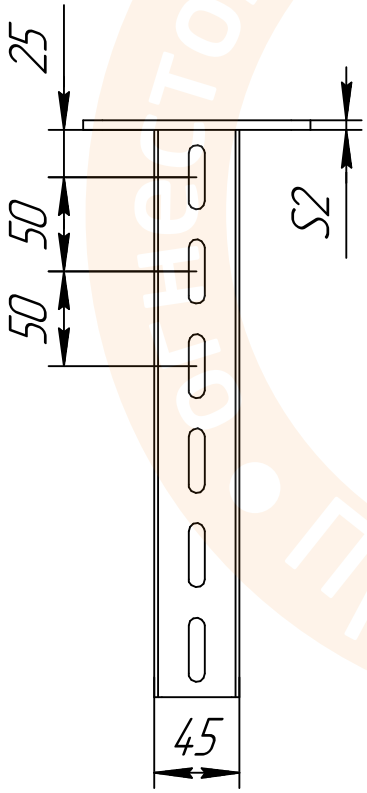

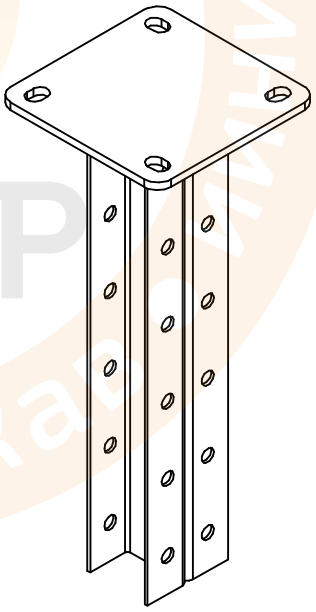

Перв. примен.
Справ. №
Подп. и дата
Инв. № дубл.
Взам. инв. №
Подп. и дата
Инв. № подл.

Изм.	Лист	№ докум.	Подп.	Дата
Разраб.				
Пров.				
Т.контр.				
Н.контр.				
Утв.				

ТРМ ОКЛ ПР 002-2020-040

Стойка двойная 45х30 потолочная Промрукав

Лит.	Масса	Масштаб

Лист 1 Листов 2

Промрукав
Русский производитель электрики

Наименование	Артикул	Вес	Длина (L), мм	Толщина (S1/S2), мм
Стойка двойная потолочная 45х30х300 пятка 120х120 Промрукав	PR08.5146	1,4	300	2,0/5,0
Стойка двойная потолочная 45х30х400 пятка 120х120 Промрукав	PR08.5147	1,6	400	2,0/5,0
Стойка двойная потолочная 45х30х500 пятка 120х120 Промрукав	PR08.5148	1,9	500	2,0/5,0
Стойка двойная потолочная 45х30х600 пятка 120х120 Промрукав	PR08.5149	2,2	600	2,0/5,0
Стойка двойная потолочная 45х30х800 пятка 120х120 Промрукав	PR08.5150	2,8	800	2,0/5,0
Стойка двойная потолочная 45х30х1000 пятка 120х120 Промрукав	PR08.5151	3,3	1000	2,0/5,0
Стойка двойная потолочная 45х30х1200 пятка 120х120 Промрукав	PR08.5152	3,9	1200	2,0/5,0
Стойка двойная потолочная 45х30х1500 пятка 120х120 Промрукав	PR08.5153	-	1500	2,0/5,0
Стойка двойная потолочная 45х30х1800 пятка 120х120 Промрукав	PR08.5154	5,6	1800	2,0/5,0
Стойка двойная потолочная 45х30х2000 пятка 120х120 Промрукав	PR08.5155	6,1	2000	2,0/5,0
Стойка двойная потолочная 45х30х2200 пятка 120х120 Промрукав	PR08.5156	-	2200	2,0/5,0
Стойка двойная потолочная 45х30х2500 пятка 120х120 Промрукав	PR08.5157	7,5	2500	2,0/5,0
Стойка двойная потолочная 45х30х2600 пятка 120х120 Промрукав	PR08.5158	-	2600	2,0/5,0
Стойка двойная потолочная 45х30х2700 пятка 120х120 Промрукав	PR08.5159	-	2700	2,0/5,0
Стойка двойная потолочная 45х30х3000 пятка 120х120 Промрукав	PR08.5160	8,9	3000	2,0/5,0

Инв. № подл. | Подп. и дата | Взам. инв. № | Инв. № дубл. | Подп. и дата

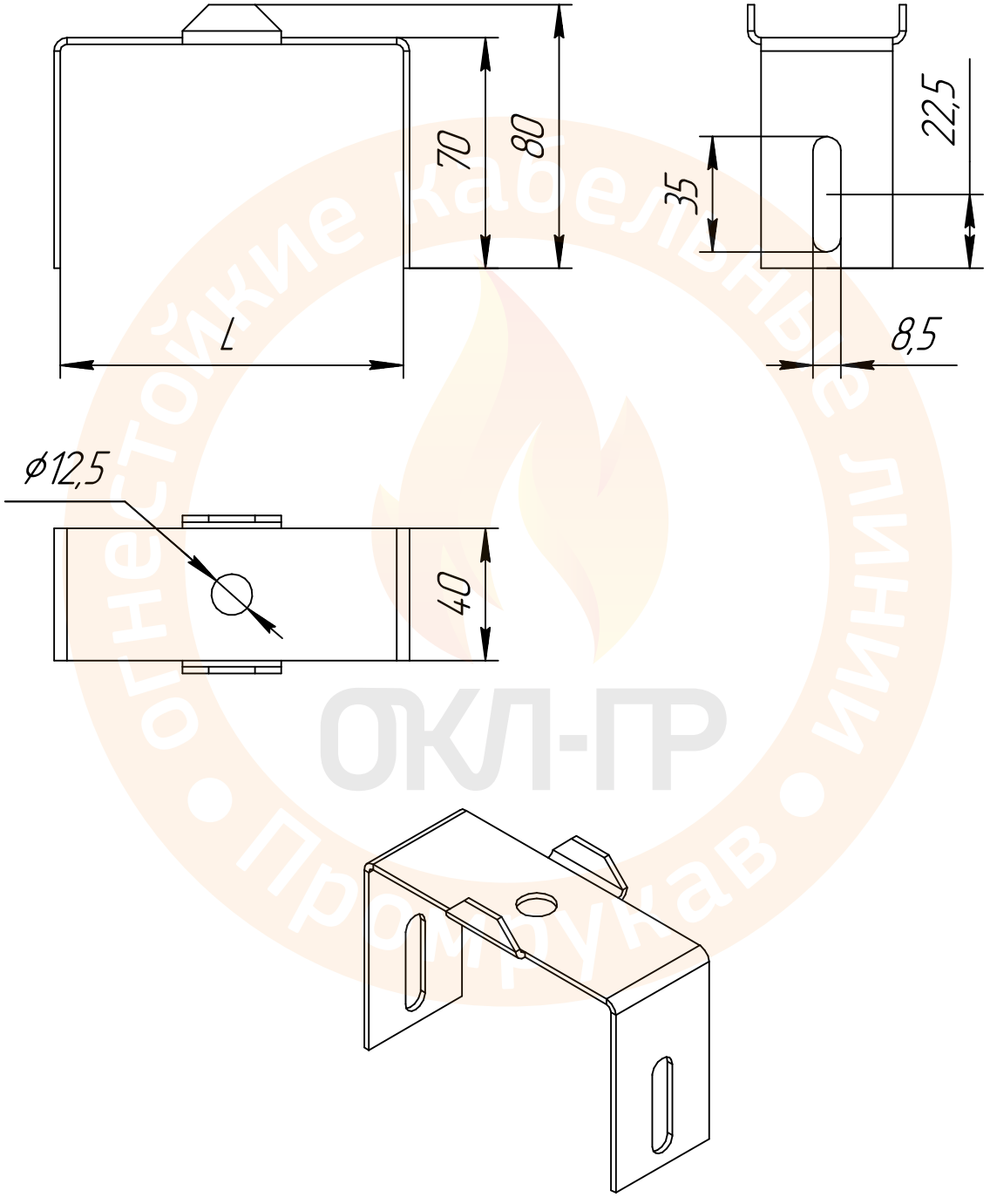

ОКЛ-ПР
Огнестойкие кабельные линии
Промрукав

					ТРМ ОКЛ ПР 002-2020-041	
Изм.	Лист	№ докум.	Подп.	Дата	Скоба подвеса лотка сверху Промрукав	Лит. / Масса / Масштаб
Разраб.						
Пров.						Лист 1 / Листов 2
Т.контр.						
Н.контр.						Промрукав
Утв.						Русский производитель электрики

Перв. примен. | Справ. № | Подп. и дата | Инв. № дубл. | Взам. инв. № | Подп. и дата | Инв. № подл.

Наименование	Артикул	Вес, кг	Длина (L), мм
Скоба подвеса лотка сверху 50 Промрукав	PR08.2306	0,05	54
Скоба подвеса лотка сверху 100 Промрукав	PR08.2592	0,08	104
Скоба подвеса лотка сверху 150 Промрукав	PR08.2593	0,12	154
Скоба подвеса лотка сверху 200 Промрукав	PR08.2594	0,16	204

Огнестойкие кабельные линии
ОКЛ-ПР
Промрукав

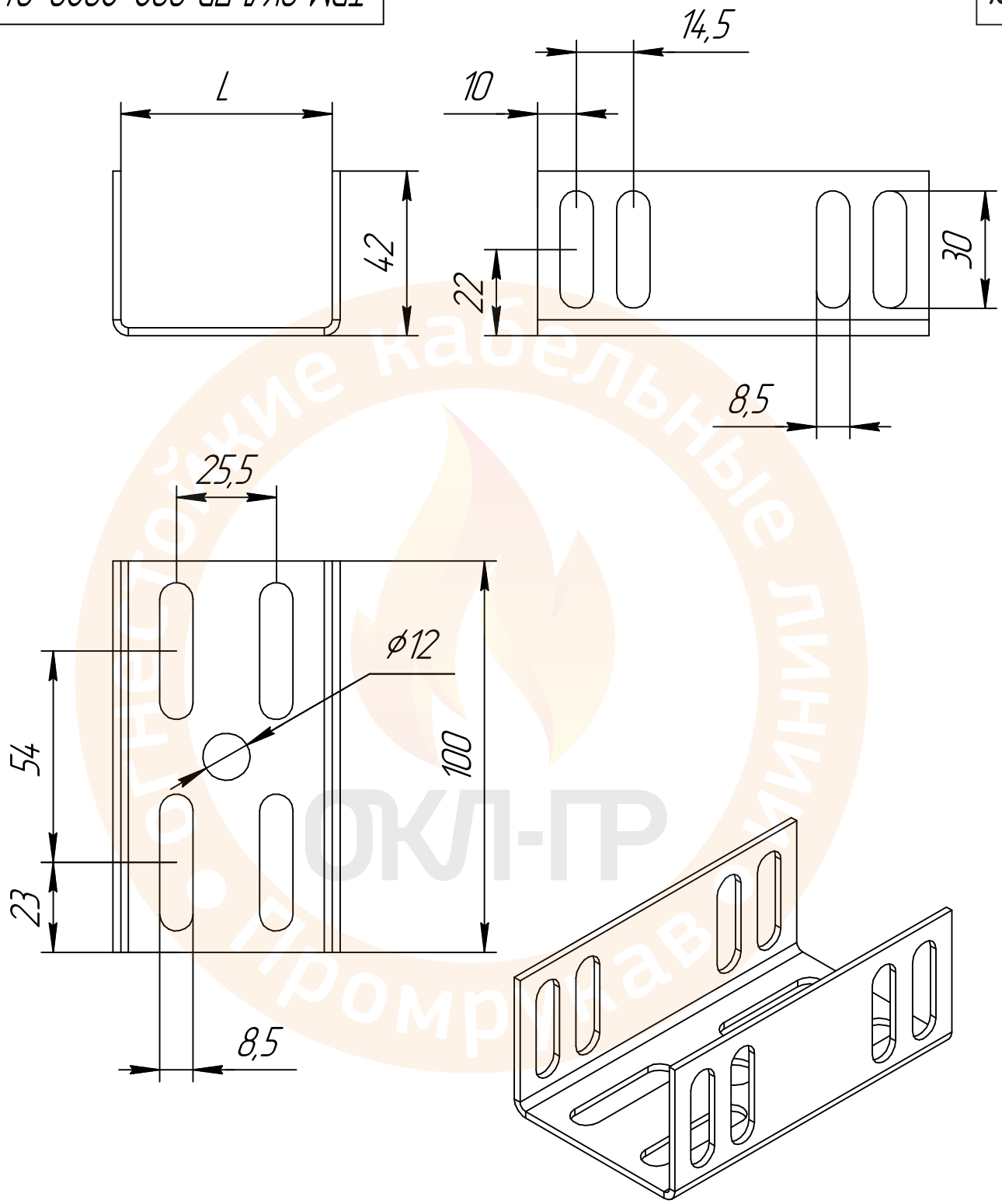

Огнестойкие кабельные линии
ОКЛ-ГР
Промрукав

Изм.	Лист	№ докум.	Подп.	Дата	
Разраб.					
Пров.					
Т.контр.					
Н.контр.					
Утв.					

ТРМ ОКЛ ПР 002-2020-042

Скоба подвеса лотка снизу Промрукав

Лит.	Масса	Масштаб

Лист 1 Листов 2

Промрукав
Русский производитель электрики

Перв. примен.

Справ. №

Подп. и дата

Инв. № дубл.

Взам. инв. №

Подп. и дата

Инв. № подл.

Копировал

Формат А4

Наименование	Артикул	Вес, кг	Длина (L), мм
Скоба подвеса лотка снизу 50 Промрукав	PR08.2595	0,08	50
Скоба подвеса лотка снизу 100 Промрукав	PR08.2597	0,15	100
Скоба подвеса лотка снизу 150 Промрукав	PR08.2887	0,22	150
Скоба подвеса лотка снизу 200 Промрукав	PR08.2886	0,30	200

Огнестойкие кабельные линии Промрукав
ОКЛ-ПР

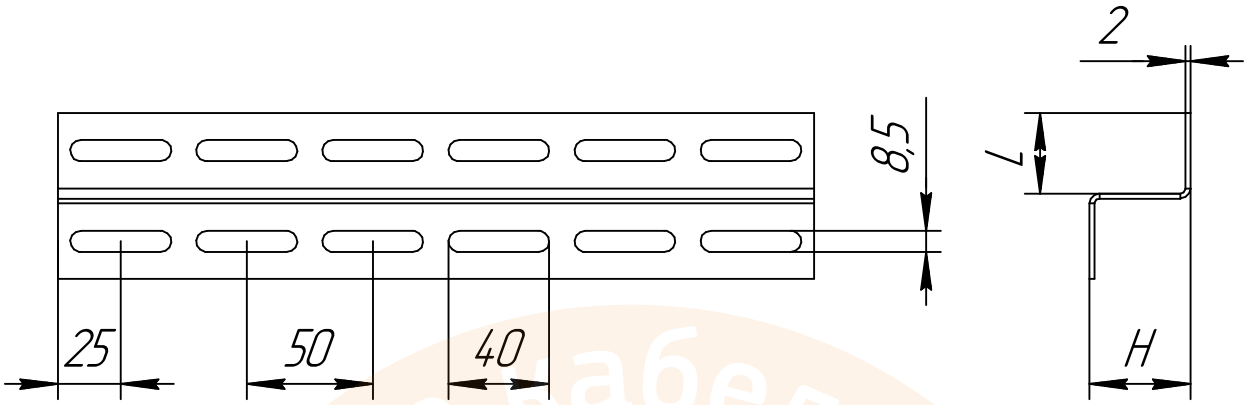

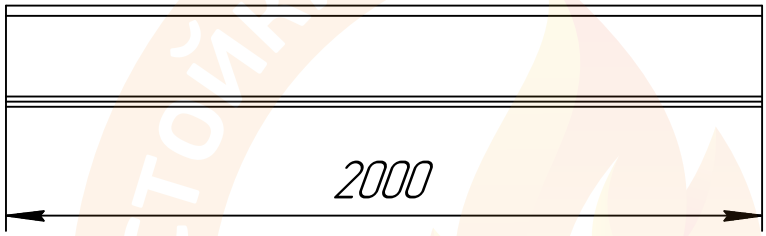

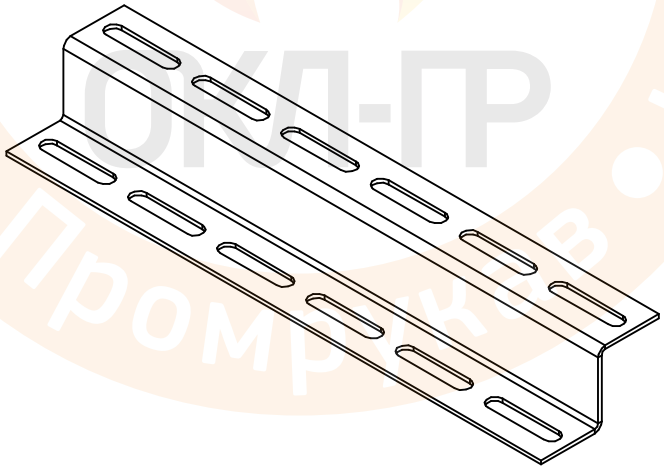

Огнестойкие кабельные линии
ОКЛ-ПР
Промрукав

					ТРМ ОКЛ ПР 002-2020-043		
Изм.	Лист	№ докум.	Подп.	Дата	Профиль Z-образный с перфорацией по двум сторонам Промрукав	Лит.	Масса / Масштаб
Разраб.							
Пров.						Лист 1	Листов 2
Т.контр.							
Н.контр.						Промрукав Русский производитель электрики	
Утв.							

Перв. примен. | Справ. № | Подп. и дата | Инв. № дубл. | Взам. инв. № | Подп. и дата | Инв. № подл.

Наименование	Артикул	Вес, кг
Профиль Z-образный с перфорацией по двум сторонам 25х25 Промрукав	PR16.0755	-
Профиль Z-образный с перфорацией по двум сторонам 32х32 Промрукав	PR16.0756	-
Профиль Z-образный с перфорацией по двум сторонам 32х40 Промрукав	PR16.0757	-
Профиль Z-образный с перфорацией по двум сторонам 40х40 Промрукав	PR16.0758	-
Профиль Z-образный с перфорацией по двум сторонам 60х40 Промрукав	PR16.0759	-

Огнестойкие кабельные линии • Промрукав • ОКЛ-ПР

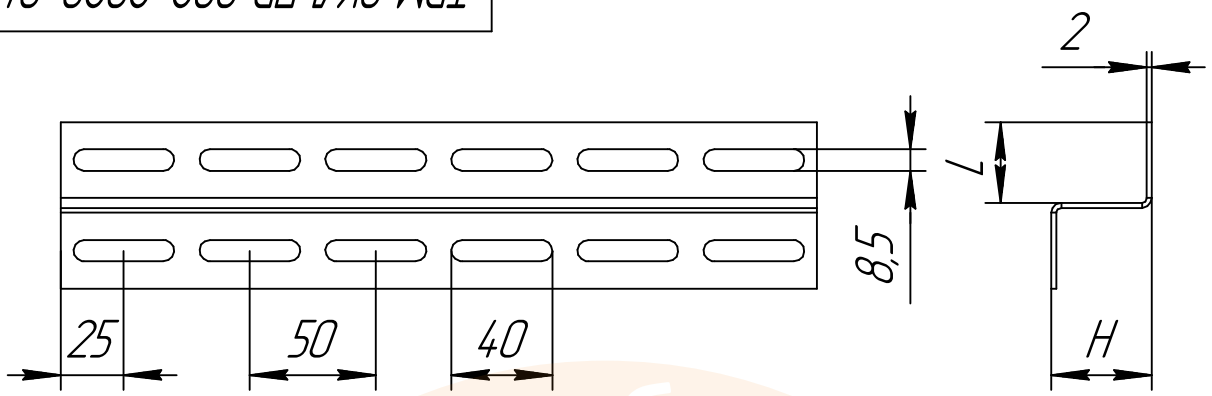

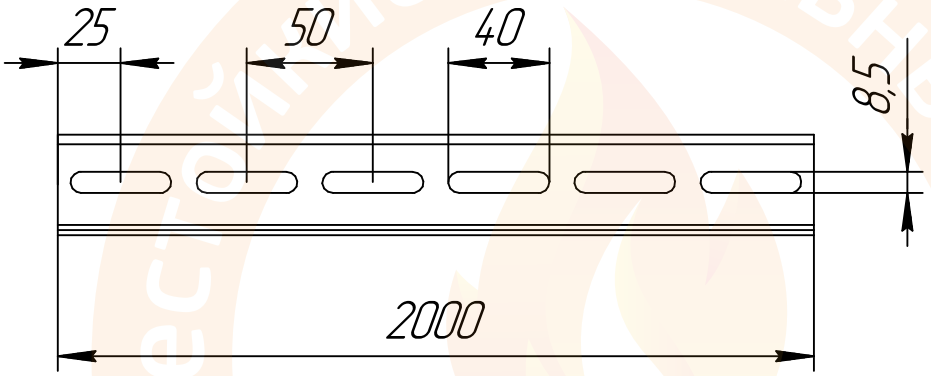

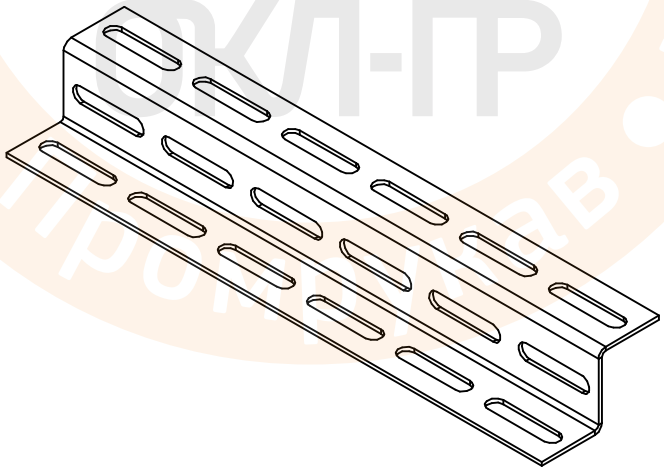

ОКЛ-ПР
Огнестойкие кабельные линии
Промрукав

					ТРМ ОКЛ ПР 002-2020-044	
Изм.	Лист	№ докум.	Подп.	Дата	Профиль Z-образный с перфорацией по трем сторонам Промрукав	Лит. / Масса / Масштаб
Разраб.						
Пров.						Лист 1 / Листов 2
Т.контр.						
Н.контр.						Промрукав
Утв.						Русский производитель электрики

Перв. примен. | Справ. № | Подп. и дата | Инв. № дубл. | Взам. инв. № | Подп. и дата | Инв. № подл.

Наименование	Артикул	Вес, кг
Профиль Z-образный с перфорацией по трем сторонам 32х32 Промрукав	PR16.0760	-
Профиль Z-образный с перфорацией по трем сторонам 32х40 Промрукав	PR16.0761	-
Профиль Z-образный с перфорацией по трем сторонам 40х40 Промрукав	PR16.0762	-
Профиль Z-образный с перфорацией по трем сторонам 60х40 Промрукав	PR16.0763	-

Огнестойкие кабельные линии • Промрукав • ОКЛ-ПР

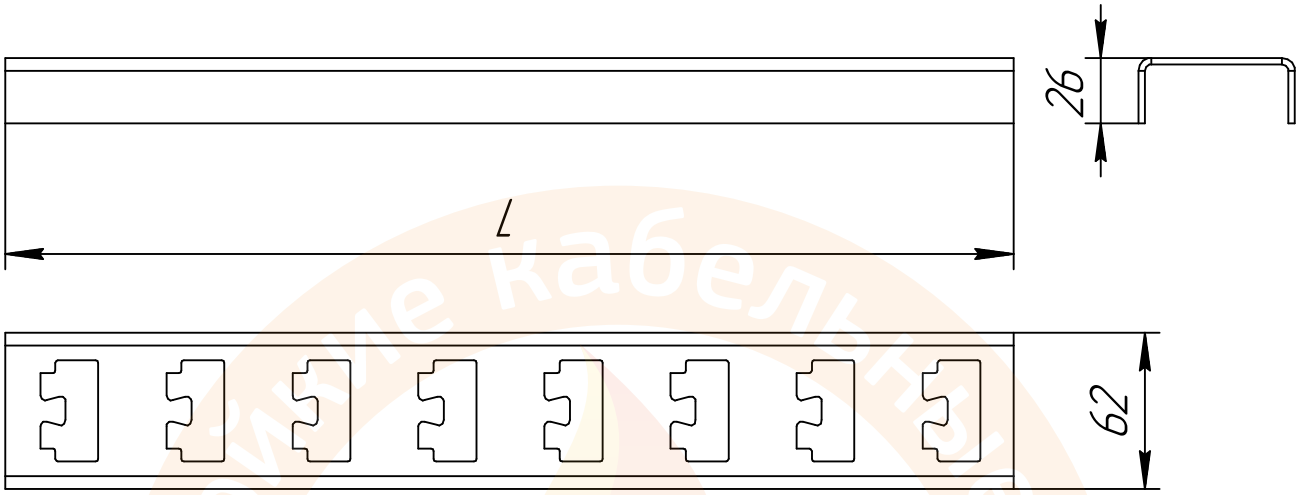

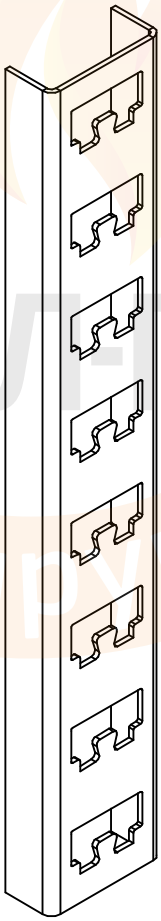

Огнестойкие кабельные линии • Промрукав • ОКЛ ПР

Изм.	Лист	№ докум.	Подп.	Дата
Разраб.				
Пров.				
Т.контр.				
Н.контр.				
Утв.				

ТРМ ОКЛ ПР 002-2020-045

Стойка настенная ГЭМ

Промрукав

Лит.	Масса	Масштаб

Лист 1 Листов 2

Промрукав
Русский производитель электрики

Копировал

Формат А4

Перв. примен.

Справ. №

Подп. и дата

Инв. № дубл.

Взам. инв. №

Подп. и дата

Инв. № подл.

Наименование	Артикул	Вес, кг	Длина (L), мм
Стойка настенная ГЭМ 400 Промрукав	PR16.0748	0,7	400
Стойка настенная ГЭМ 600 Промрукав	PR16.0749	1,1	600
Стойка настенная ГЭМ 800 Промрукав	PR16.0750	1,4	800
Стойка настенная ГЭМ 1200 Промрукав	PR16.0751	2,1	1200
Стойка настенная ГЭМ 1800 Промрукав	PR16.0752	3,2	1800
Стойка настенная ГЭМ 2000 Промрукав	PR16.0753	3,6	2000
Стойка настенная ГЭМ 2200 Промрукав	PR16.0754	3,9	2200

Огнестойкие кабельные линии • Промрукав • ОКЛ-ПР

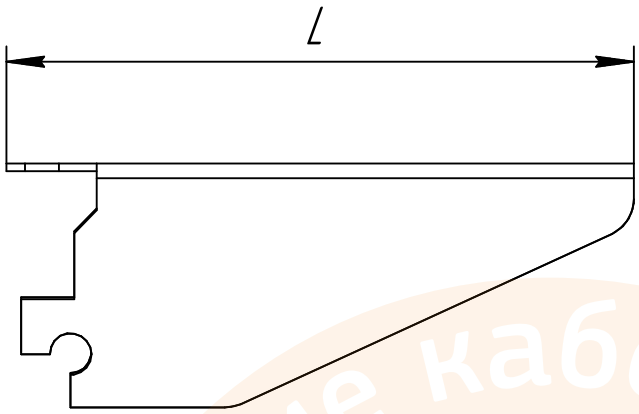

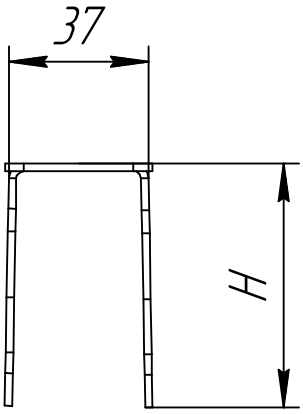

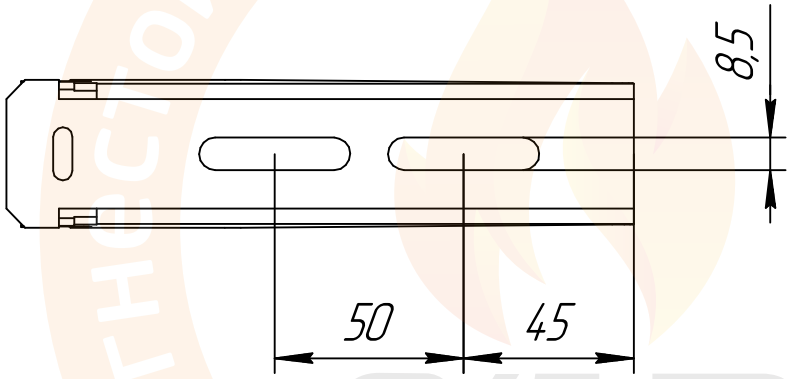

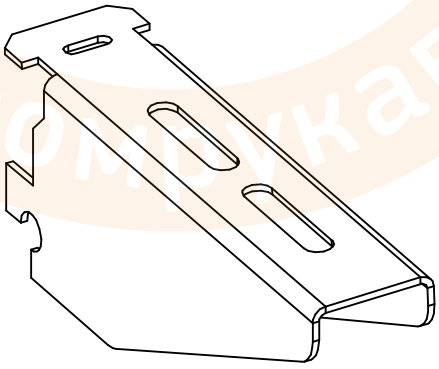

ОКЛ-ПР
Огнестойкие кабельные линии
Промрукав

Перв. примен.

Справ. №

Подп. и дата

Инв. № дубл.

Взам. инв. №

Подп. и дата

Инв. № подл.

Изм.	Лист	№ докум.	Подп.	Дата
Разраб.				
Пров.				
Т.контр.				
Н.контр.				
Утв.				

ТРМ ОКЛ ПР 002-2020-046

Кронштейн подвеса стоечный ГЭМ Промрукав

Лит.	Масса	Масштаб

Лист 1 Листов 2

Промрукав
Русский производитель электрики

Копировал

Формат А4

Наименование	Артикул	Вес, кг	Длина (L), мм	Высота (H), мм
Кронштейн подвеса стоечный ГЭМ 50 Промрукав	PR16.0741	0,2	116	65
Кронштейн подвеса стоечный ГЭМ 100 Промрукав	PR16.0739	0,3	166	65
Кронштейн подвеса стоечный ГЭМ 150 Промрукав	PR16.0740	0,4	216	65
Кронштейн подвеса стоечный ГЭМ 200 Промрукав	PR16.0742	0,5	266	65
Кронштейн подвеса стоечный ГЭМ 300 Промрукав	PR16.0743	0,9	366	115
Кронштейн подвеса стоечный ГЭМ 400 Промрукав	PR16.0744	1,2	466	115
Кронштейн подвеса стоечный ГЭМ 500 Промрукав	PR16.0745	1,4	566	115
Кронштейн подвеса стоечный ГЭМ 600 Промрукав	PR16.0746	1,7	666	115

ОКЛ-ПР
Огнестойкие кабельные линии
Промрукав

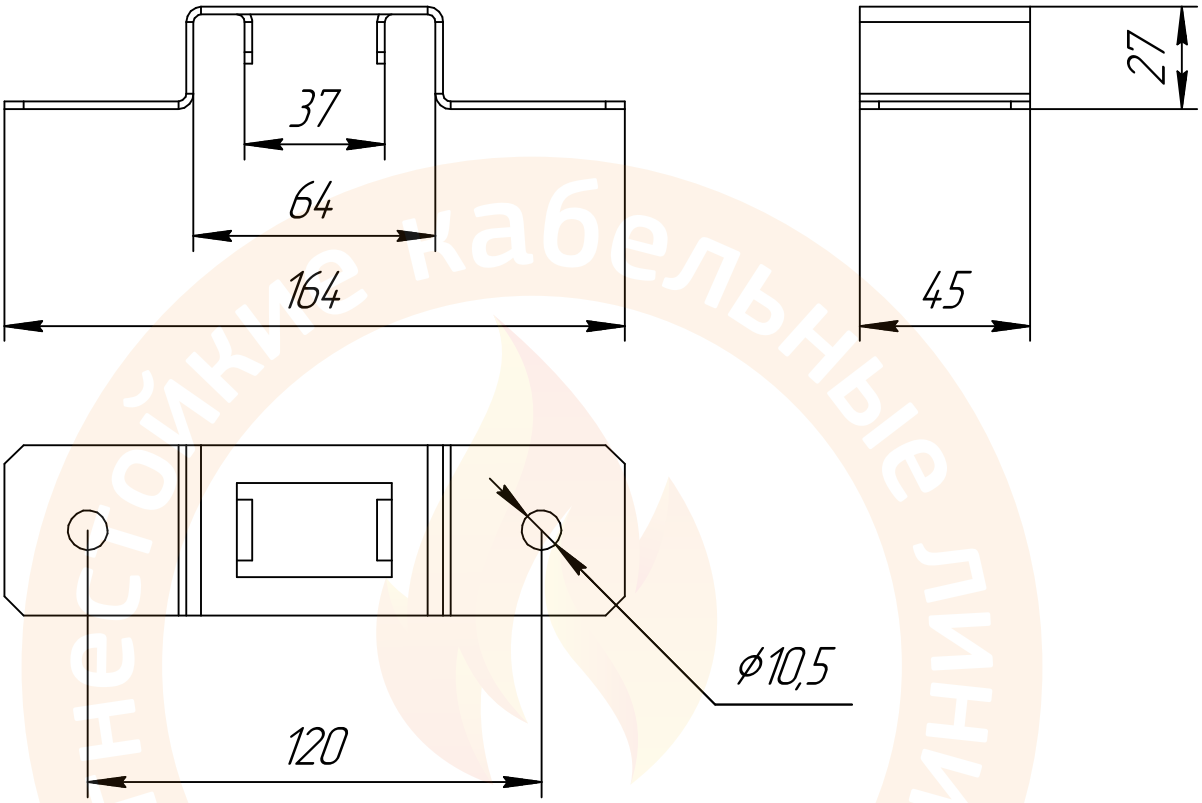

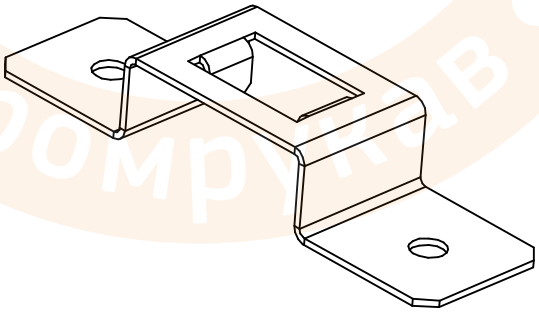

Наименование	Артикул	Вес, кг
Скоба крепежная стойки ГЭМ Промрукав	PR16.0747	0,13

ТРМ ОКЛ ПР 002-2020-04 7

Скоба крепежная стойки ГЭМ Промрукав

Изм.	Лист	№ докум.	Подп.	Дата
Разраб.				
Пров.				
Т.контр.				
Н.контр.				
Утв.				

Лит.	Масса	Масштаб
Лист	Листов 1	

Промрукав
Русский производитель электрики

Перв. примен.
Справ. №
Подп. и дата
Инв. № дубл.
Взам. инв. №
Подп. и дата
Инв. № подл.

Копировал

Формат А4

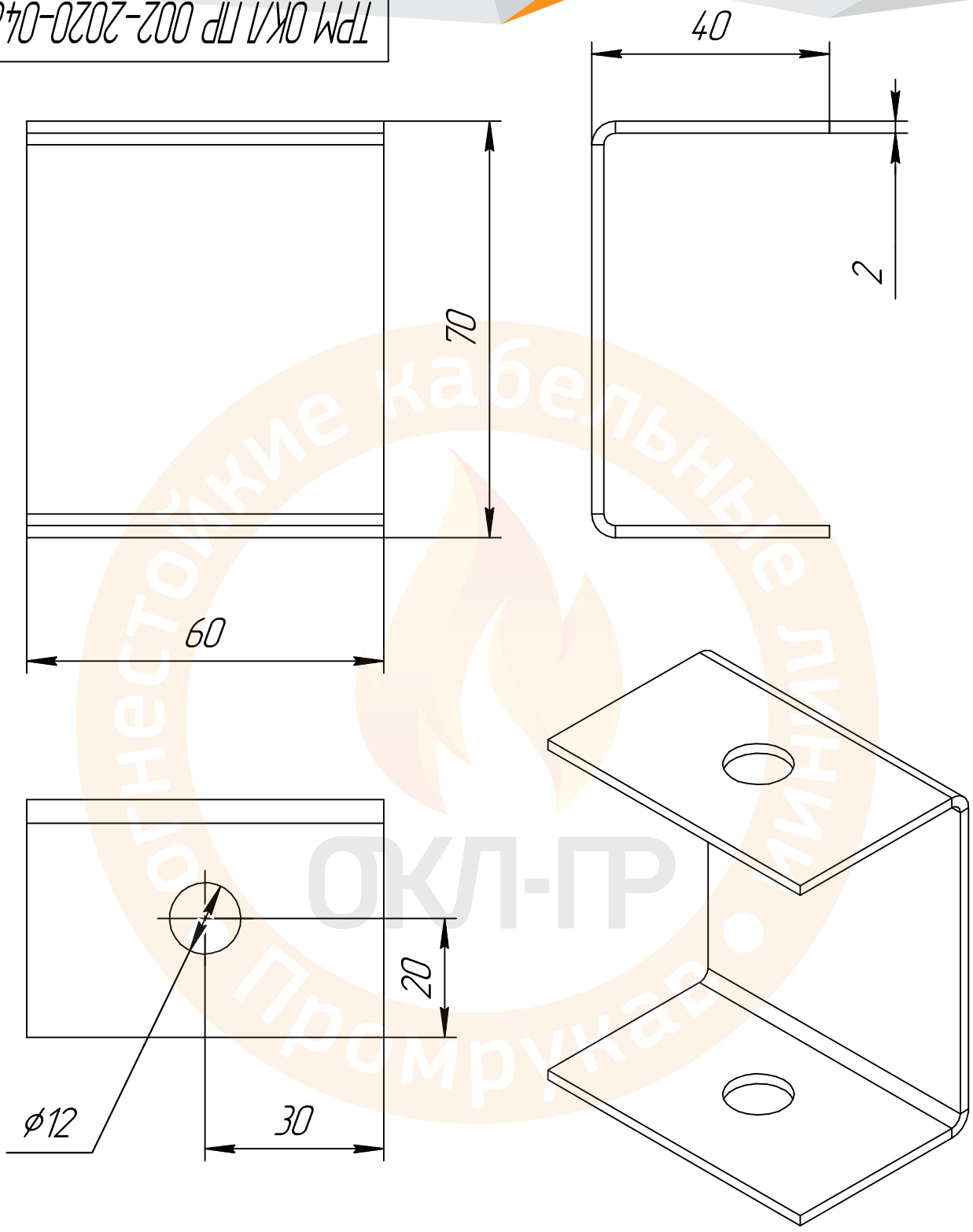

Наименование	Артикул
Скоба для подвеса шпильки Промрукав	PR08.4829

ТРМ ОКЛ ПР 002-2020-048

Скоба для подвеса шпильки Промрукав

Изм.	Лист	№ докум.	Подп.	Дата
Разраб.				
Пров.				
Т.контр.				
Н.контр.				
Утв.				

Лит.	Масса	Масштаб
Лист	Листов 1	

Промрукав
Русский производитель электрики

Копировал

Формат А4

Перв. примен.

Справ. №

Подп. и дата

Инв. № дубл.

Взам. инв. №

Подп. и дата

Инв. № подл.

Огнестойкие кабельные линии Промрукав
ОКЛ-ПР

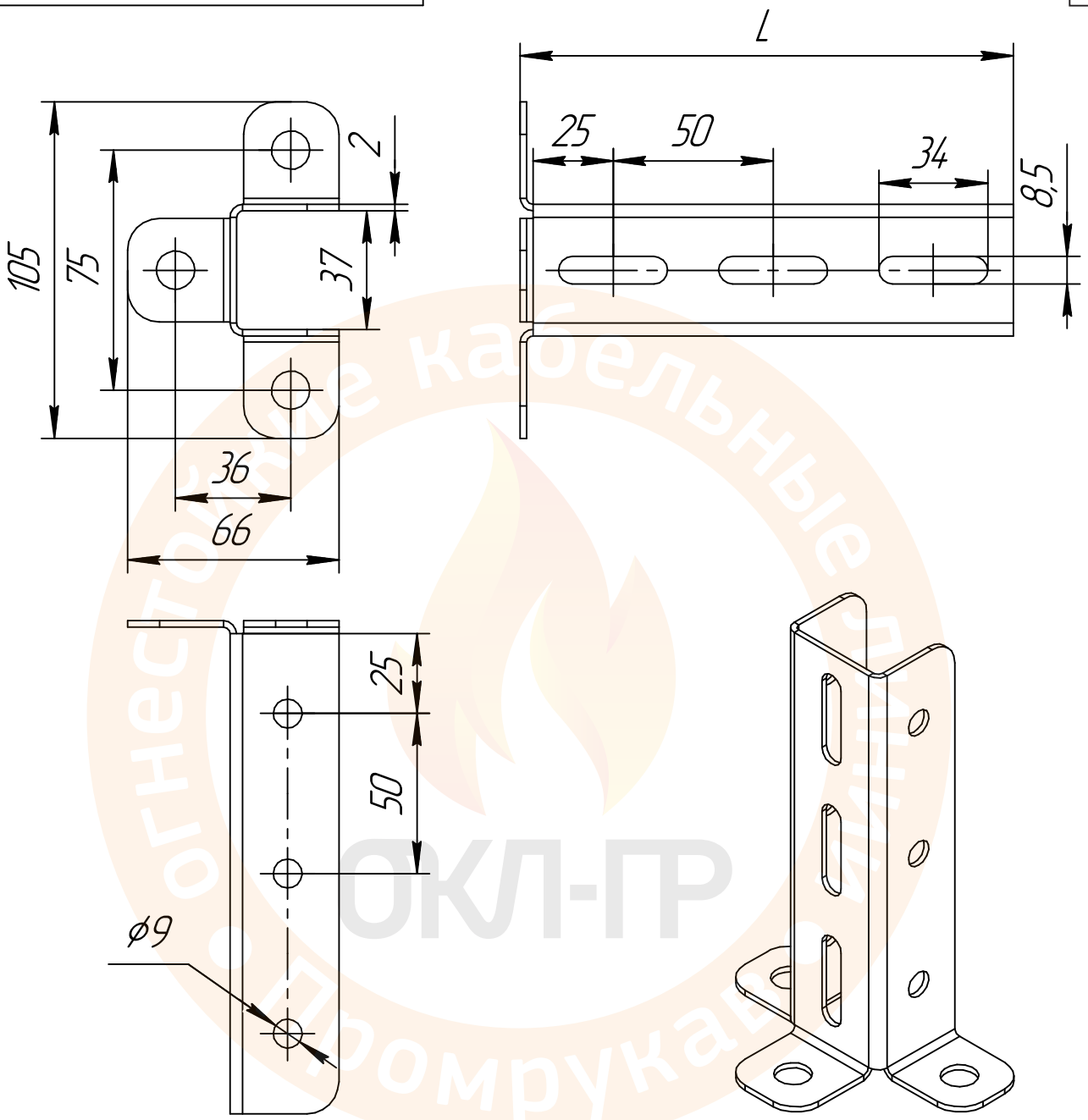

Наименование	Артикул	Вес	Длина L, мм	Толщина S, мм
Опора унитарная для стойки 35х30	PR08.3165	0,25	154	2.0

ТРМ ОКЛ ПР 002-2020-049

Опора унитарная для стойки 35х30 Промрукав

Изм.	Лист	№ докум.	Подп.	Дата
Разраб.				
Пров.				
Т.контр.				
Н.контр.				
Утв.				

Лит.	Масса	Масштаб
Лист	Листов 1	

Промрукав
Русский производитель электрики

Перв. примен.
Справ. №
Подп. и дата
Инв. № дубл.
Взам. инв. №
Подп. и дата
Инв. № подл.

Копировал

Формат А4

Огнестойкие кабельные системы Промрукав
ОКЛ-ПР

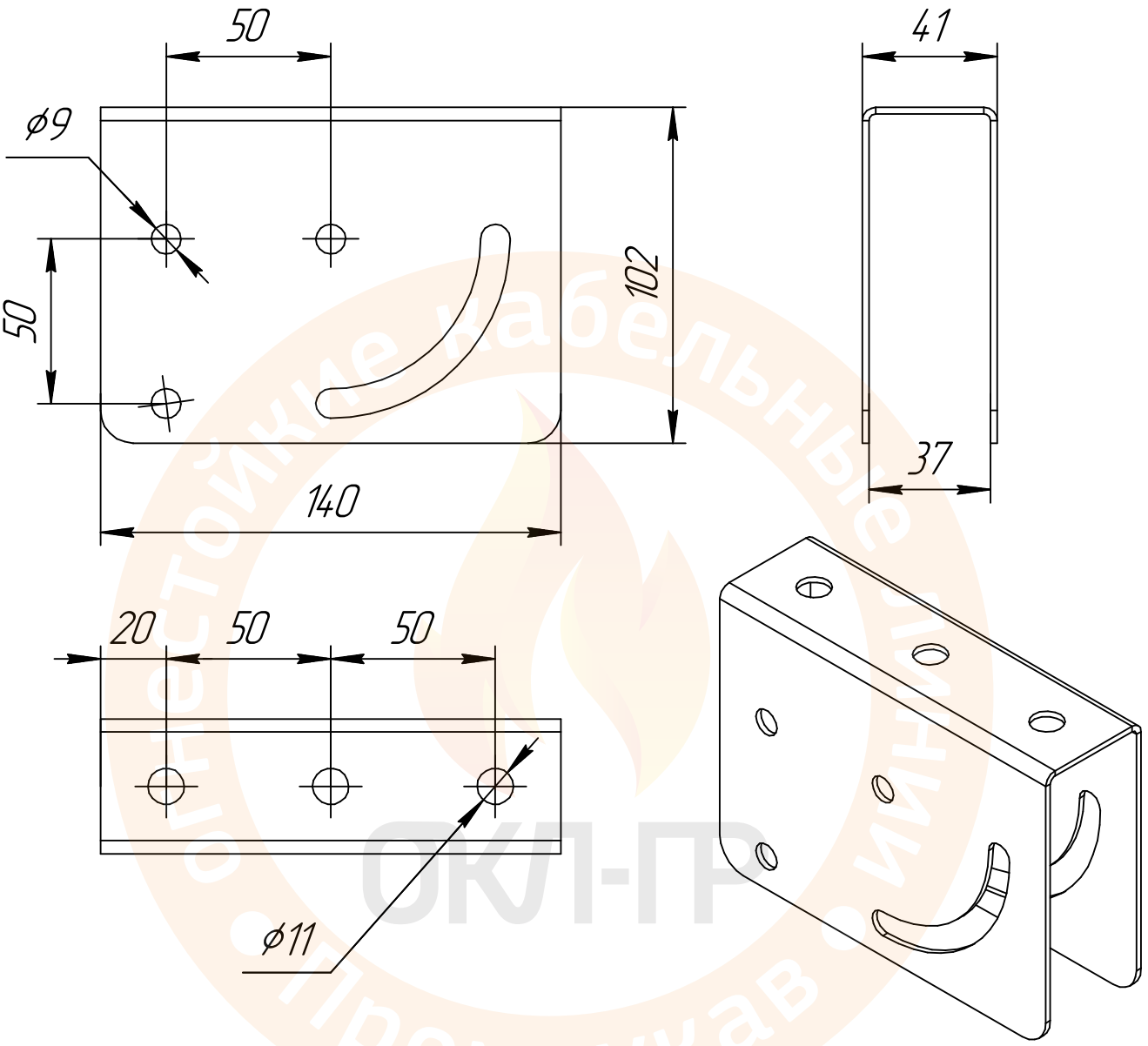

Размер	Вес кг.	Толщина мм.	Артикул
35х30	0,9	2,0	PR08.2600

ТРМ ОКЛ ПР 002-2020-050

Опора поворотная универсальная для стойки настенно-потолочной 35х30 Промрукав

Изм.	Лист	№ докум.	Подп.	Дата
Разраб.				
Пров.				
Т.контр.				
Н.контр.				
Утв.				

Лит.	Масса	Масштаб
Лист	Листов 1	

Промрукав
Русский производитель электрики

Копировал

Формат А4

Перв. примен.
Справ. №
Подп. и дата
Инв. № дубл.
Взам. инв. №
Подп. и дата
Инв. № подл.

Перв. примен.

Справ. №

Подп. и дата

Инв. № дубл.

Взам. инв. №

Подп. и дата

Инв. № подл.

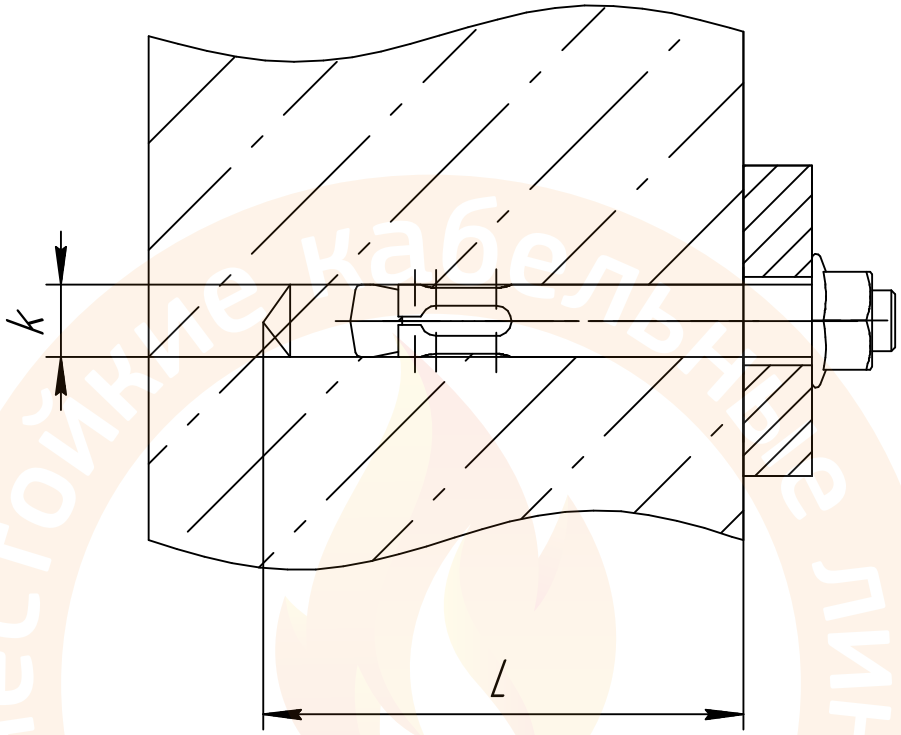

Болт в гильзе	Глубина сверления L, мм	Диаметр сверла k, мм	Артикул
M8/10x40	60	10	PR08.3615
M8/10x50	60	10	PR08.2349
M8/10x60	70	10	PR08.3671
M8/10x75	85	10	PR08.2352
M8/10x95	105	10	PR08.3672
M10/12x60	70	12	PR08.2353
M10/12x100	110	12	PR08.2350

ОКЛ-ПР
Огнестойкие кабельные линии
Промрукав

ТРМ ОКЛ ПР 002-2020-051

Анкерный болт с гайкой оцинкованный

Изм.	Лист	№ докум.	Подп.	Дата
Разраб.				
Пров.				
Т.контр.				
Н.контр.				
Утв.				

Лит.	Масса	Масштаб
Лист	Листов 1	

Промрукав
Русский производитель электрики

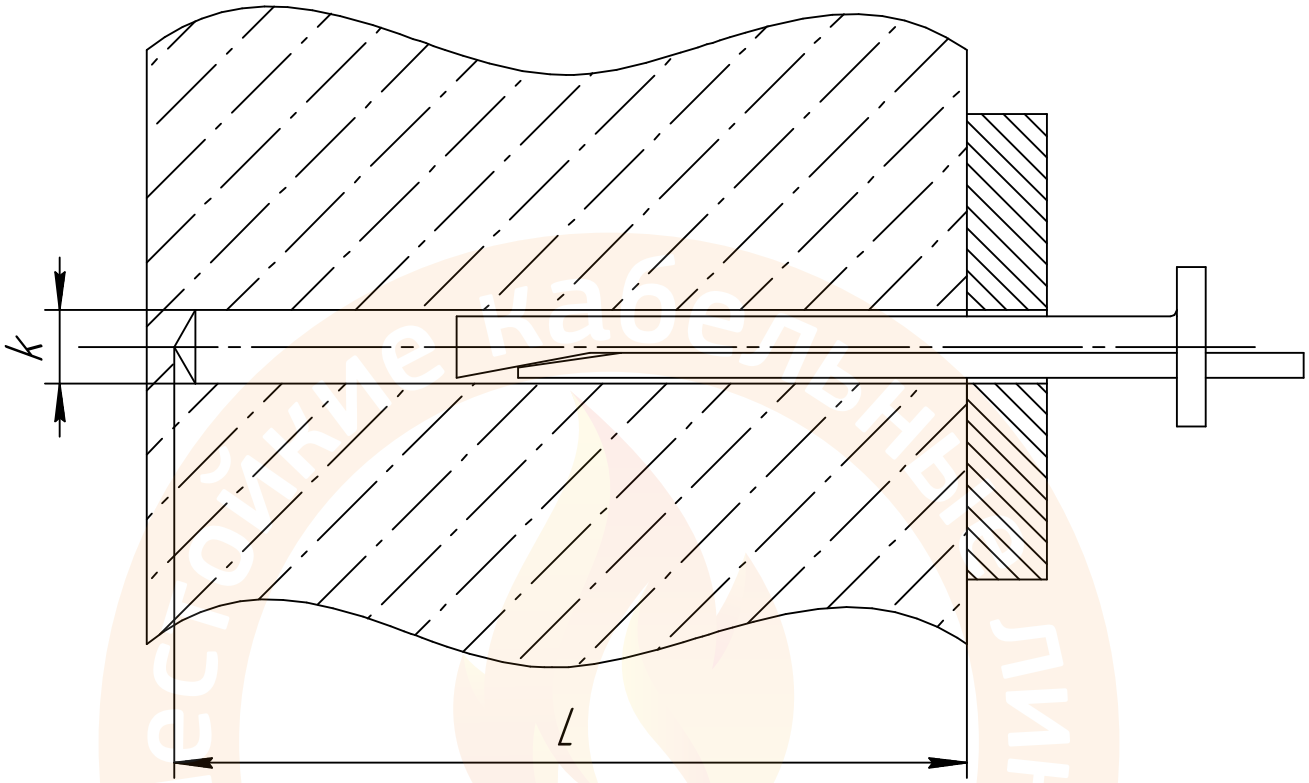

Размер	Глубина сверления L, мм	Диаметр сверла k, мм	Артикул
6х40 мм.	50мм.	6 мм.	PR08.3661
6х60 мм.	70 мм.	6 мм.	PR08.3651

ТРМ ОКЛ ПР 002-2020-052

Анкер-клин

Изм.	Лист	№ докум.	Подп.	Дата
Разраб.				
Пров.				
Т.контр.				
Н.контр.				
Утв.				

Лит.	Масса	Масштаб
Лист	Листов 1	

Промрукав
Русский производитель электрики

Копировал

Формат А4

Перв. примен.
Справ. №
Подп. и дата
Инв. № дубл.
Взам. инв. №
Подп. и дата
Инв. № подл.

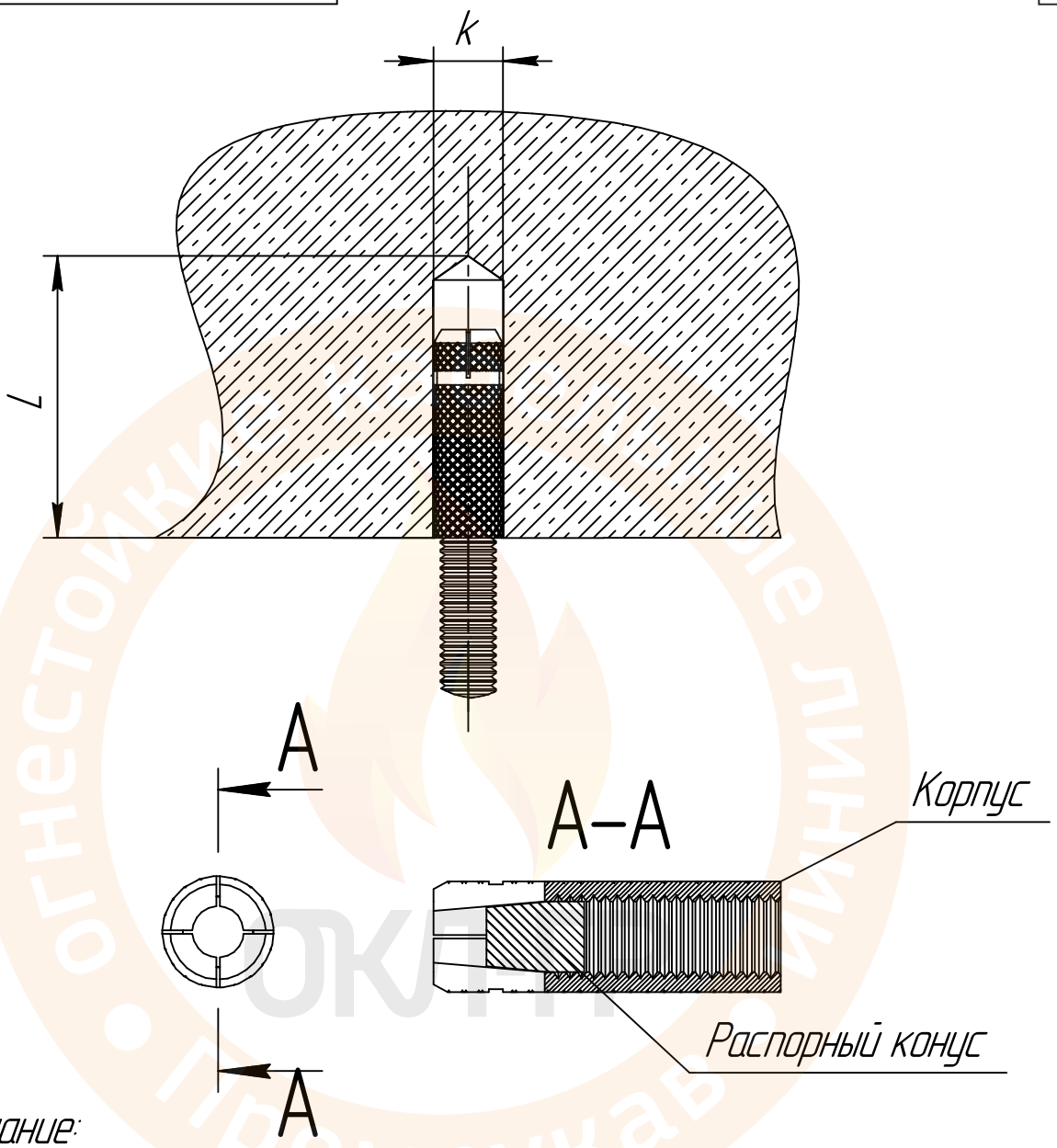

Примечание:

1. Фиксацию данного изделия в отверстии производить инструментом для установки забивных анкеров.

Размер	Глубина сверления L, мм	Диаметр сверла k, мм	Нагрузка на вырывание, кН	Артикул
M8/10x30	35	10	13,5	PR08.2341

ТРМ ОКЛ ПР 002-2020-053

Анкер забивной стальной оцинкованный (цанга)

Изм.	Лист	№ докум.	Подп.	Дата
Разраб.				
Пров.				
Т.контр.				
Н.контр.				
Утв.				

Лит.	Масса	Масштаб
Лист	Листов 1	

Промрукав
Русский производитель электрики

Копировал

Формат А4

Перв. примен.
Справ. №
Подп. и дата
Инв. № дубл.
Взам. инв. №
Подп. и дата
Инв. № подл.

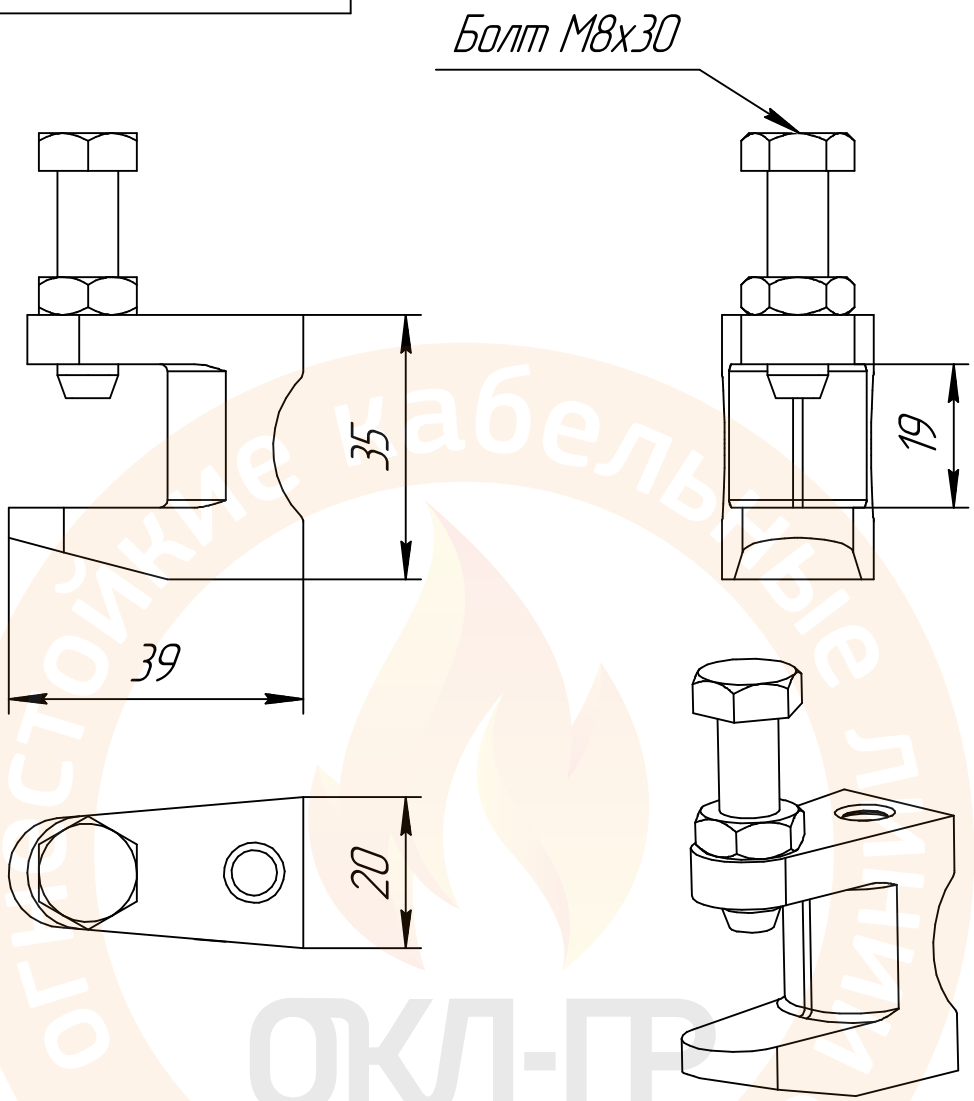

Наименование	Артикул
Струбцина М8 (комплект) Промрукав	PR08.2623

ТРМ ОКЛ ПР 002-2020-054

Струбцина (комплект) Промрукав

Изм.	Лист	№ докум.	Подп.	Дата
Разраб.				
Пров.				
Т.контр.				
Н.контр.				
Утв.				

Лит.	Масса	Масштаб
Лист	Листов 1	

Промрукав
Русский производитель электрики

Копировал

Формат А4

Перв. примен.

Справ. №

Подп. и дата

Инв. № дубл.

Взам. инв. №

Подп. и дата

Инв. № подл.

Огнестойкие кабельные линии Промрукав ОКЛ-ПР

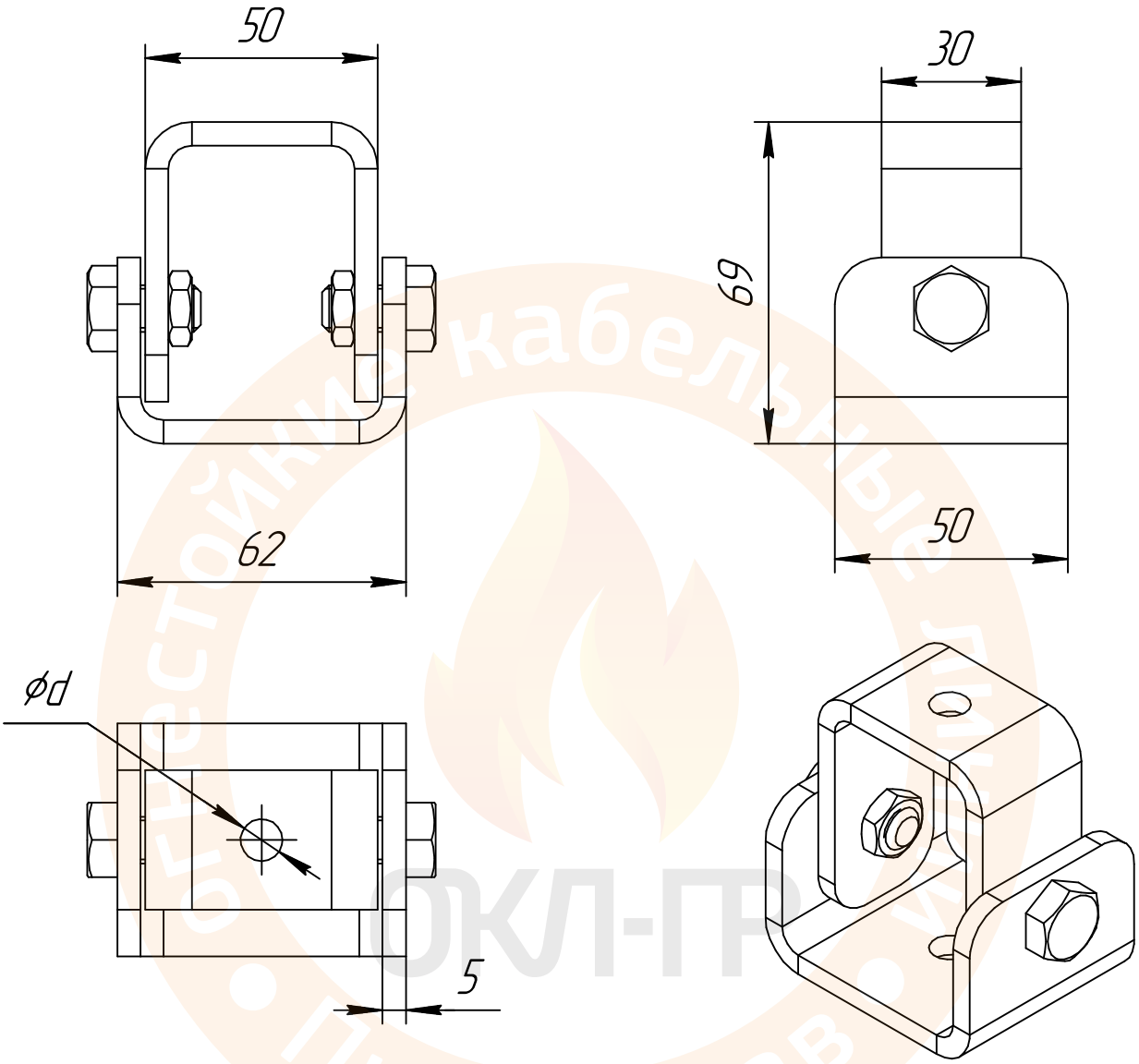

Наименование	Артикул
Шарнир универсальный для шпильки М8 Промрукав	PR08.5163

ТРМ ОКЛ ПР 002-2020-055

Шарнир универсальный для шпильки Промрукав

Изм.	Лист	№ докум.	Подп.	Дата
Разраб.				
Пров.				
Т.контр.				
Н.контр.				
Утв.				

Лит.	Масса	Масштаб
Лист	Листов 1	

Промрукав
Русский производитель электрики

Перв. примен.

Справ. №

Подп. и дата

Инв. № дубл.

Взам. инв. №

Подп. и дата

Инв. № подл.

ОКЛ-ПР

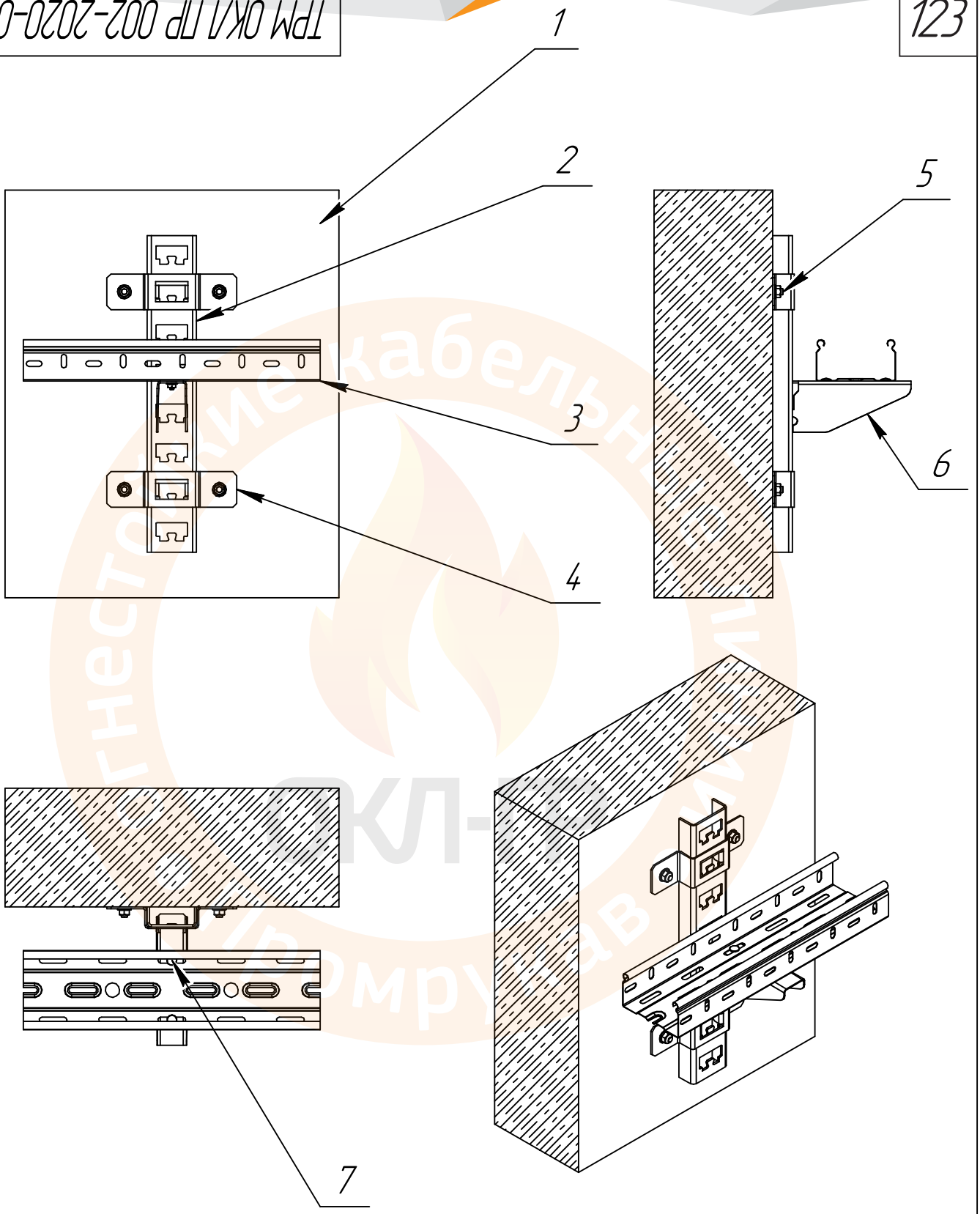

ТРМ ОКЛ ПР 002-2020-056

Система крепления лотка на кронштейн подвеса стоечный ГЭМ

Изм.	Лист	№ докум.	Подп.	Дата
Разраб.				
Пров.				
Т.контр.				
Н.контр.				
Утв.				

Лит.	Масса	Масштаб

Лист 1 Листов 2

Промрукав
Русский производитель электрики

Копировал

Формат А4

Перв. примен.

Справ. №

Подп. и дата

Инв. № дубл.

Взам. инв. №

Подп. и дата

Инв. № подл.

Поз.	Наименование	Кол-во	Примечание
1	Бетонная плита		
2	Стойка настенная ГЭМ Промрукав	1	ТРМ ОКЛ ПР 002-2020-045
3	Лоток	1	ТРМ ОКЛ ПР 002-2020-002/3/7/10
4	Скоба крепежная стойки ГЭМ	2	ТРМ ОКЛ ПР 002-2020-047
5	Анкерный болт с гайкой оцинкованный	4	ТРМ ОКЛ ПР 002-2020-051
6	Кронштейн подвеса стоечный ГЭМ Промрукав	1	ТРМ ОКЛ ПР 002-2020-046
7	Комплект соединительный (Винт М6х10 DIN 603+гайка М6 DIN 6923) Промрукав	2	PR08.2408

Огнестойкие кабельные линии • Промрукав • ОКЛ-ПР

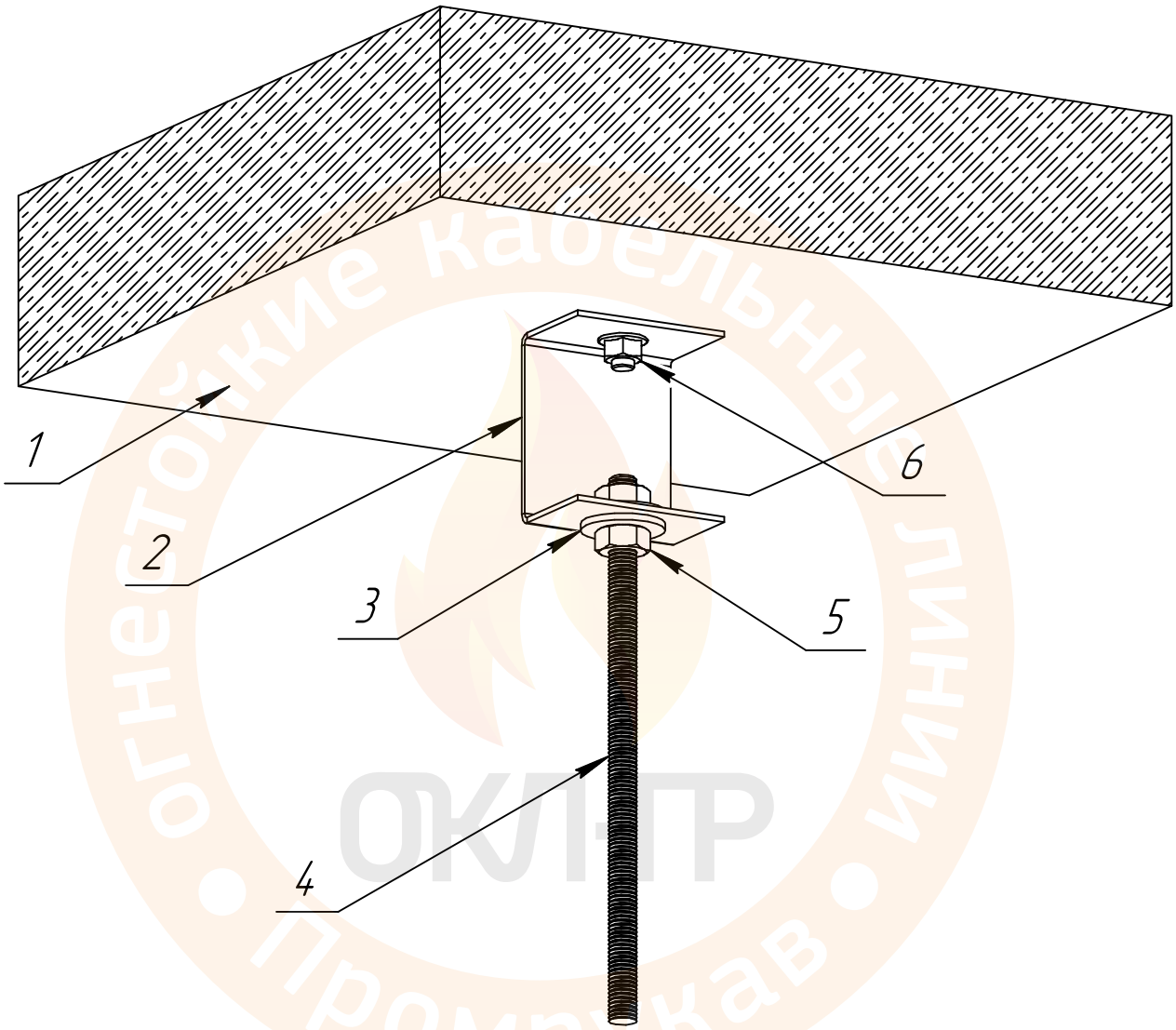

Огнестойкие кабельные линии
Промрукав
ОКЛ ПР

					ТРМ ОКЛ ПР 002-2020-057		
Изм.	Лист	№ докум.	Подп.	Дата	Способ крепления скобы для подвеса шпильки	Лит.	Масса / Масштаб
Разраб.							
Пров.						Лист 1	Листов 2
Т.контр.							
Н.контр.							
Утв.							

Промрукав
Русский производитель электрики

Перв. примен.
Справ. №
Подп. и дата
Инв. № дубл.
Взам. инв. №
Подп. и дата
Инв. № подл.

Копировал

Формат А4

Поз.	Наименование	Кол-во	Примечание
1	Бетонная плита		
2	Скоба для подвеса шпильки Промрукав	1	ТРМ ОКЛ ПР 002-2020-048
3	Шайба с широкими полями (кузовная) оцинкованная М8 (DIN 9021)	2	PR08.2378
4	Шпилька оцинкованная М8х1000мм/2000мм	1	PR08.2386/PR08.2387
5	Гайка шестигранная оцинкованная М8 (DIN 934)	2	PR08.2363
6	Анкерный болт с гайкой оцинкованный	1	ТРМ ОКЛ ПР 002-2020-051

Огнестойкие кабельные линии
ОКЛ-ПР
Промрукав

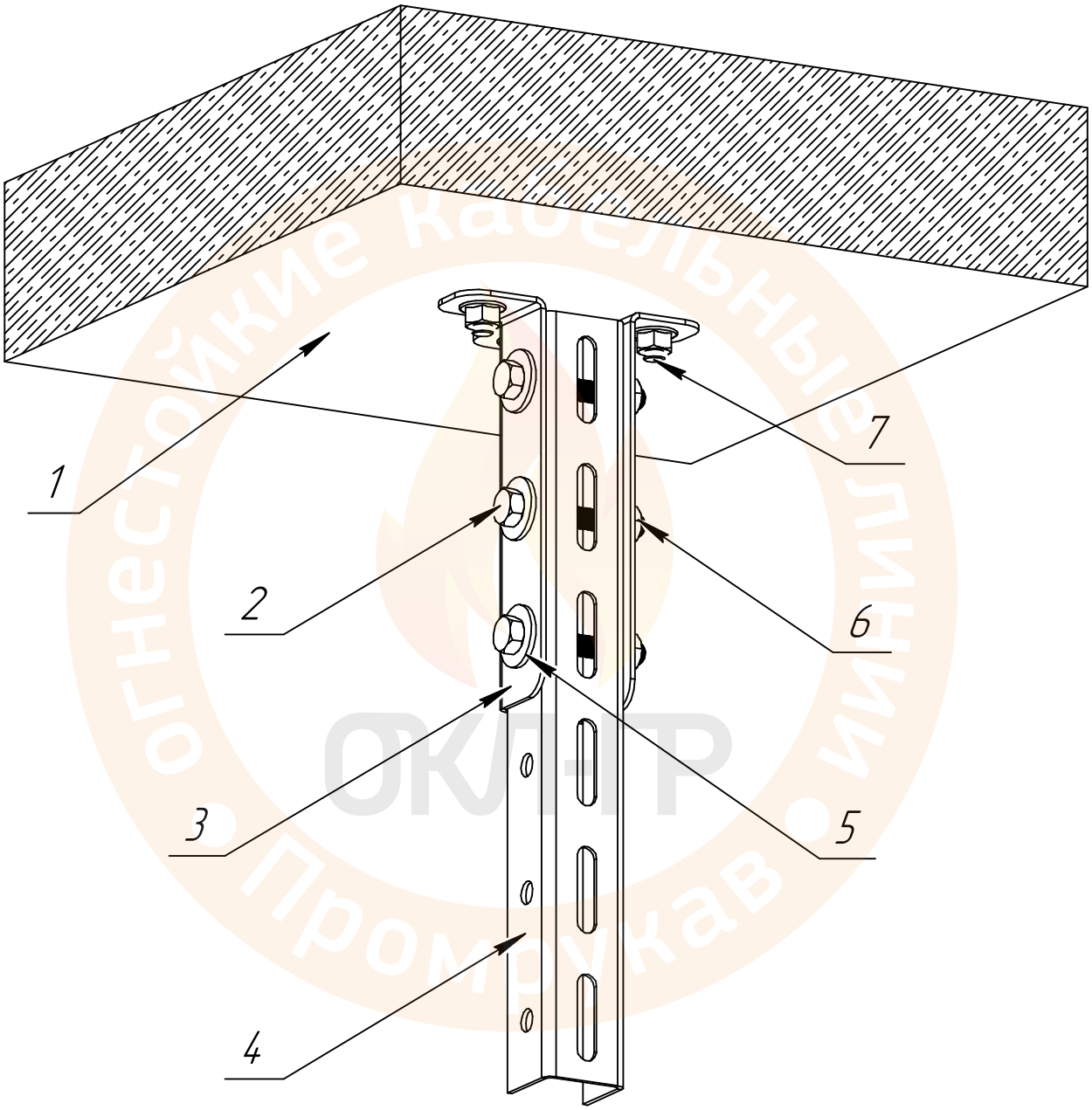

Огнестойкие кабельные линии
Промрукав
ОКЛ-Р

ТРМ ОКЛ ПР 002-2020-058

Способ крепления на опору унитарную стойки 35х30

Изм.	Лист	№ докум.	Подп.	Дата
Разраб.				
Пров.				
Т.контр.				
Н.контр.				
Утв.				

Лит.	Масса	Масштаб
Лист 1	Листов 2	

Промрукав
Русский производитель электрики

Перв. примен.
Справ. №
Подп. и дата
Инв. № дубл.
Взам. инв. №
Подп. и дата
Инв. № подл.

Копировал

Формат А4

Поз.	Наименование	Кол-во	Примечание
1	Бетонная плита		
2	Болт с шестигранной головкой оцинкованный M8x60 (DIN 933)	3	PR08.2357
3	Опора унитарная для стойки 35x30	1	ТРМ ОКЛ ПР 002-2020-049
4	Стойка настенно-потолочная для средних нагрузок 35x30 Промрукав	1	ТРМ ОКЛ ПР 002-2020-034
5	Шайба с широкими полями (кузовная) оцинкованная M8 (DIN 9021)	6	PR08.2378
6	Гайка шестигранная оцинкованная M8 (DIN 934)	3	PR08.2363
7	Анкерный болт с гайкой оцинкованный	3	ТРМ ОКЛ ПР 002-2020-051

ОКЛ-ПР
Огнестойкие кабельные линии
Промрукав

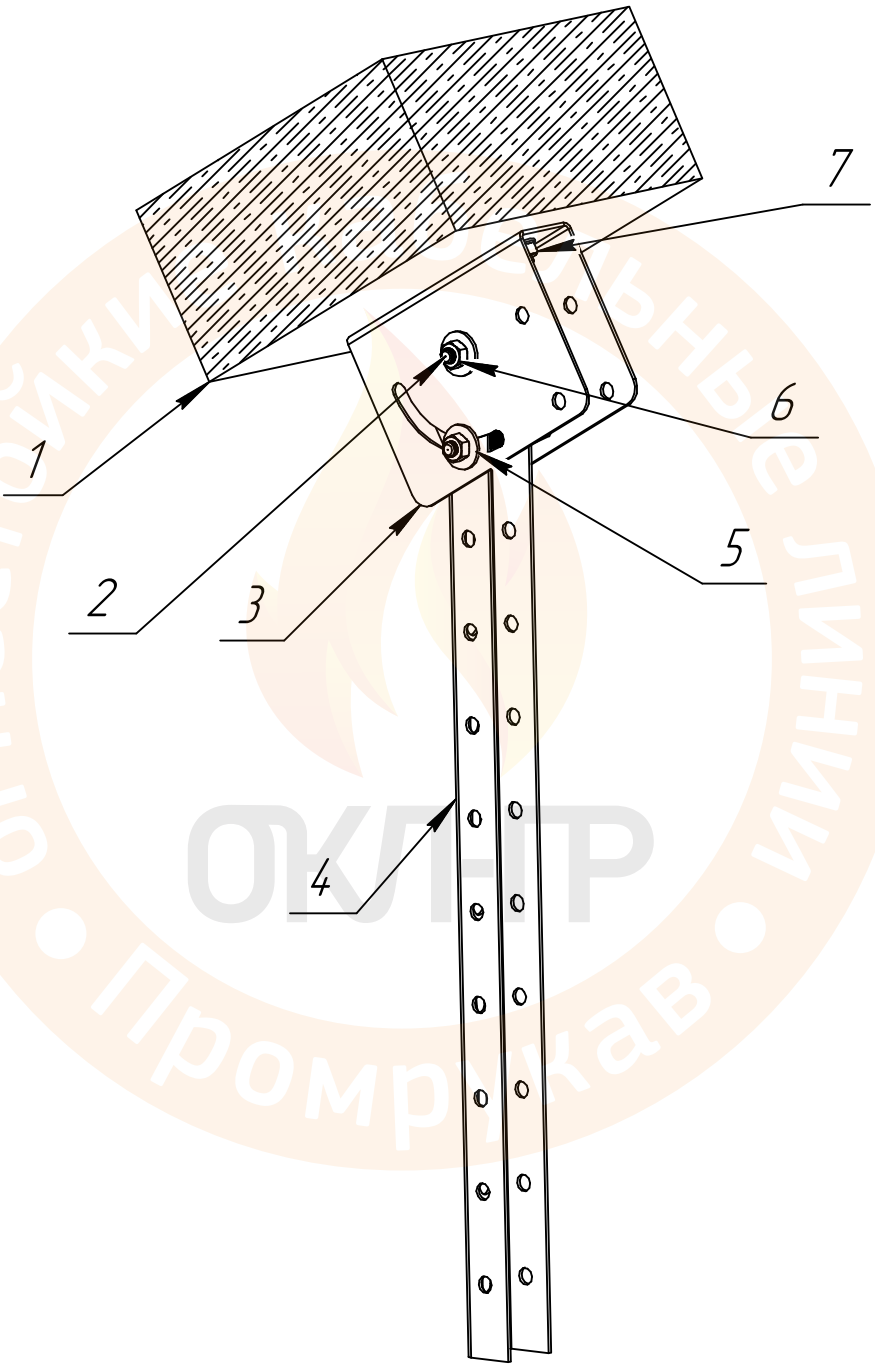

ОКЛ
Огнестойкие кабельные линии
Промрукав

ТРМ ОКЛ ПР 002-2020-059

Способ крепления стойки настенно-потолочной 35х30 к опоре поворотной универсальной

Изм.	Лист	№ докум.	Подп.	Дата
Разраб.				
Пров.				
Т.контр.				
Н.контр.				
Утв.				

Лит.	Масса	Масштаб
Лист 1	Листов 2	

Промрукав
Русский производитель электрики

Перв. примен.

Справ. №

Подп. и дата

Инв. № дубл.

Взам. инв. №

Подп. и дата

Инв. № подл.

Копировал

Формат А4

Поз.	Наименование	Кол-во	Примечание
1	Бетонная плита		
2	Болт с шестигранной головкой оцинкованный М8х60 (DIN 933)	2	PR08.2357
3	Опора поворотная универсальная для стойки настенно-потолочной 35х30 Промрукав	1	ТРМ ОКЛ ПР 002-2020-050
4	Стойка настенно-потолочная для средних нагрузок 35х30 Промрукав	1	ТРМ ОКЛ ПР 002-2020-034
5	Шайба с широкими полями (кузовная) оцинкованная М8 (DIN 9021)	4	PR08.2378
6	Гайка шестигранная оцинкованная М8 (DIN 934)	2	PR08.2363
7	Анкерный болт с гайкой оцинкованный	2	ТРМ ОКЛ ПР 002-2020-051

ОКЛ-ПР
Промрукав
Огнестойкие кабельные линии

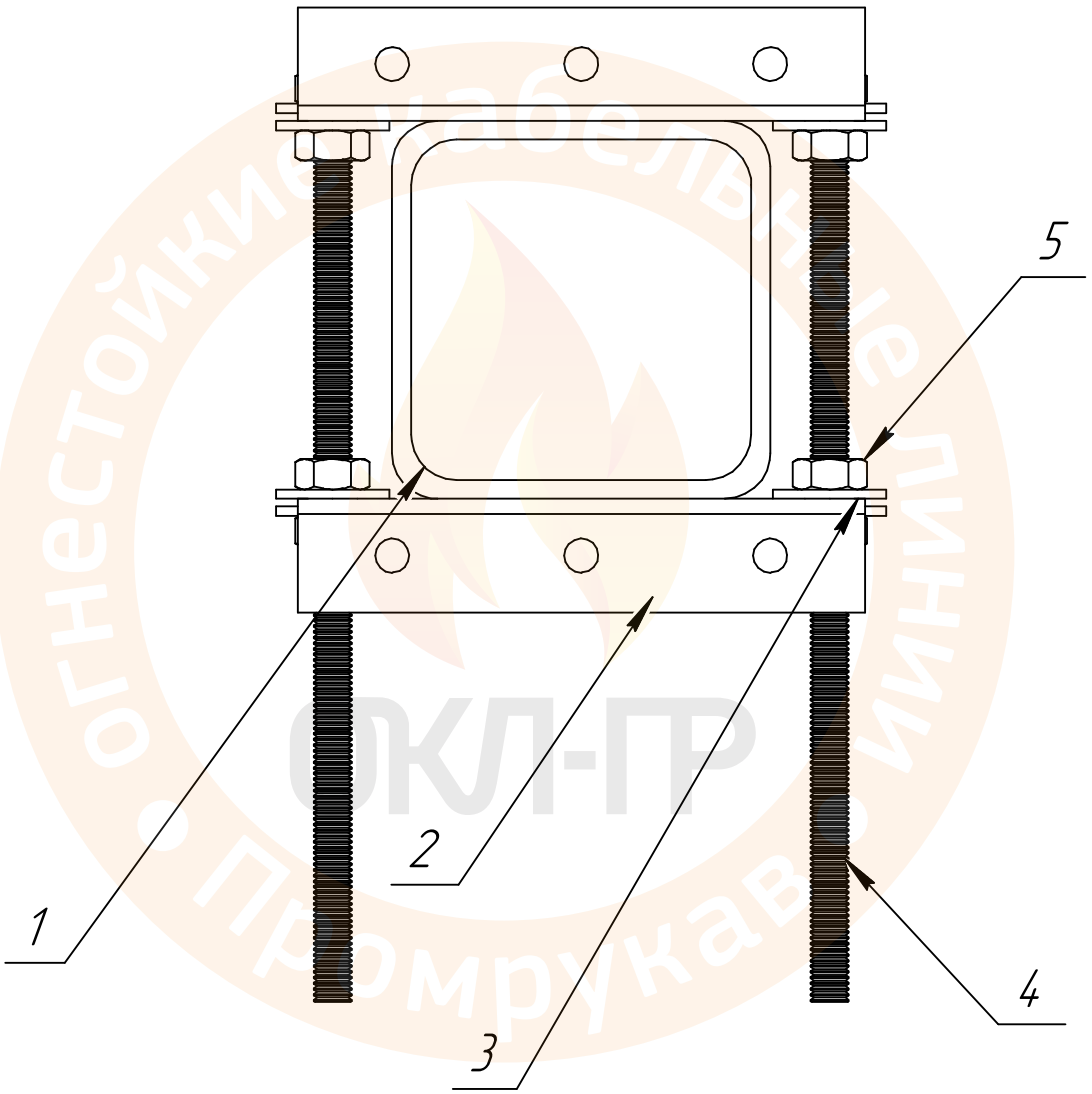

Перв. примен.
Справ. №
Подп. и дата
Инв. № дубл.
Взам. инв. №
Подп. и дата
Инв. № подл.

					ТРМ ОКЛ ПР 002-2020-060	
Изм.	Лист	№ докум.	Подп.	Дата	Способ крепления стойки в обхват профиля	Лит. / Масса / Масштаб
Разраб.						
Пров.						Лист 1 / Листов 2
Т.контр.						
Н.контр.						Промрукав
Утв.						Русский производитель электрики

Поз.	Наименование	Кол-во	Примечание
1	Труба профильная		
2	Стойка настенно-потолочная 35х30 для средних нагрузок Промрукав	2	ТРМ ОКЛ ПР 002-2020-034
	Стойка настенно-потолочная 45х30 для средних нагрузок Промрукав	2	ТРМ ОКЛ ПР 002-2020-038
3	Шайба с широкими полями (кузовная) оцинкованная М8 (DIN 9021)	8	PR08.2378
4	Шпилька оцинкованная М8х1000мм/2000мм	2	PR08.2386/PR08.2387
5	Гайка шестигранная оцинкованная М8 (DIN 934)	8	PR08.2363

Огнестойкие кабельные линии ОКЛ-ПР Промрукав

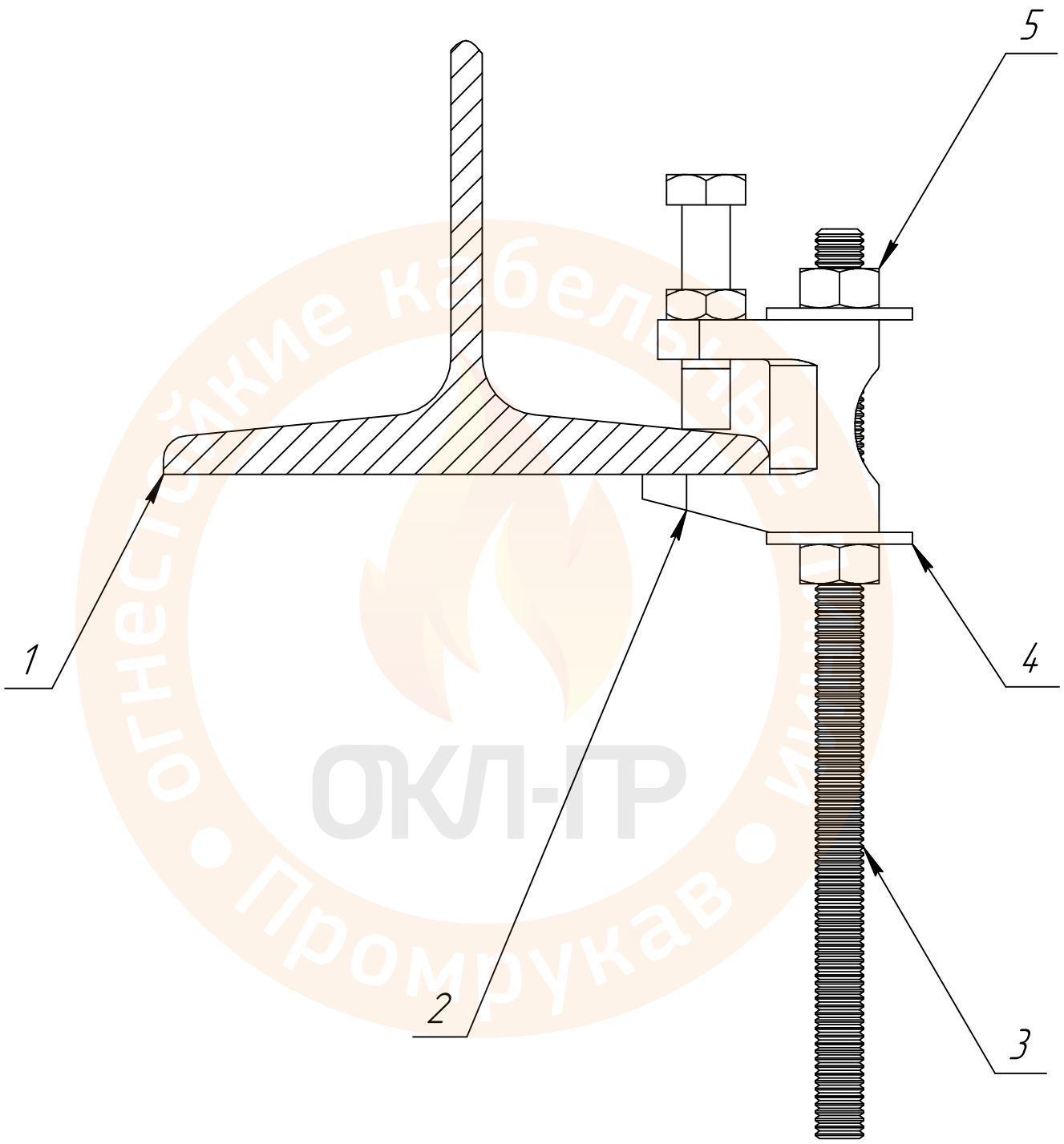

					ТРМ ОКЛ ПР 002-2020-061
Изм.	Лист	№ докум.	Подп.	Дата	Способ крепления струбцины на двутавровую балку
Разраб.					
Пров.					
Т.контр.					
Н.контр.					
Утв.					

Лит.	Масса	Масштаб
Лист 1	Листов 2	

Промрукав
Русский производитель электрики

Перв. примен.

Справ. №

Подп. и дата

Инв. № дубл.

Взам. инв. №

Подп. и дата

Инв. № подл.

Копировал

Формат А4

Поз.	Наименование	Кол-во	Примечание
1	Швеллер/двутавр		
2	Струбцина (комплект) Промрукав	1	ТРМ ОКЛ ПР 002-2020-054
3	Шпилька оцинкованная М8х1000мм/2000мм	1	PR08.2386/PR08.2387
4	Шайба с широкими полями (кузовная) оцинкованная М8 (DIN 9021)	2	PR08.2378
5	Гайка шестигранная оцинкованная М8 (DIN 934)	2	PR08.2363

Огнестойкие кабельные линии • Промрукав • ОКЛ-ПР

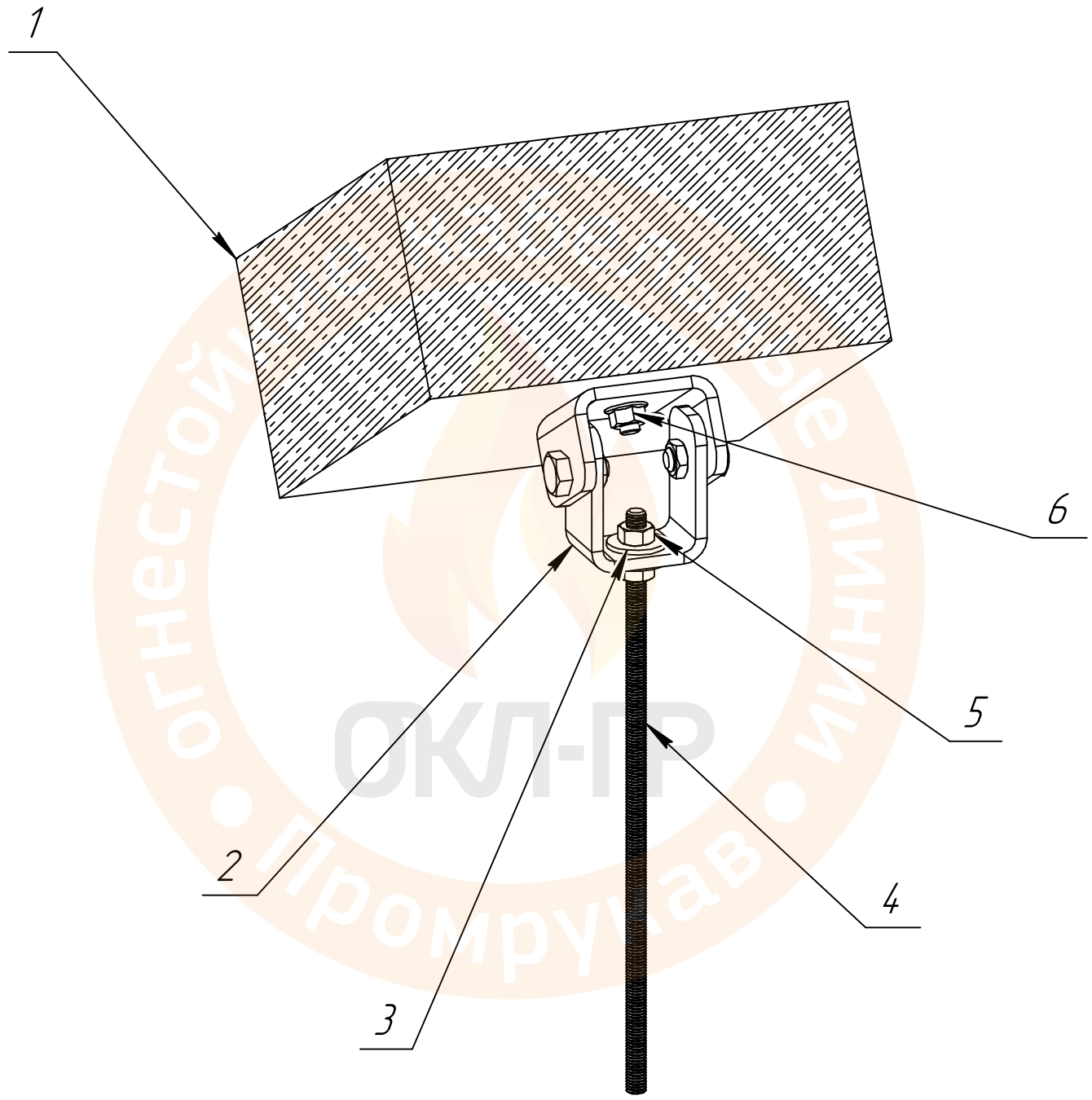

Перв. примен.
Справ. №
Подп. и дата
Инв. № дубл.
Взам. инв. №
Подп. и дата
Инв. № подл.

Изм.	Лист	№ докум.	Подп.	Дата
Разраб.				
Пров.				
Т.контр.				
Н.контр.				
Утв.				

ТРМ ОКЛ ПР 002-2020-062

Способ крепления шпильки на шарнир универсальный

Лит.	Масса	Масштаб

Лист 1 Листов 2

Промрукав
Русский производитель электрики

Поз.	Наименование	Кол-во	Примечание
1	Бетонная плита		
2	Шарнир универсальный для шпильки Промрукав	1	ТРМ ОКЛ ПР 002-2020-055
3	Шайба с широкими полями (кузовная) оцинкованная М8 (DIN 9021)	2	PR08.2378
4	Шпилька 1000/2000 мм оцинкованная М8 (DIN 934)	1	PR08.2386/PR08.2387
5	Гайка шестигранная оцинкованная М8 (DIN 934)	2	PR08.2363
6	Анкерный болт с гайкой оцинкованный	1	ТРМ ОКЛ ПР 002-2020-051

Огнестойкие кабельные линии Промрукав ОКЛ-ПР

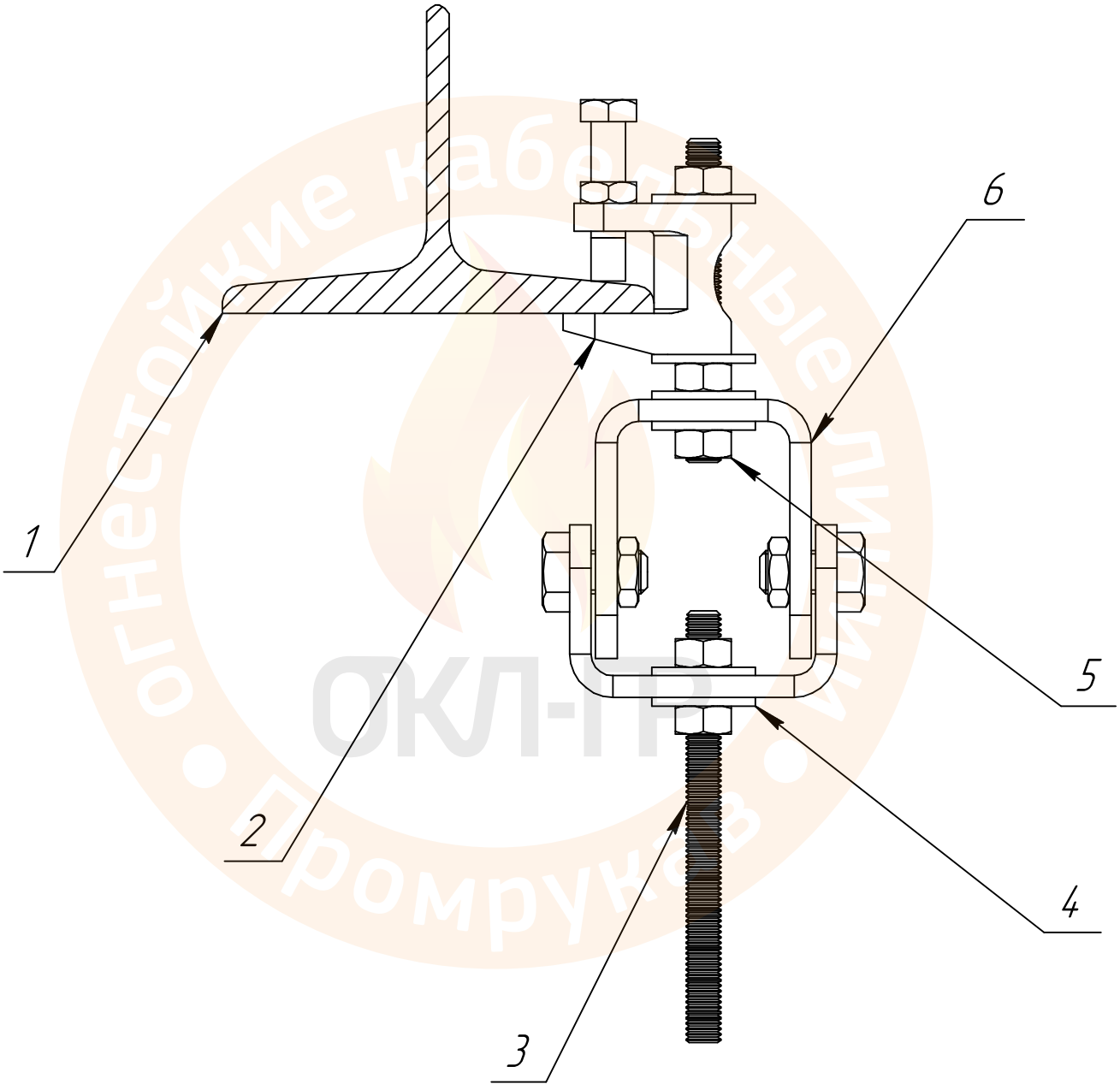

Огнестойкие кабельные линии
ОКЛ-ГР
Промрукав

ТРМ ОКЛ ПР 002-2020-063

Способ крепления шарнира универсального со струбциной на двутавровую балку

Изм.	Лист	№ докум.	Подп.	Дата
Разраб.				
Пров.				
Т.контр.				
Н.контр.				
Утв.				

Лит.	Масса	Масштаб
Лист 1	Листов 2	

Промрукав
Русский производитель электрики

Перв. примен.

Справ. №

Подп. и дата

Инв. № дубл.

Взам. инв. №

Подп. и дата

Инв. № подл.

Копировал

Формат А4

Поз.	Наименование	Кол-во	Примечание
1	Швеллер/двутавр		
2	Струбцина (комплект) Промрукав	1	ТРМ ОКЛ ПР 002-2020-054
3	Шпилька оцинкованная М8х1000мм/2000мм	2	PR08.2386/PR08.2387
4	Шайба с широкими полями (кузовная) оцинкованная М8 (DIN 9021)	6	PR08.2378
5	Гайка шестигранная оцинкованная М8 (DIN 934)	5	PR08.2363
6	Шарнир универсальный Промрукав	1	ТРМ ОКЛ ПР 002-2020-055

Огнестойкие кабельные линии • Промрукав • ОКЛ-ПР

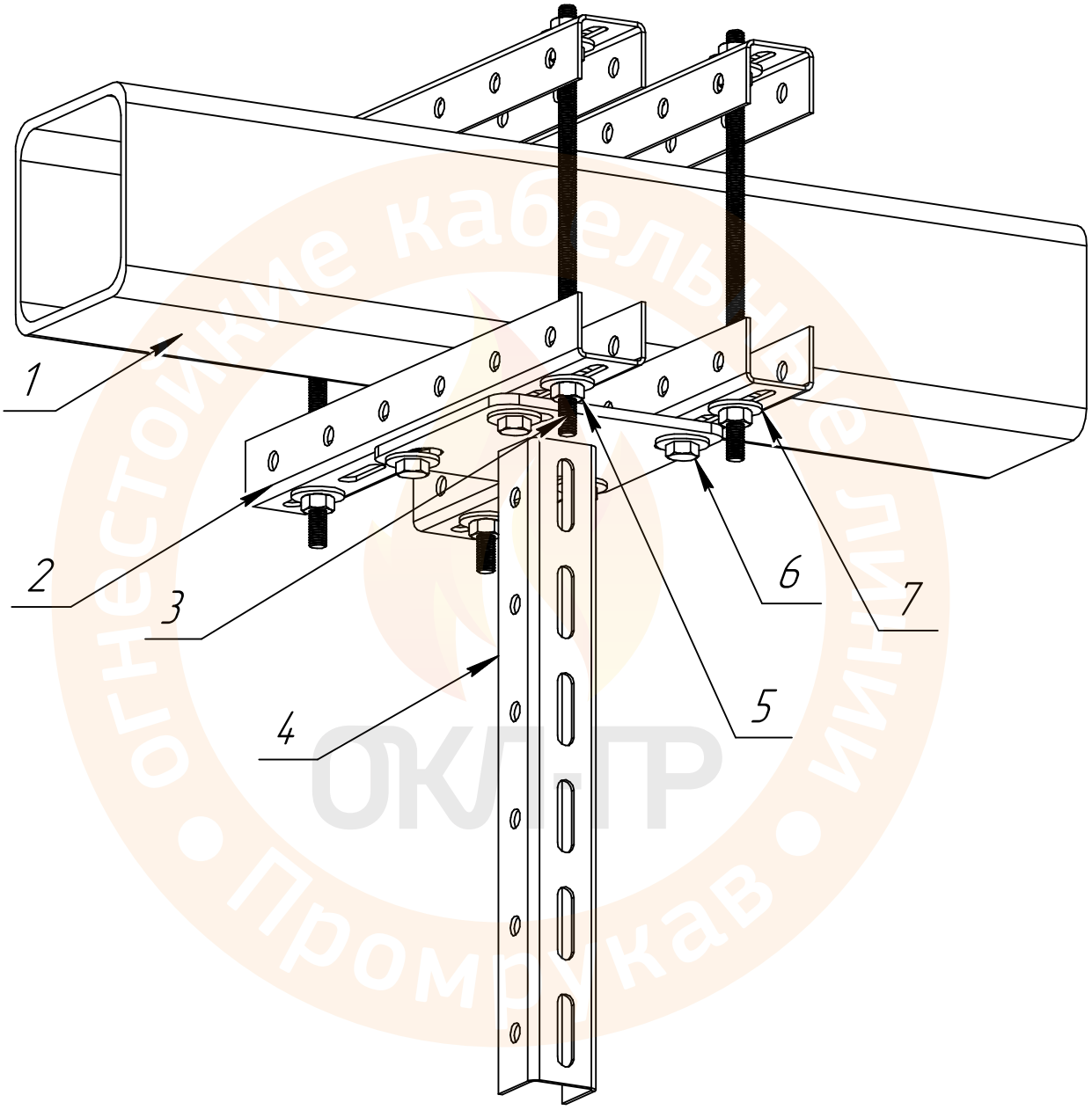

Перв. примен.
Справ. №
Подп. и дата
Инв. № дубл.
Взам. инв. №
Подп. и дата
Инв. № подл.

ТРМ ОКЛ ПР 002-2020-064

Изм.	Лист	№ докум.	Подп.	Дата
Разраб.				
Пров.				
Т.контр.				
Н.контр.				
Утв.				

Способ крепления Стойки потолочной для средних нагрузок 35х30 на профиле

Лит.	Масса	Масштаб

Лист 1 Листов 2

Промрукав
Русский производитель электрики

Поз.	Наименование	Кол-во	Примечание
1	Труба профильная		
2	Стойка настенно-потолочная для средних нагрузок 35х30	4	ТРМ ОКЛ ПР 002-2020-034
	Стойка настенно-потолочная 45х30	4	ТРМ ОКЛ ПР 002-2020-038
3	Шпилька оцинкованная М8х1000мм/2000мм	4	PR08.2386/PR08.2387
4	Стойка потолочная для средних нагрузок 35х30 Промрукав	1	ТРМ ОКЛ ПР 002-2020-036
	Стойка потолочная 45х30 Промрукав	1	ТРМ ОКЛ ПР 002-2020-039
5	Гайка шестигранная оцинкованная М8 (DIN 934)	20	PR08.2363
6	Болт с шестигранной головкой оцинкованный М8х30	4	PR08.2482
7	Шайба с широкими полями (кузовная) оцинкованная М8 (DIN 9021)	24	PR08.2378

ОКЛ-ПР
огнестойкие кабельные линии
Промрукав

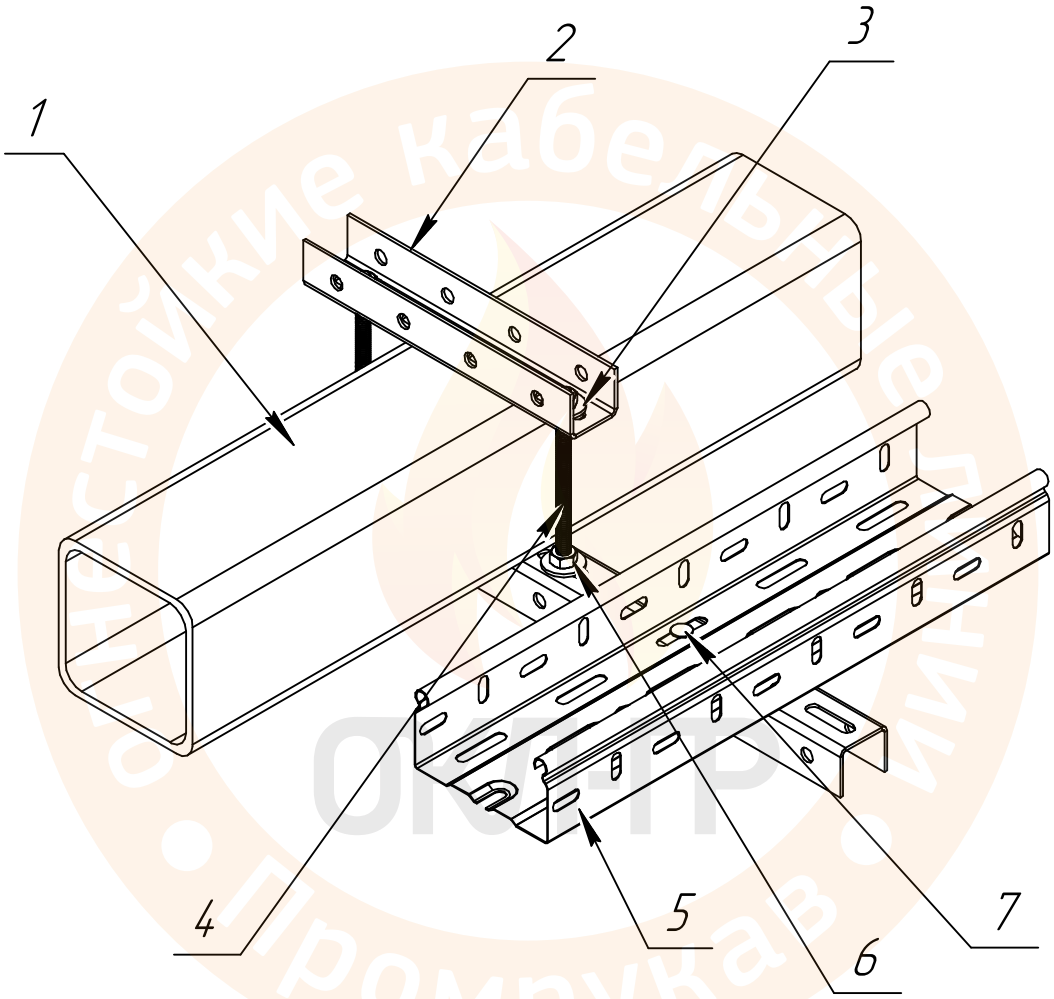

ТРМ ОКЛ ПР 002-2020-065

Система крепления стойки настенно-потолочная в обхват профильной трубы без опуска

Изм.	Лист	№ докум.	Подп.	Дата
Разраб.				
Пров.				
Т.контр.				
Н.контр.				
Утв.				

Лит.	Масса	Масштаб
Лист 1	Листов 2	

Промрукав
Русский производитель электрики

Перв. примен.

Справ. №

Подп. и дата

Инв. № дубл.

Взам. инв. №

Подп. и дата

Инв. № подл.

Копировал

Формат А4

Поз.	Наименование	Кол-во	Примечание
1	Труба профильная		
2	Стойка настенно-потолочная для средних нагрузок 35х30 Промрукав	2	ТРМ ОКЛ ПР 002-2020-034
	Стойка настенно-потолочная 45х30 Промрукав	2	ТРМ ОКЛ ПР 002-2020-038
3	Шайба с широкими полями (кузовная) оцинкованная М8 (DIN 9021)	8	PR08.2378
4	Шпилька оцинкованная М8х1000мм/2000мм	2	PR08.2386/PR08.2387
5	Лоток	1	ТРМ ОКЛ ПР 002-2020-002/3/7/10
6	Гайка шестигранная оцинкованная М8 (DIN 934)	8	PR08.2363
7	Комплект соединительный (Винт М6х10 DIN 603+гайка М6 DIN 6923) Промрукав	2	PR08.2408

ОКЛ-ПР
Огнестойкие кабельные линии
Промрукав

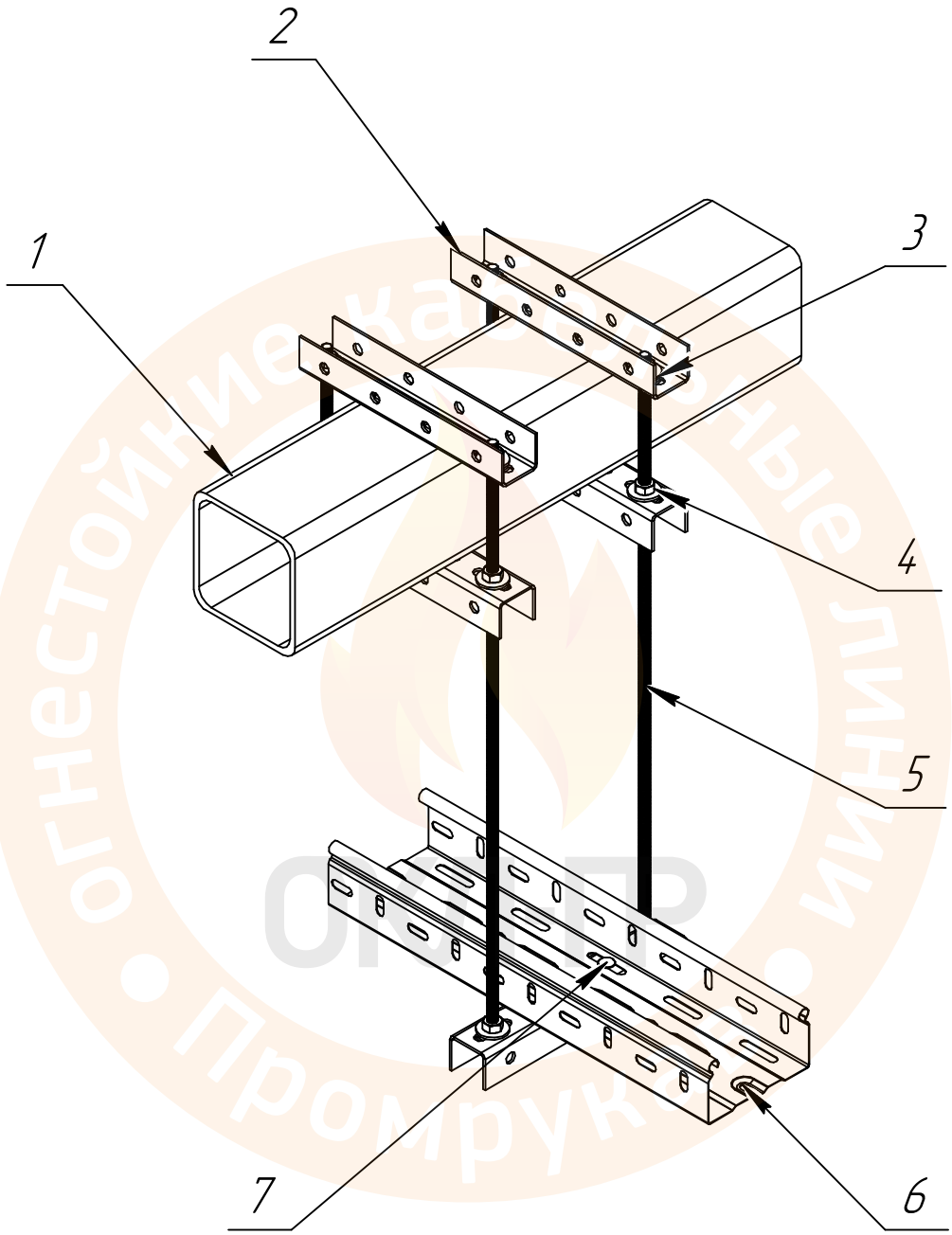

Перв. примен.
Справ. №
Подп. и дата
Инв. № дубл.
Взам. инв. №
Подп. и дата
Инв. № подл.

Изм.	Лист	№ докум.	Подп.	Дата
Разраб.				
Пров.				
Т.контр.				
Н.контр.				
Утв.				

ТРМ ОКЛ ПР 002-2020-066

Система крепления на две пары настенно-потолочных стоек на траверсу

Лит.	Масса	Масштаб
Лист 1	Листов 2	

Промрукав
Русский производитель электрики

Поз.	Наименование	Кол-во	Примечание
1	Труба профильная		
2	Стойка настенно-потолочначя для средних нагрузок 35х30	5	ТРМ ОКЛ ПР 002-2020-034
	Стойка настенно-потолочначя 45х30	5	ТРМ ОКЛ ПР 002-2020-038
3	Шайба с широкими полями (кузовная) оцинкованная М8 (DIN 9021)	20	PR08.2378
4	Гайка шестигранная оцинкованная М8 (DIN 934)	20	PR08.2363
5	Шпилька оцинкованная М8х1000мм/2000мм	4	PR08.2386/PR08.2387
6	Лоток	1	ТРМ ОКЛ ПР 002-2020-002/3/7/10
7	Комплект соединительный (Винт М6х10 DIN 603+гайка М6 DIN 6923) Промрукав	2	PR08.2408

ОКЛ-ПР
Огнестойкие кабельные линии • Промрукав •

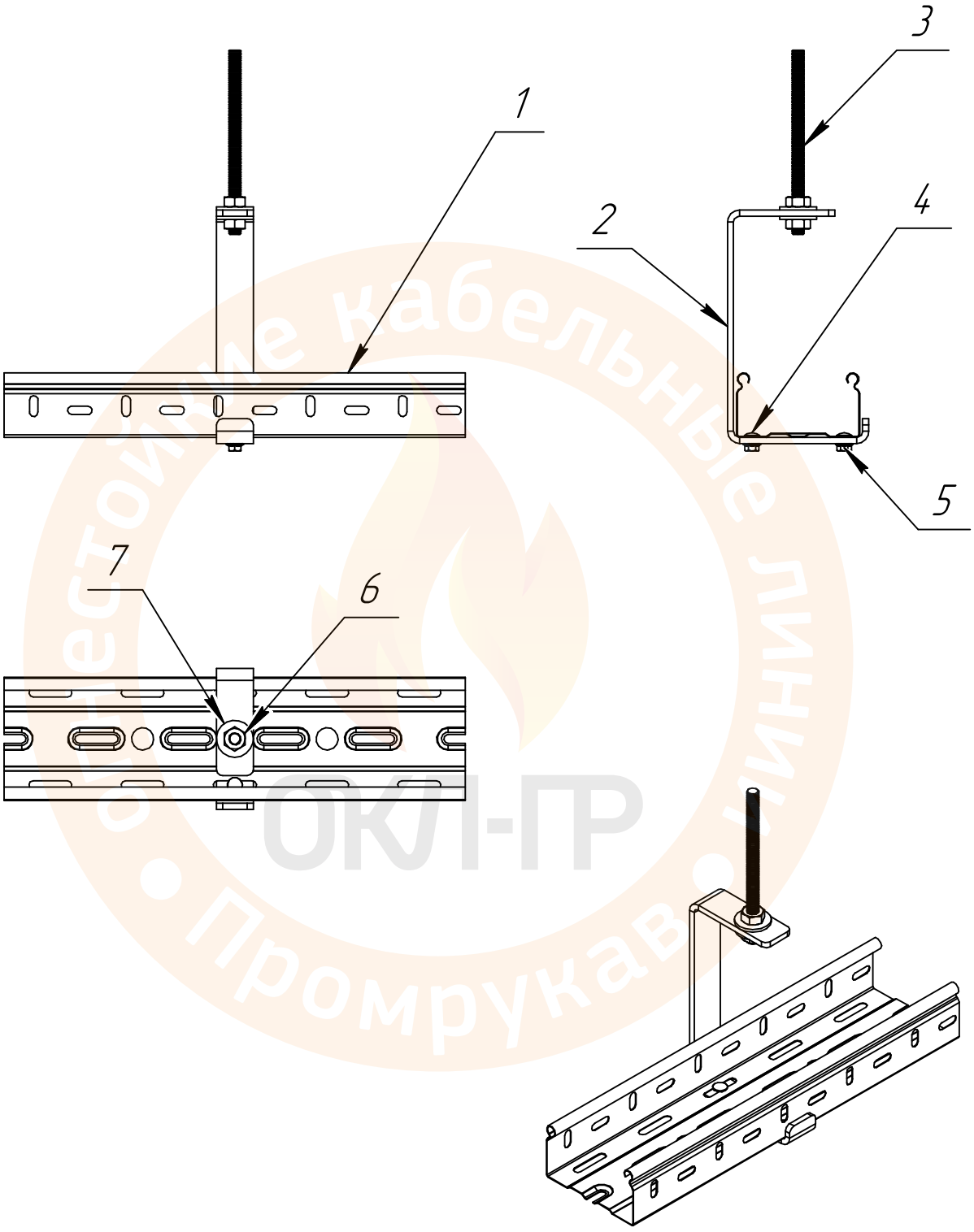

Огнестойкие кабельные линии • Промрукав • ОКЛ-ПР

Изм.	Лист	№ докум.	Подп.	Дата	ТРМ ОКЛ ПР 002-2020-067
Разраб.					Система крепления лотка на шпильку с помощью С-образного кронштейна
Пров.					
Т.контр.					
Н.контр.					
Утв.					

Лит.	Масса	Масштаб
Лист 1	Листов 2	

Промрукав
Русский производитель электрики

Перв. примен.

Справ. №

Подп. и дата

Инв. № дубл.

Взам. инв. №

Подп. и дата

Инв. № подл.

Поз.	Наименование	Кол-во	Примечание
1	Лоток	1	ТРМ ОКЛ ПР 002-2020-002/3/7/10
2	Кронштейн С-образный Промрукав	1	ТРМ ОКЛ ПР 002-2020-024
3	Шпилька оцинкованная М8х1000мм/2000мм	1	PR08.2386/PR08.2387
4	Комплект соединительный (Винт М6х10 DIN 603+гайка М6 DIN 6923) Промрукав	2	PR08.2408
5	Гайка шестигранная оцинкованная М8 (DIN 934)	2	PR08.2363
6	Шайба с широкими полями (кузовная) оцинкованная М8 (DIN 9021)	2	PR08.2378

Огнестойкие кабельные линии
ОКЛ-ПР
Промрукав

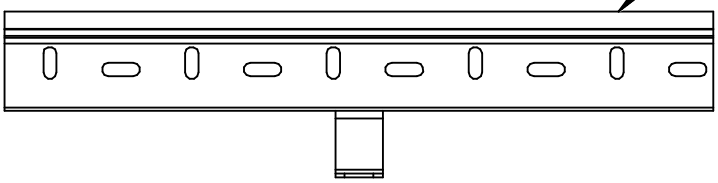

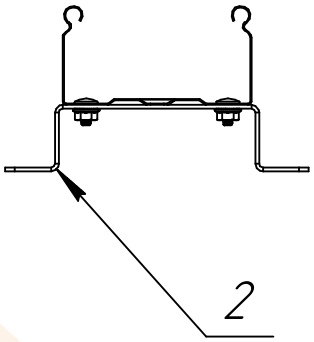

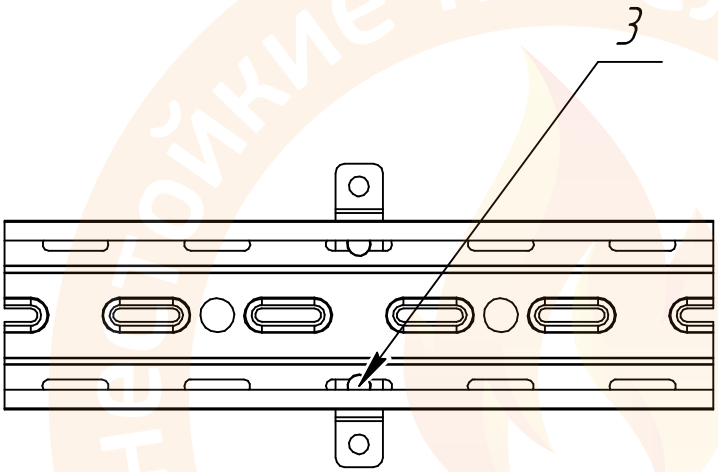

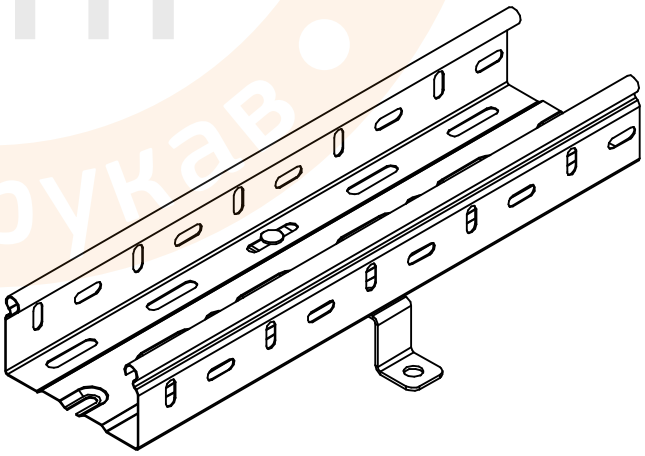

Огнестойкие кабельные линии
Промрукав
ОКЛ-ПР

Перв. примен.

Справ. №

Подп. и дата

Инв. № дубл.

Взам. инв. №

Подп. и дата

Инв. № подл.

Изм.	Лист	№ докум.	Подп.	Дата
Разраб.				
Пров.				
Т.контр.				
Н.контр.				
Утв.				

ТРМ ОКЛ ПР 002-2020-068

Система крепления лотка с помощью напольно-стенового крепления

Лит.	Масса	Масштаб

Лист 1 Листов 2

Промрукав
Русский производитель электрики

Копировал

Формат А4

Поз.	Наименование	Кол-во	Примечание
1	Лоток	1	ТРМ ОКЛ ПР 002-2020-002/3/7/10
2	Крепление стеновое-напольное Промрукав	1	ТРМ ОКЛ ПР 002-2020-025
3	Комплект соединительный (Винт М6х10 DIN 603+гайка М6 DIN 6923) Промрукав	2	PR08.2408

Огнестойкие кабельные линии Промрукав ОКЛ-ПР

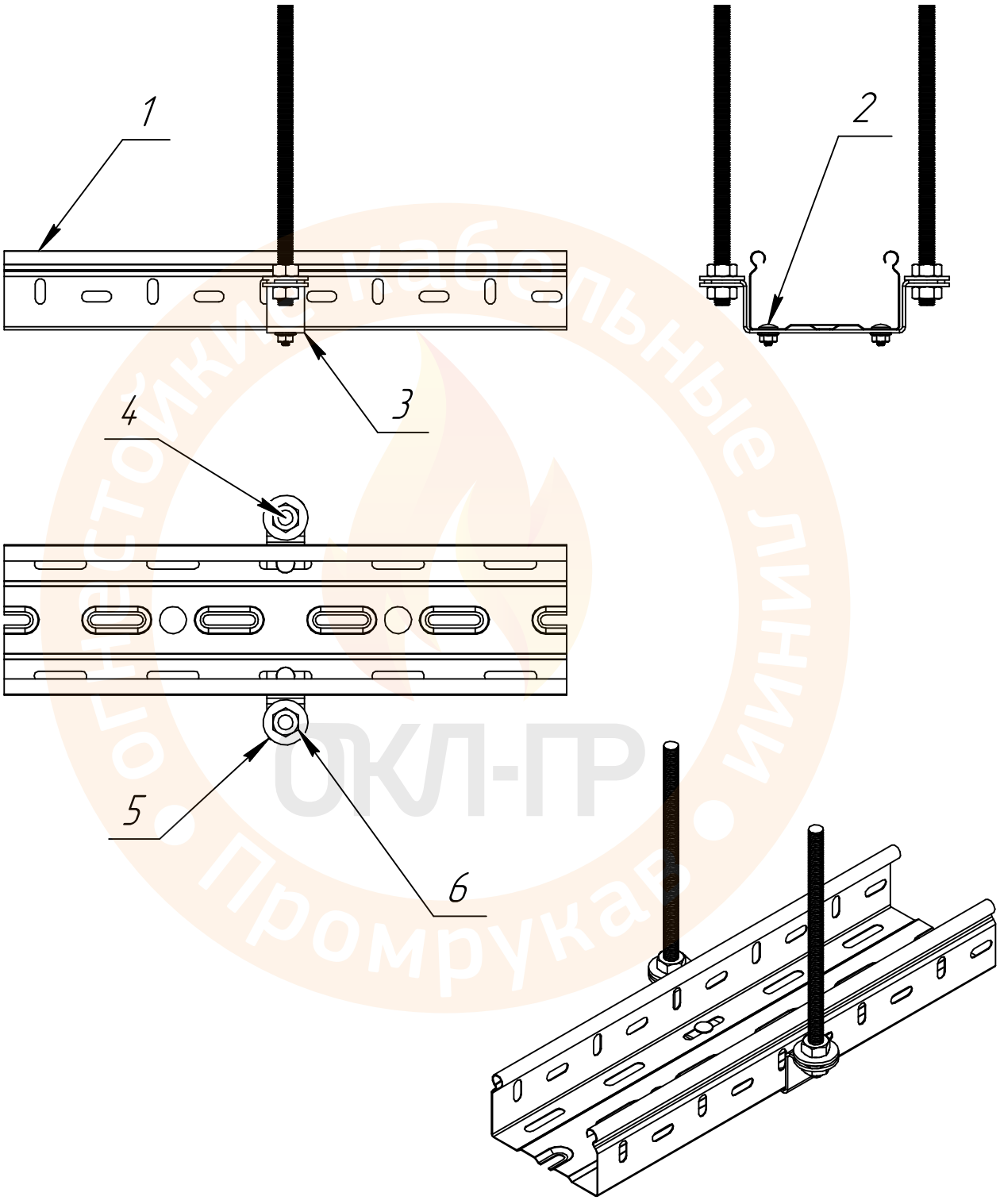

					ТРМ ОКЛ ПР 002-2020-069
Изм.	Лист	№ докум.	Подп.	Дата	Система крепления лотка с помощью напольно-стенового крепления
Разраб.					
Пров.					
Т.контр.					
Н.контр.					
Утв.					

Лит.	Масса	Масштаб
Лист 1	Листов 2	

Промрукав
Русский производитель электрики

Перв. примен.

Справ. №

Подп. и дата

Инв. № дубл.

Взам. инв. №

Подп. и дата

Инв. № подл.

Копировал

Формат А4

Поз.	Наименование	Кол-во	Примечание
1	Лоток	1	ТРМ ОКЛ ПР 002-2020-002/3/7/10
2	Комплект соединительный (Винт М6х10 DIN 603+гайка М6 DIN 6923) Промрукав	2	PR08.2408
3	Крепление стеновое-напольное Промрукав	1	ТРМ ОКЛ ПР 002-2020-025
4	Шпилька оцинкованная М8х1000мм/2000мм	2	PR08.2386/PR08.2387
5	Шайба с широкими полями (кузовная) оцинкованная М8 (DIN 9021)	4	PR08.2378
6	Гайка шестигранная оцинкованная М8 (DIN 934)	4	PR08.2363

Подп. и дата
Инв. № дубл.
Взам. инв. №
Подп. и дата
Инв. № подл.

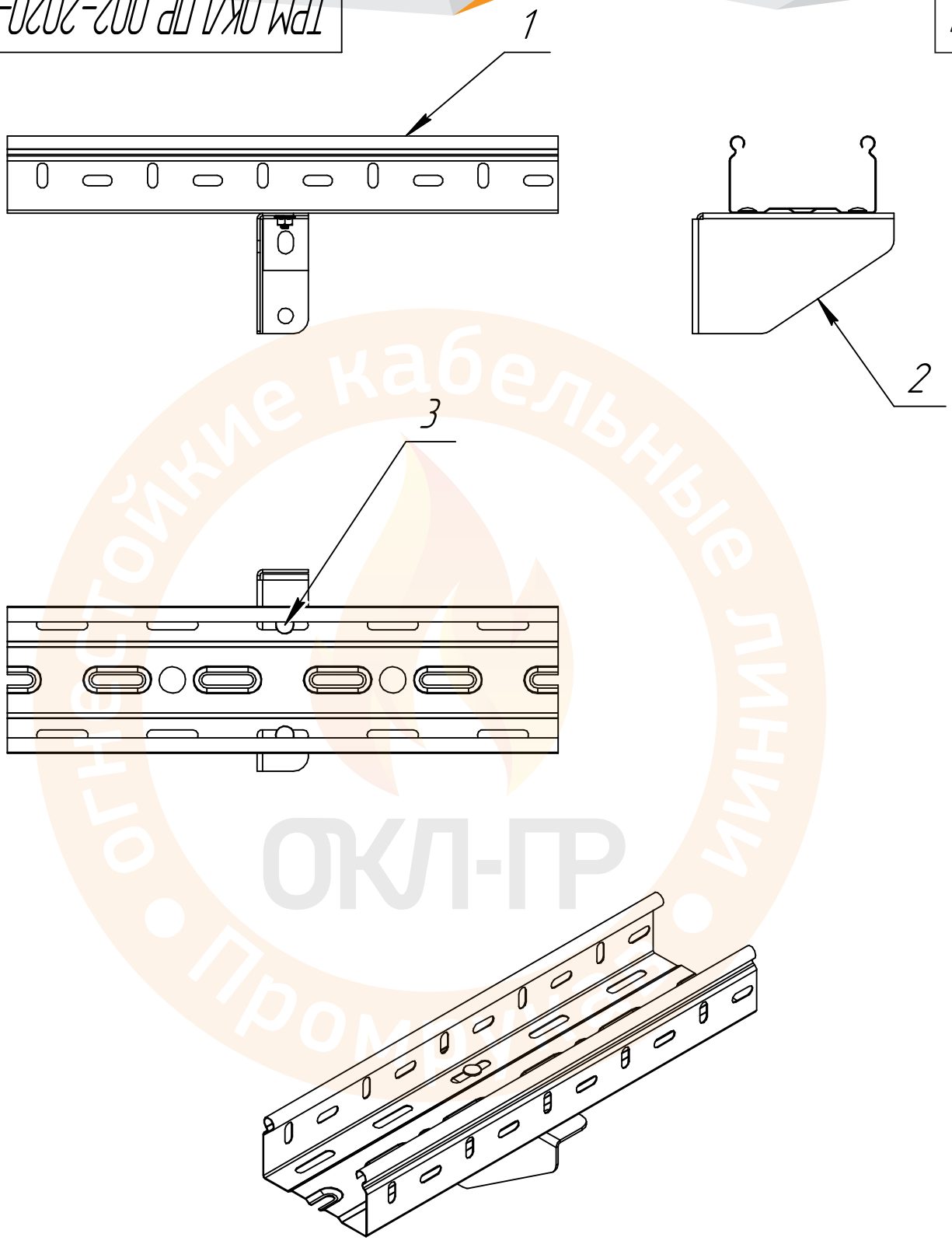

Перв. примен.
Справ. №
Подп. и дата
Инв. № дубл.
Взам. инв. №
Подп. и дата
Инв. № подл.

					ТРМ ОКЛ ПР 002-2020-070	
Изм.	Лист	№ докум.	Подп.	Дата	Система крепления лотка на кронштейн подвеса настенный	Лит. / Масса / Масштаб
Разраб.						
Пров.						Лист 1 / Листов 2
Т.контр.						
Н.контр.						Промрукав
Утв.						Русский производитель электрики

Поз.	Наименование	Кол-во	Примечание
1	Лоток	1	ТРМ ОКЛ ПР 002-2020-002/3/7/10
2	Кронштейн подвеса настенный Промрукав	1	ТРМ ОКЛ ПР 002-2020-026
3	Комплект соединительный (Винт М6х10 DIN 603+гайка М6 DIN 6923) Промрукав	2	PR08.2408

Огнестойкие кабельные линии Промрукав ОКЛ-ПР

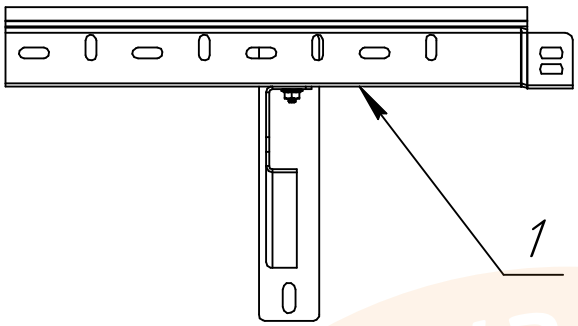

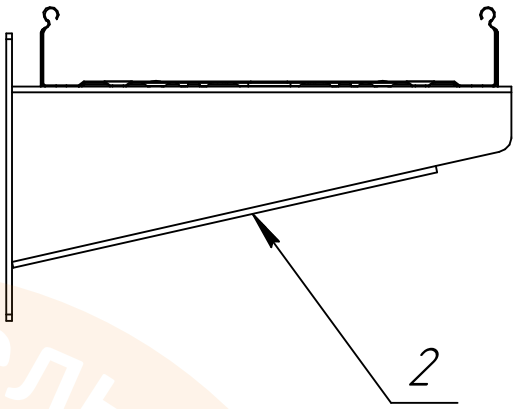

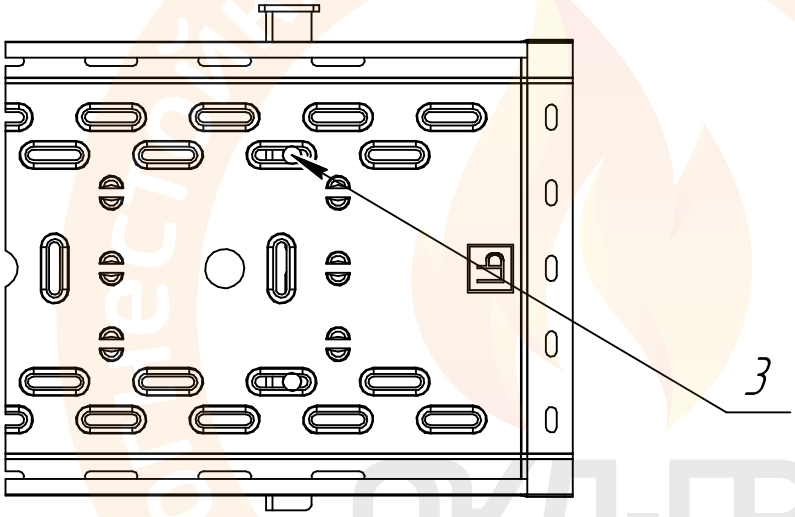

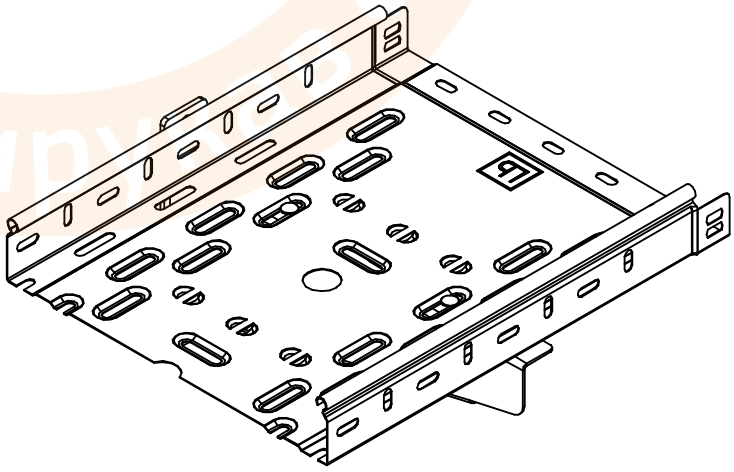

Перв. примен.
Справ. №
Подп. и дата
Инв. № дубл.
Взам. инв. №
Подп. и дата
Инв. № подл.

Изм.	Лист	№ докум.	Подп.	Дата
Разраб.				
Пров.				
Т.контр.				
Н.контр.				
Утв.				

ТРМ ОКЛ ПР 002-2020-071

Способ крепления лотка на кронштейн подвеса настенный усиленный

Лит.	Масса	Масштаб

Лист 1 Листов 2

Промрукав
Русский производитель электрики

Поз.	Наименование	Кол-во	Примечание
1	Лоток	1	ТРМ ОКЛ ПР 002-2020-002/3/7/10
2	Кронштейн подвеса настенный усиленный Промрукав	1	ТРМ ОКЛ ПР 002-2020-027
3	Комплект соединительный (Винт М6х10 DIN 603+гайка М6 DIN 6923) Промрукав	2	PR08.2408

Огнестойкие кабельные линии
ОКЛ-ПР
Промрукав

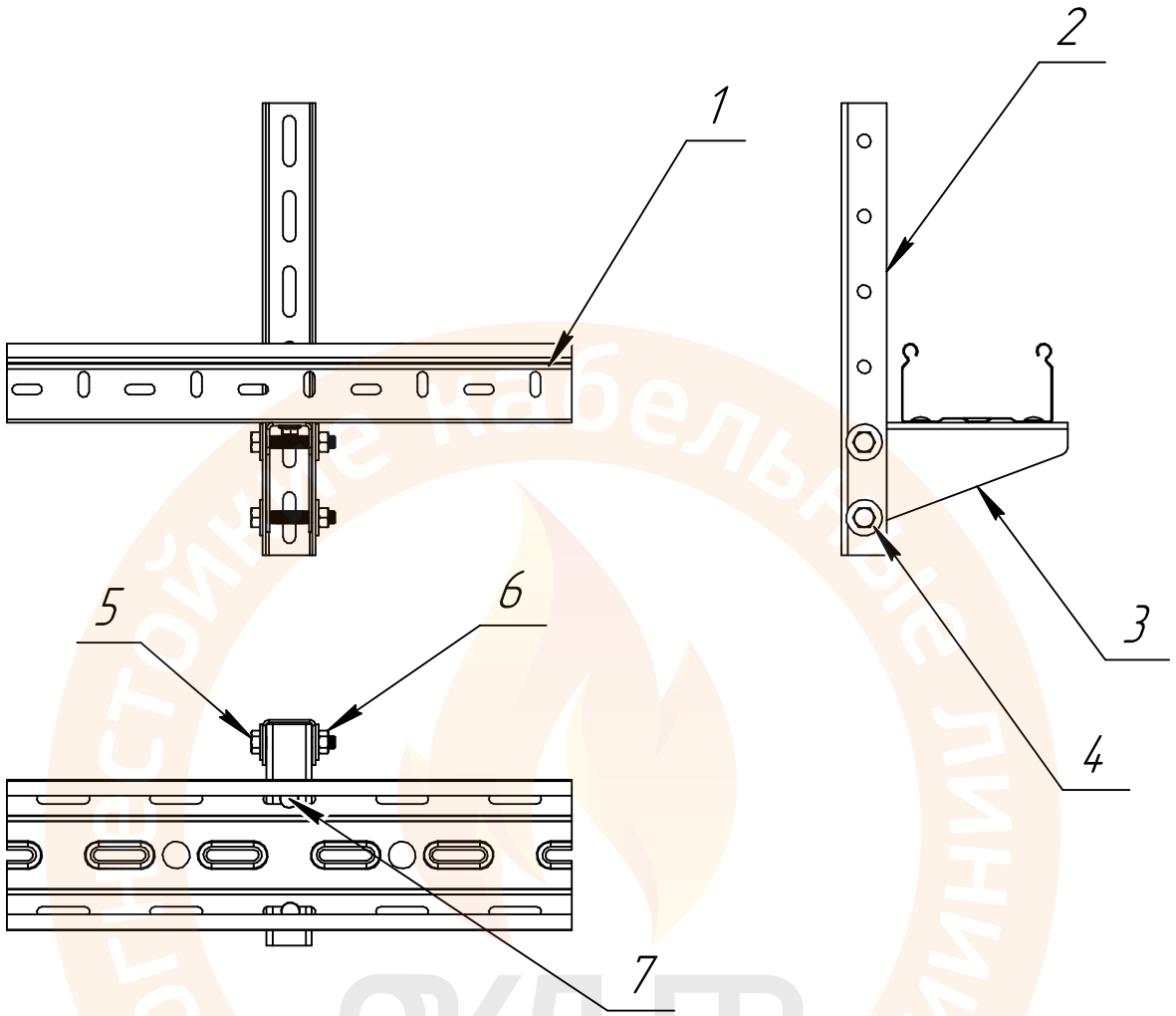

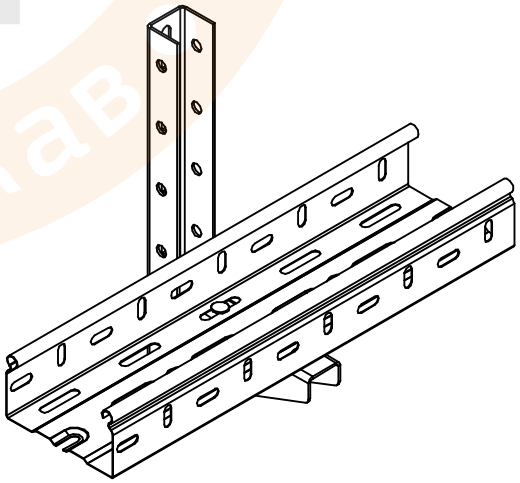

ТРМ ОКЛ ПР 002-2020-072

Система крепления лотка на стойку с помощью стоечного кронштейна

Изм.	Лист	№ докум.	Подп.	Дата
Разраб.				
Пров.				
Т.контр.				
Н.контр.				
Утв.				

Лит.	Масса	Масштаб
Лист 1	Листов 2	

Промрукав
Русский производитель электрики

Перв. примен.

Справ. №

Подп. и дата

Инв. № дубл.

Взам. инв. №

Подп. и дата

Инв. № подл.

Копировал

Формат А4

Поз.	Наименование	Кол-во	Примечание
1	Лоток	1	ТРМ ОКЛ ПР 002-2020-002/3/7/10
2	Стойка настенно-потолочная для средних нагрузок 35х30 Промрукав	1	ТРМ ОКЛ ПР 002-2020-034
3	Кронштейн подвеса стоечный Промрукав	1	ТРМ ОКЛ ПР 002-2020-028
4	Шайба с широкими полями (кузовная) оцинкованная М8 (DIN 9021)	4	PR08.2378
5	Болт с шестигранной головкой оцинкованный М10х60 (DIN 933)	2	PR08.2357
6	Гайка шестигранная оцинкованная М8 (DIN 934)	2	PR08.2363
7	Комплект соединительный (Винт М6х10 DIN 603+гайка М6 DIN 6923) Промрукав	2	PR08.2408

ОКЛ-ПР
огнестойкие кабельные линии • Промрукав •

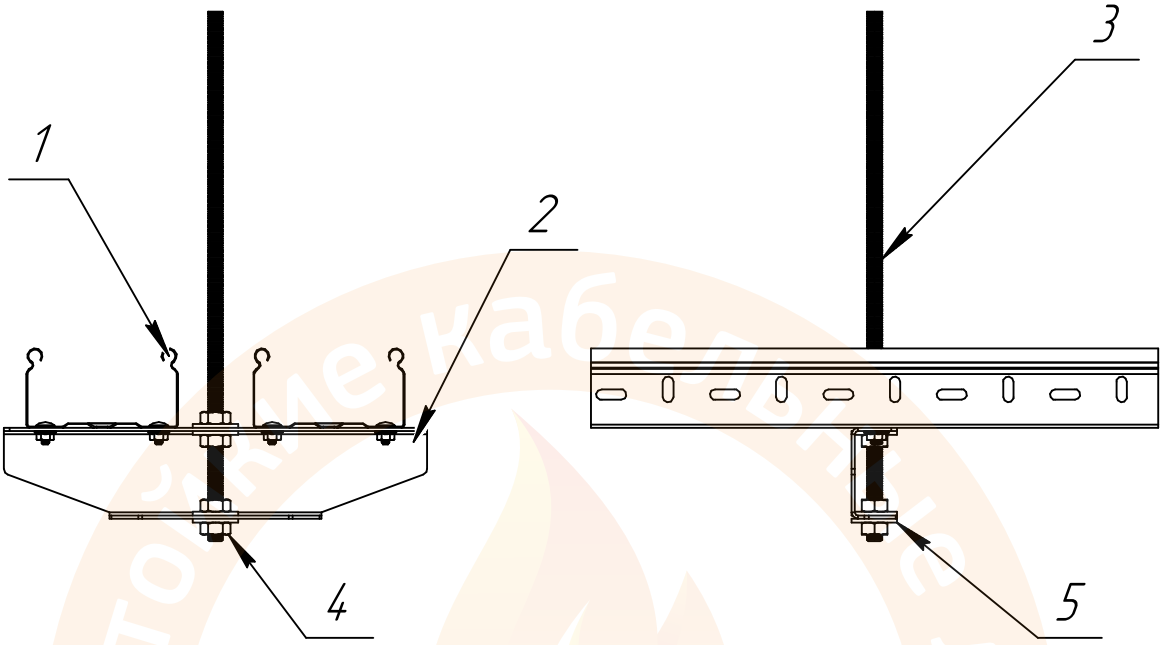

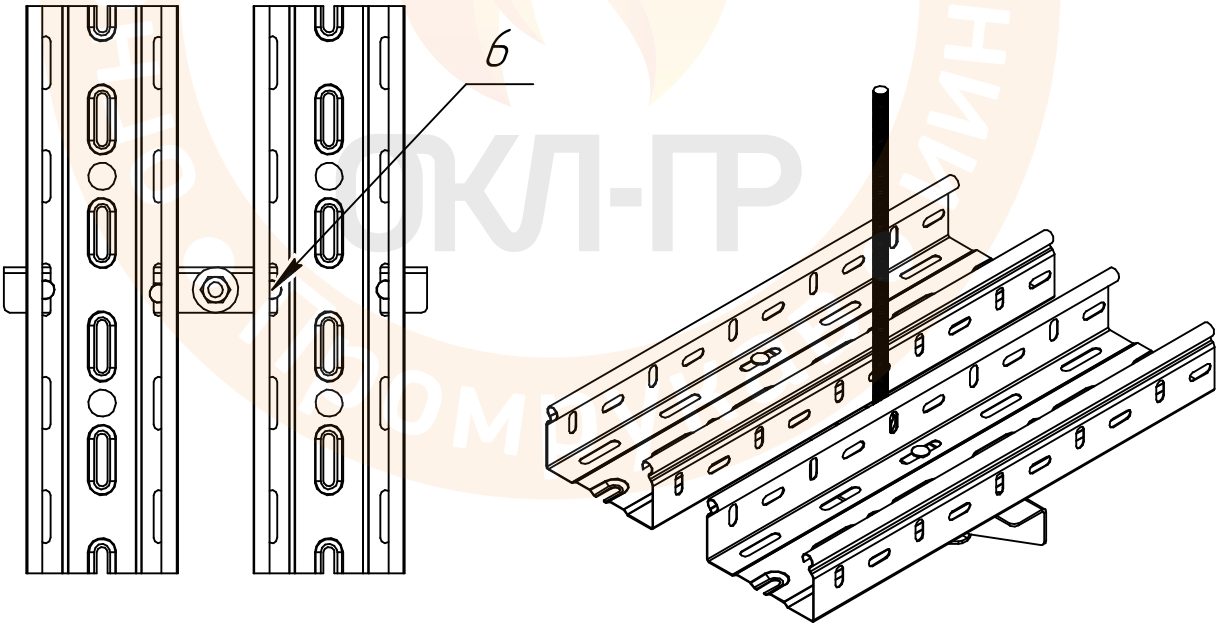

ТРМ ОКЛ ПР 002-2020-073

Система крепления лотка на кронштейн подвеса под шпильку

Изм.	Лист	№ докум.	Подп.	Дата
Разраб.				
Пров.				
Т.контр.				
Н.контр.				
Утв.				

Лит.	Масса	Масштаб
Лист 1	Листов 2	

Промрукав
Русский производитель электрики

Перв. примен.

Справ. №

Подп. и дата

Инв. № дубл.

Взам. инв. №

Подп. и дата

Инв. № подл.

Копировал

Формат А4

Поз.	Наименование	Кол-во	Примечание
1	Лоток	2	ТРМ ОКЛ ПР 002-2020-002/3/7/10
2	Кронштейн подвеса стоечный двухсторонний под шпильку Промрукав	1	ТРМ ОКЛ ПР 002-2020-029
3	Шпилька оцинкованная М8х1000мм/2000мм	1	PR08.2386/PR08.2387
4	Гайка шестигранная оцинкованная М8 (DIN 934)	4	PR08.2363
5	Шайба с широкими полями (кузовная) оцинкованная М8 (DIN 9021)	4	PR08.2378
6	Комплект соединительный (Винт М6х10 DIN 603+гайка М6 DIN 6923) Промрукав	4	PR08.2408

ОКЛ-ПР
Огнестойкие кабельные линии
Промрукав

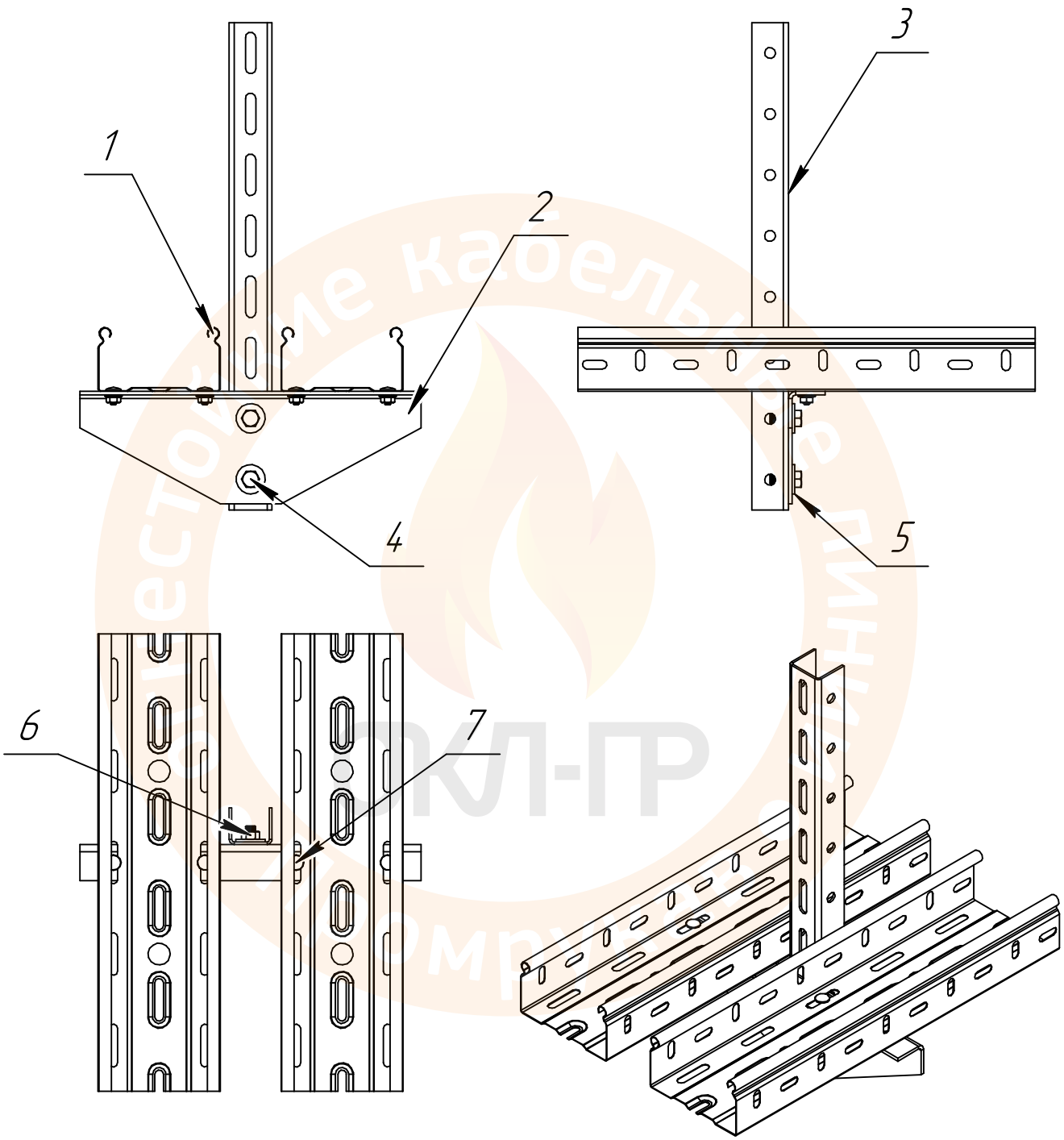

Перв. примен.
Справ. №
Подп. и дата
Инв. № дубл.
Взам. инв. №
Подп. и дата
Инв. № подл.

ТРМ ОКЛ ПР 002-2020-074

Система крепления лотка на стойку с помощью двухстороннего стоечного кронштейна подвеса

Изм.	Лист	№ докум.	Подп.	Дата
Разраб.				
Пров.				
Т.контр.				
Н.контр.				
Утв.				

Лит.	Масса	Масштаб
Лист 1	Листов 2	

Промрукав
Русский производитель электрики

Поз.	Наименование	Кол-во	Примечание
1	Лоток	2	ТРМ ОКЛ ПР 002-2020-002/3/7/10
2	Кронштейн подвеса стоечный двухсторонний Промрукав	1	ТРМ ОКЛ ПР 002-2020-030
3	Стойка настенно-потолочная для средних нагрузок 35х30 Промрукав	1	ТРМ ОКЛ ПР 002-2020-034
	Стойка настенно-потолочная 45х30 Промрукав	1	ТРМ ОКЛ ПР 002-2020-038
4	Болт с шестигранной головкой оцинкованный М8х30 (DIN 933)	2	PR08.2482
5	Шайба с широкими полями (кузовная) оцинкованная М8 (DIN 9021)	4	PR08.2378
6	Гайка шестигранная оцинкованная М8 (DIN 934)	2	PR08.2363
7	Комплект соединительный (Винт М6х10 DIN 603+гайка М6 DIN 6923) Промрукав	4	PR08.2408

Огнестойкие кабельные линии • Промрукав • ОКЛ-ПР

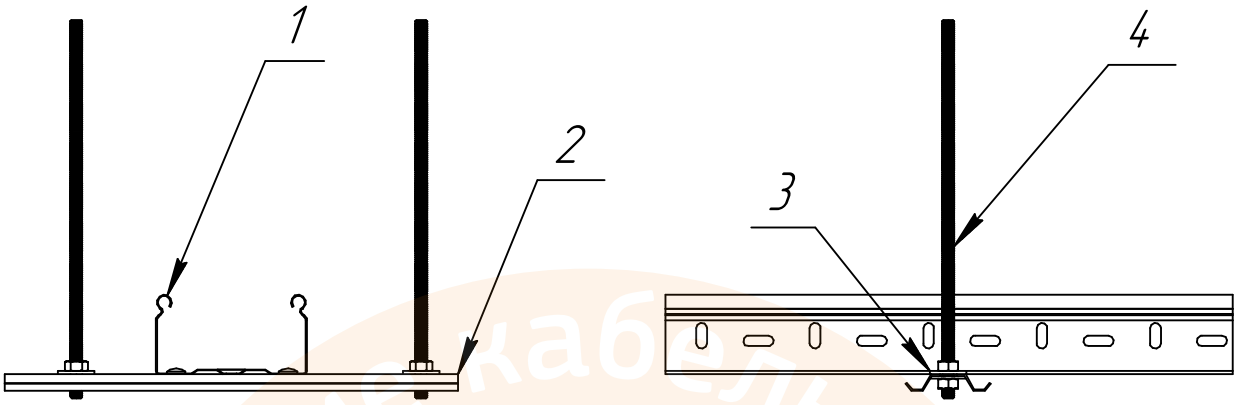

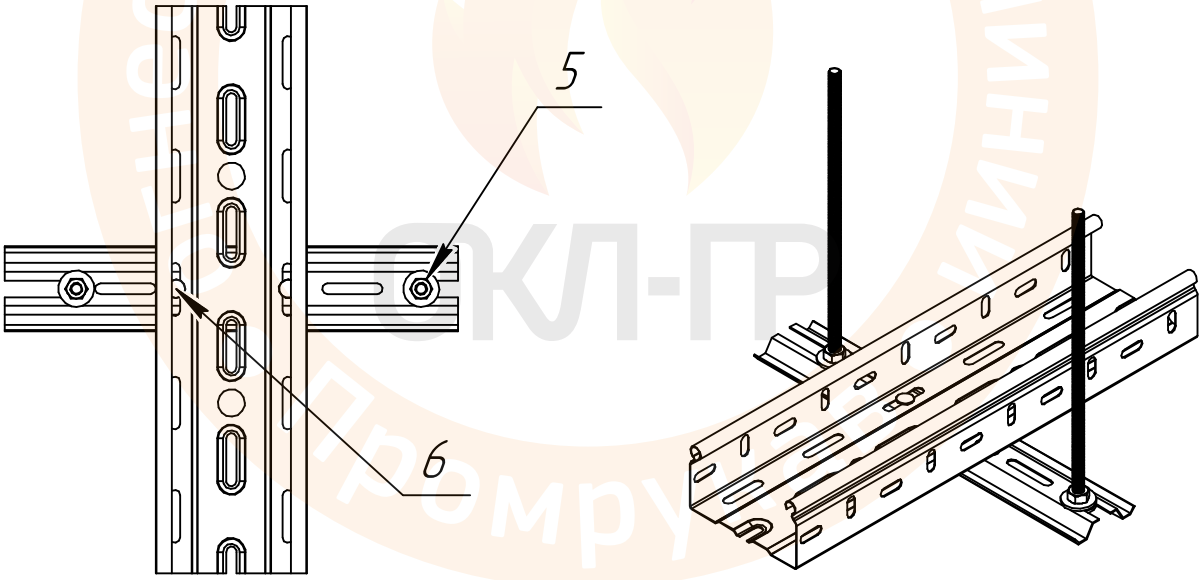

ОКЛ-ПР
Промрукав

ТРМ ОКЛ ПР 002-2020-075

Система крепления на горизонтальный омега профиль

Изм.	Лист	№ докум.	Подп.	Дата
Разраб.				
Пров.				
Т.контр.				
Н.контр.				
Утв.				

Лит.	Масса	Масштаб

Лист 1 Листов 2

Промрукав
Русский производитель электрики

Копировал

Формат А4

Перв. примен.

Справ. №

Подп. и дата

Инв. № дубл.

Взам. инв. №

Подп. и дата

Инв. № подл.

Поз.	Наименование	Кол-во	Примечание
1	Лоток	1	ТРМ ОКЛ ПР 002-2020-002/3/7/10
2	Горизонтальный омега-профиль Промрукав	1	ТРМ ОКЛ ПР 002-2020-031
3	Шайба с широкими полями (кузовная) оцинкованная М8 (DIN 9021)	4	PR08.2378
4	Шпилька оцинкованная М8х1000мм/2000мм	2	PR08.2386/PR08.2387
5	Гайка шестигранная оцинкованная М8 (DIN 934)	4	PR08.2363
6	Комплект соединительный (Винт М6х10 DIN 603+гайка М6 DIN 6923) Промрукав	2	PR08.2408

ОКЛ-ПР
Промрукав
Огнестойкие кабельные линии

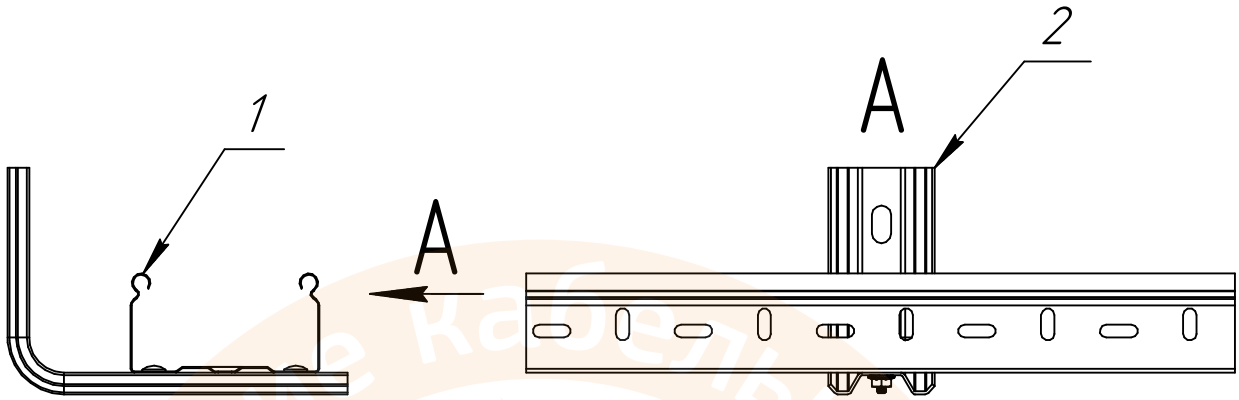

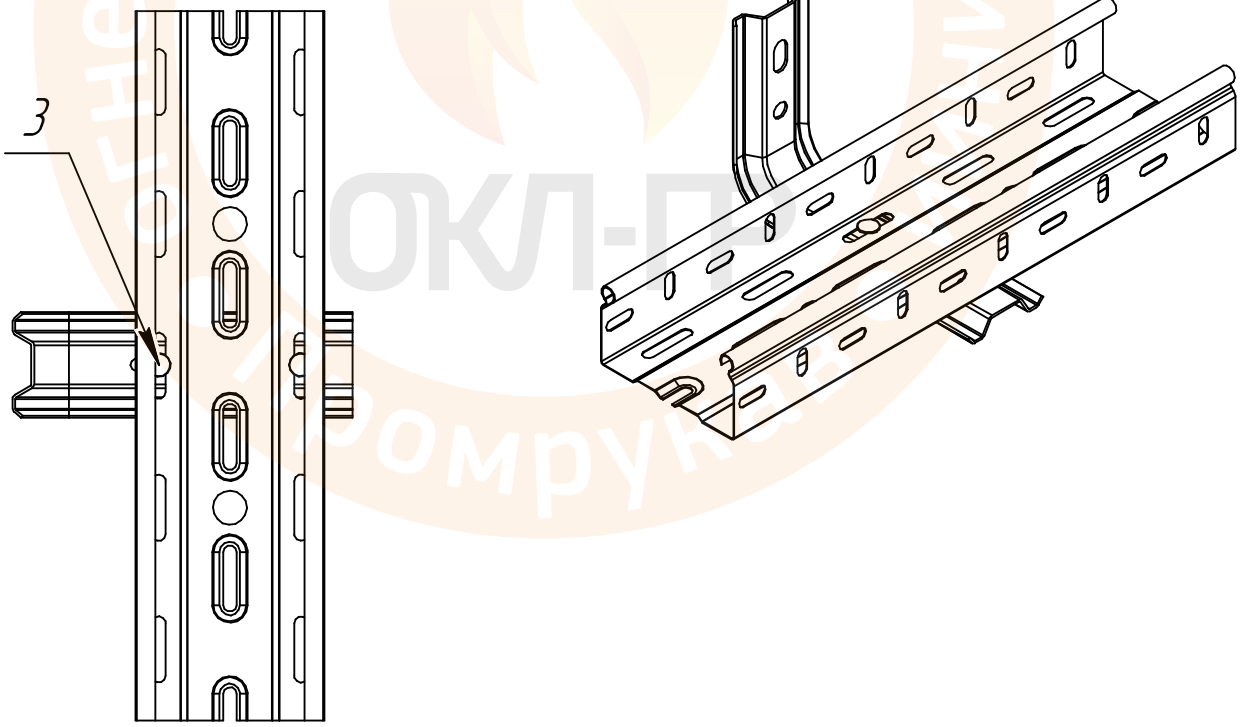

Перв. примен.
Справ. №
Подп. и дата
Инв. № дубл.
Взам. инв. №
Подп. и дата
Инв. № подл.

ТРМ ОКЛ ПР 002-2020-076

Система крепления на L-образный омега профиль

Изм.	Лист	№ докум.	Подп.	Дата
Разраб.				
Пров.				
Т.контр.				
Н.контр.				
Утв.				

Лит.	Масса	Масштаб
Лист 1	Листов 2	

Промрукав
Русский производитель электрики

Поз.	Наименование	Кол-во	Примечание
1	Лоток	1	ТРМ ОКЛ ПР 002-2020-002/3/7/10
2	Омега-профиль L-образный Промрукав	1	ТРМ ОКЛ ПР 002-2020-032
3	Комплект соединительный (Винт М6х10 DIN 603+гайка М6 DIN 6923) Промрукав	2	PR08.2408

Огнестойкие кабельные линии
ОКЛ-ПР
Промрукав

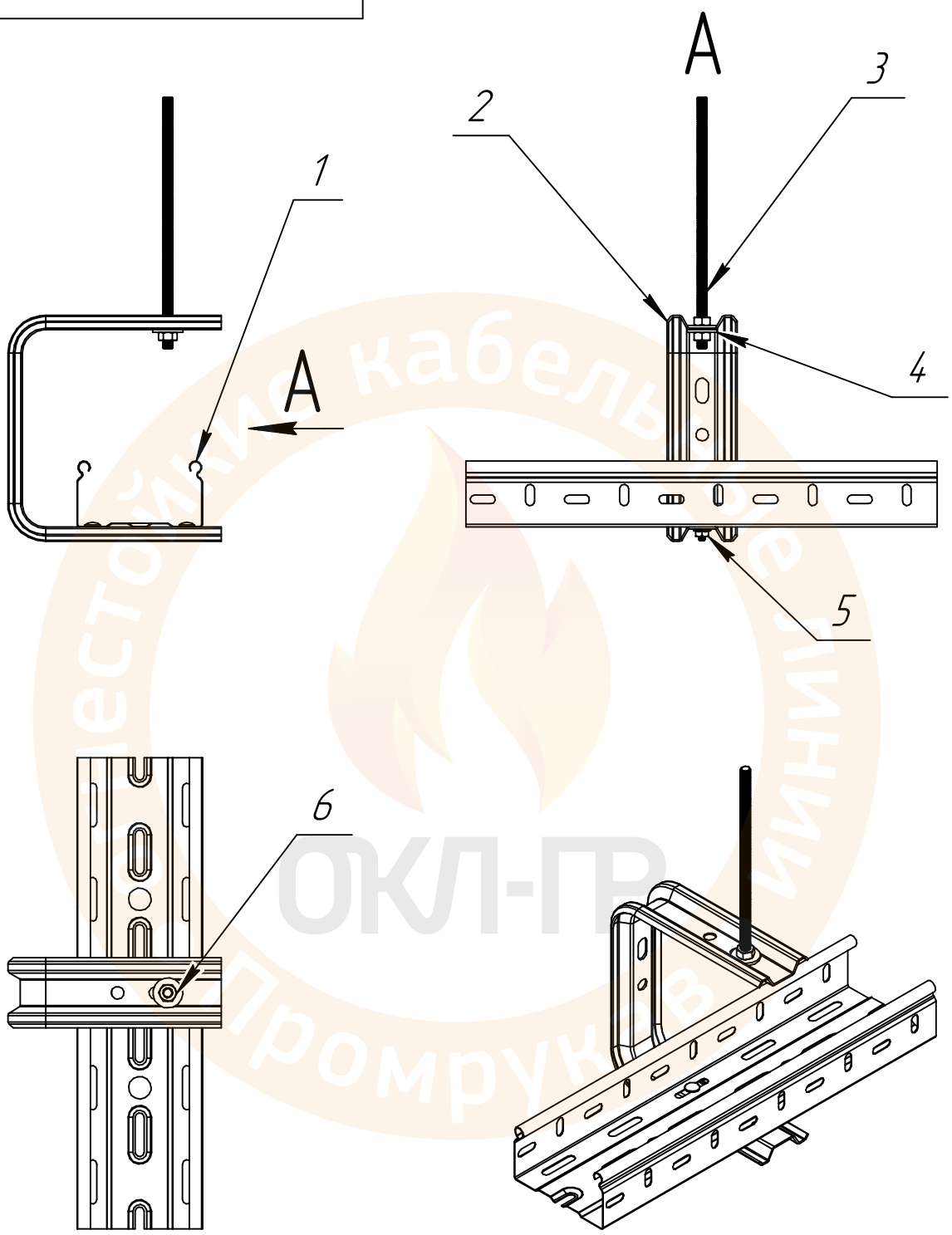

ТРМ ОКЛ ПР 002-2020-077

Система крепления на С-образный омега профиль

Изм.	Лист	№ докум.	Подп.	Дата
Разраб.				
Пров.				
Т.контр.				
Н.контр.				
Утв.				

Лит.	Масса	Масштаб
Лист 1	Листов 2	

Промрукав
Русский производитель электрики

Перв. примен.

Справ. №

Подп. и дата

Инв. № дубл.

Взам. инв. №

Подп. и дата

Инв. № подл.

Копировал

Формат А4

Поз.	Наименование	Кол-во	Примечание
1	Лоток	1	ТРМ ОКЛ ПР 002-2020-002/3/7/10
2	Омега-профиль С-образный Промрукав	1	ТРМ ОКЛ ПР 002-2020-033
3	Шпилька оцинкованная М8х1000мм/2000мм	1	PR08.2386/PR08.2387
4	Шайба с широкими полями (кузовная) оцинкованная М8 (DIN 9021)	2	PR08.2378
5	Комплект соединительный (Винт М6х10 DIN 603+гайка М6 DIN 6923) Промрукав	2	PR08.2408
6	Гайка шестигранная оцинкованная М8 (DIN 934)	2	PR08.2363

ОКЛ-ПР
Промрукав
Огнестойкие кабельные линии

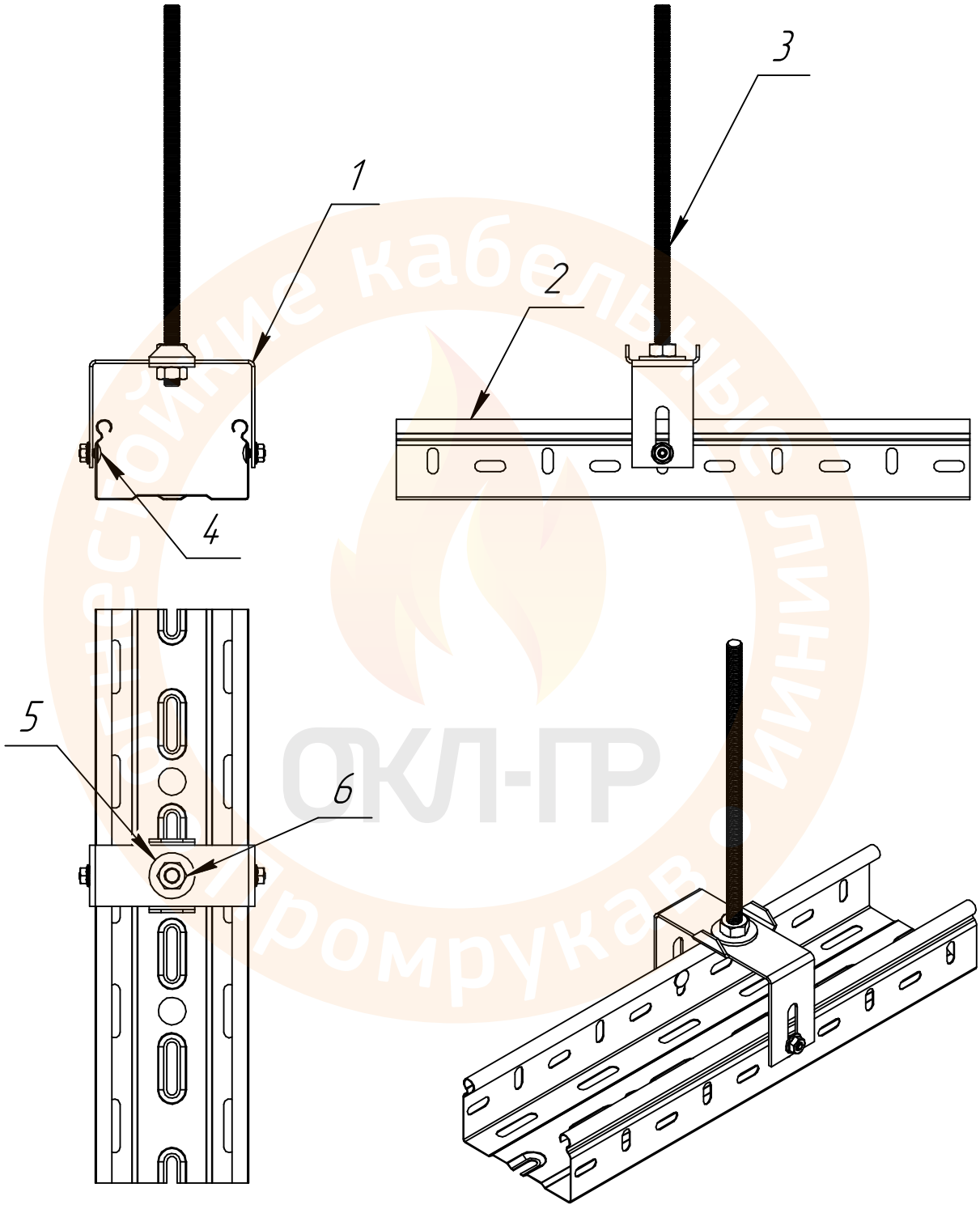

					ТРМ ОКЛ ПР 002-2020-078		
Изм.	Лист	№ докум.	Подп.	Дата	Система крепления лотка скобой сверху	Лит.	Масса	Масштаб
Разраб.								
Пров.						Лист 1	Листов 2
Т.контр.							
Н.контр.							
Утв.							

Промрукав
Русский производитель электрики

Перв. примен.

Справ. №

Подп. и дата

Инв. № дубл.

Взам. инв. №

Подп. и дата

Инв. № подл.

Поз.	Наименование	Кол-во	Примечание
1	Скоба подвеса лотка сверху Промрукав	1	ТРМ ОКЛ ПР 002-2020-041
2	Лоток	1	ТРМ ОКЛ ПР 002-2020-002/3/7/10
3	Шпилька оцинкованная М8х1000мм/2000мм	1	PR08.2386/PR08.2387
4	Комплект соединительный (Винт М6х10 DIN 603+гайка М6 DIN 6923) Промрукав	2	PR08.2408
5	Шайба с широкими полями (кузовная) оцинкованная М8 (DIN 9021)	2	PR08.2378
6	Гайка шестигранная оцинкованная М8 (DIN 934)	2	PR08.2363

Огнестойкие кабельные линии Промрукав ОКЛ-ПР

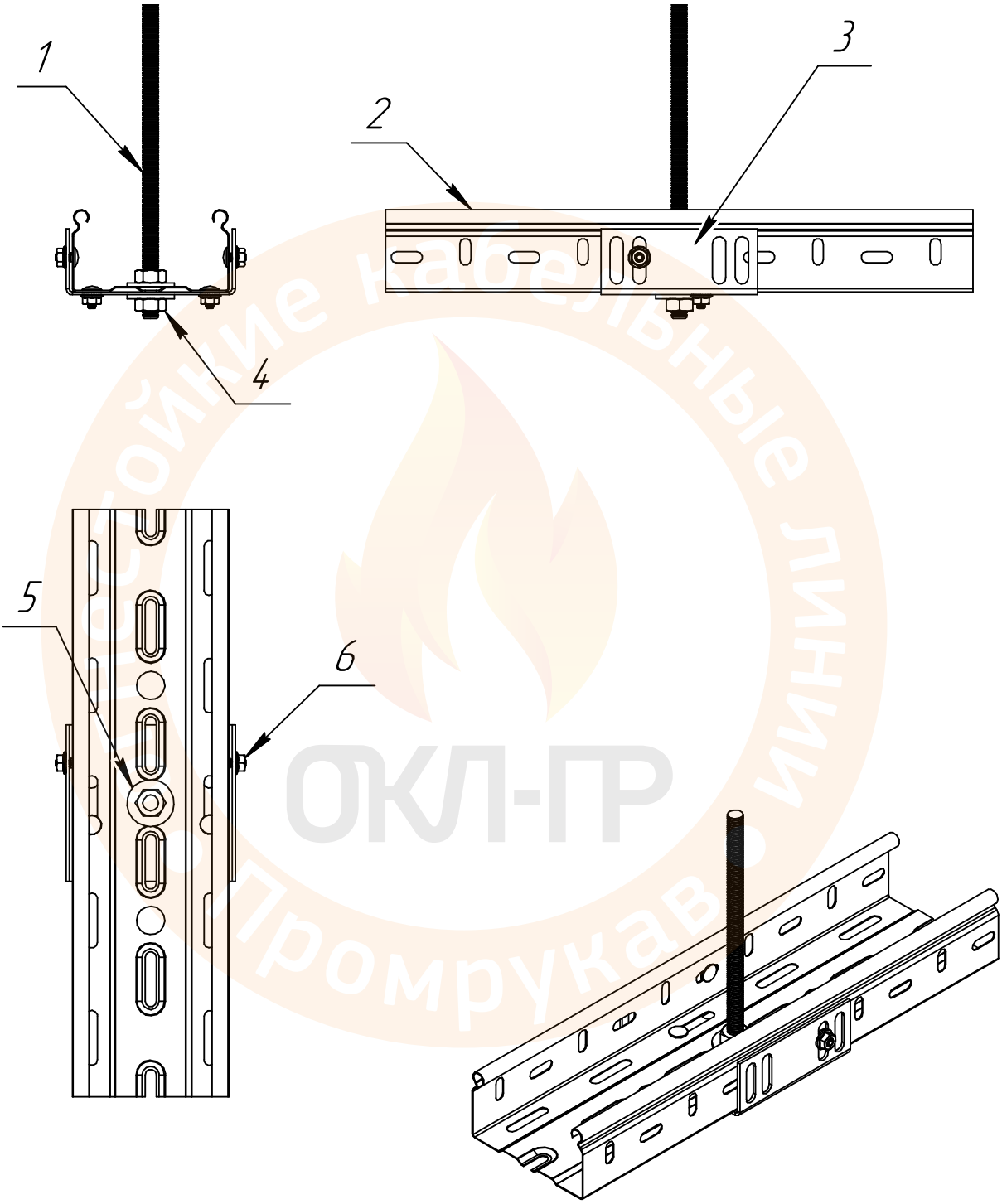

Перв. примен.
Справ. №
Подп. и дата
Инв. № дубл.
Взам. инв. №
Подп. и дата
Инв. № подл.

ТРМ ОКЛ ПР 002-2020-079

Изм.	Лист	№ докум.	Подп.	Дата
Разраб.				
Пров.				
Т.контр.				
Н.контр.				
Утв.				

Система крепления лотка скобой снизу

Лит.	Масса	Масштаб

Лист 1 Листов 2

Промрукав
Русский производитель электрики

Поз.	Наименование	Кол-во	Примечание
1	Шпилька оцинкованная М8х1000мм/2000мм	1	PR08.2386/PR08.2387
2	Лоток	1	ТРМ ОКЛ ПР 002-2020-002/3/7/10
3	Скоба подвеса лотка снизу Промрукав	1	ТРМ ОКЛ ПР 002-2020-042
4	Гайка шестигранная оцинкованная М8 (DIN 934)	2	PR08.2363
5	Шайба с широкими полями (кузовная) оцинкованная М8 (DIN 9021)	2	PR08.2378
6	Комплект соединительный (Винт М6х10 DIN 603+гайка М6 DIN 6923) Промрукав	4	PR08.2408

ОКЛ-ПР
Огнестойкие кабельные линии
Промрукав

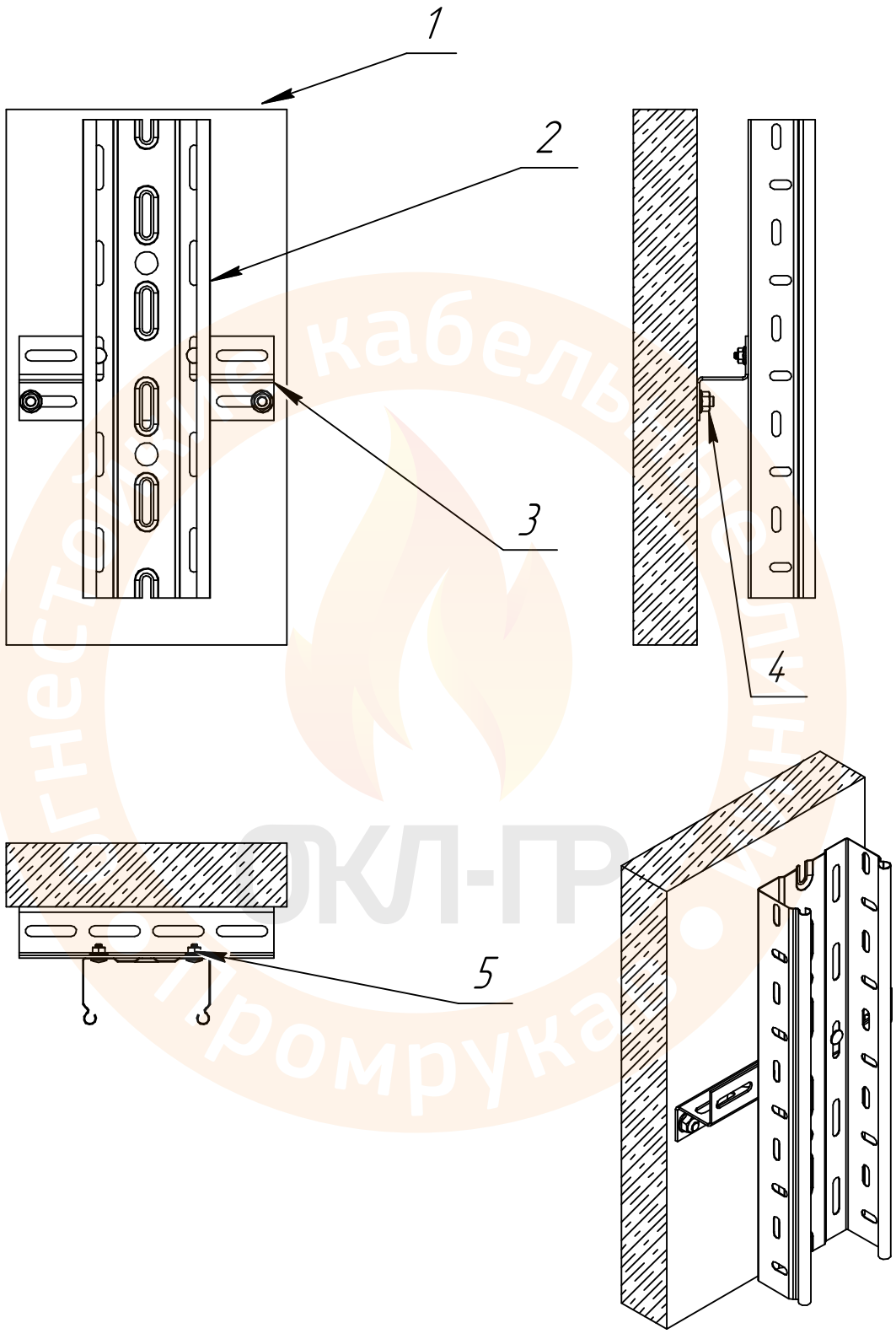

ТРМ ОКЛ ПР 002-2020-080

Система крепления лотка на профиль Z-образный с перфорацией

Изм.	Лист	№ докум.	Подп.	Дата
Разраб.				
Пров.				
Т.контр.				
Н.контр.				
Утв.				

Лит.	Масса	Масштаб
Лист 1	Листов 2	

Промрукав
Русский производитель электрики

Перв. примен.

Справ. №

Подп. и дата

Инв. № дубл.

Взам. инв. №

Подп. и дата

Инв. № подл.

Копировал

Формат А4

Поз.	Наименование	Кол-во	Примечание
1	Бетон	1	
2	Лоток	1	ТРМ ОКЛ ПР 002-2020-002/3/7/10
3	Профиль Z-образный с перфорацией Промрукав	1	ТРМ ОКЛ ПР 002-2020-043/44
4	Анкерный болт с гайкой оцинкованный	2	ТРМ ОКЛ ПР 002-2020-051
5	Комплект соединительный (Винт М6х10 DIN 603+гайка М6 DIN 6923) Промрукав	2	PR08.2408

Огнестойкие кабельные линии ОКЛ-ПР Промрукав

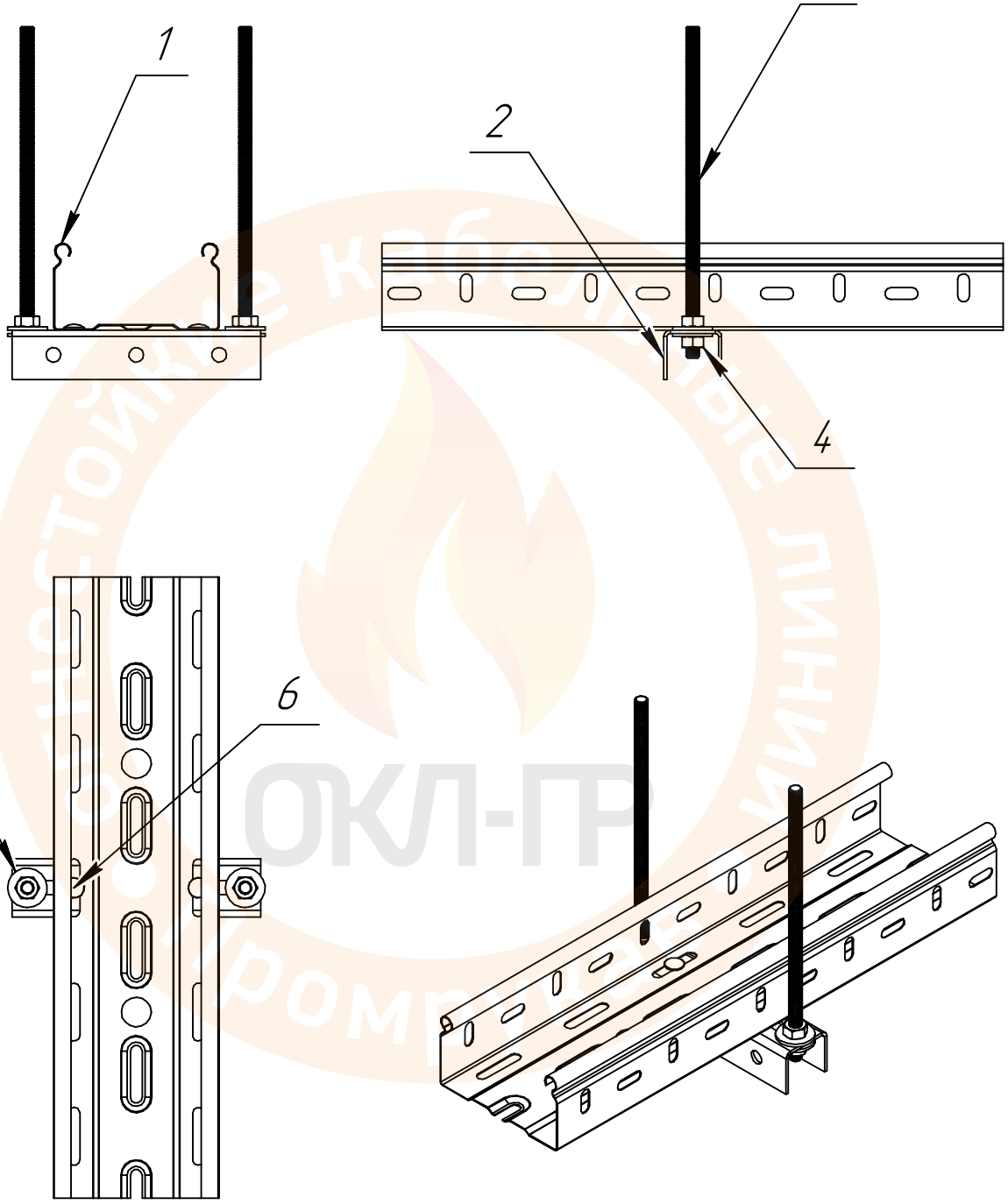

ОКЛ-ПР

ТРМ ОКЛ ПР 002-2020-081

Система крепления лотка на стойку настенно-потолочную к потолку через шпильки

Изм.	Лист	№ докум.	Подп.	Дата
Разраб.				
Пров.				
Т.контр.				
Н.контр.				
Утв.				

Лит.	Масса	Масштаб
Лист 1	Листов 2	

Промрукав
Русский производитель электрики

Перв. примен.

Справ. №

Подп. и дата

Инв. № дубл.

Взам. инв. №

Подп. и дата

Инв. № подл.

Копировал

Формат А4

Поз.	Наименование	Кол-во	Примечание
1	Лоток	1	ТРМ ОКЛ ПР 002-2020-002/3/7/10
2	Стойка настенно-потолочная для средних нагрузок 35х30 Промрукав	1	ТРМ ОКЛ ПР 002-2020-034
	Стойка настенно-потолочная 45х30 Промрукав	1	ТРМ ОКЛ ПР 002-2020-038
3	Шпилька оцинкованная М8х1000мм/2000мм	2	PR08.2386/PR08.2387
4	Гайка шестигранная оцинкованная М8 (DIN 934)	4	PR08.2363
5	Шайба с широкими полями (кузовная) оцинкованная М8 (DIN 9021)	4	PR08.2378
6	Комплект соединительный (Винт М6х10 DIN 603+гайка М6 DIN 6923) Промрукав	2	PR08.2408

ОКЛ-ПР
Огнестойкие кабельные линии
Промрукав

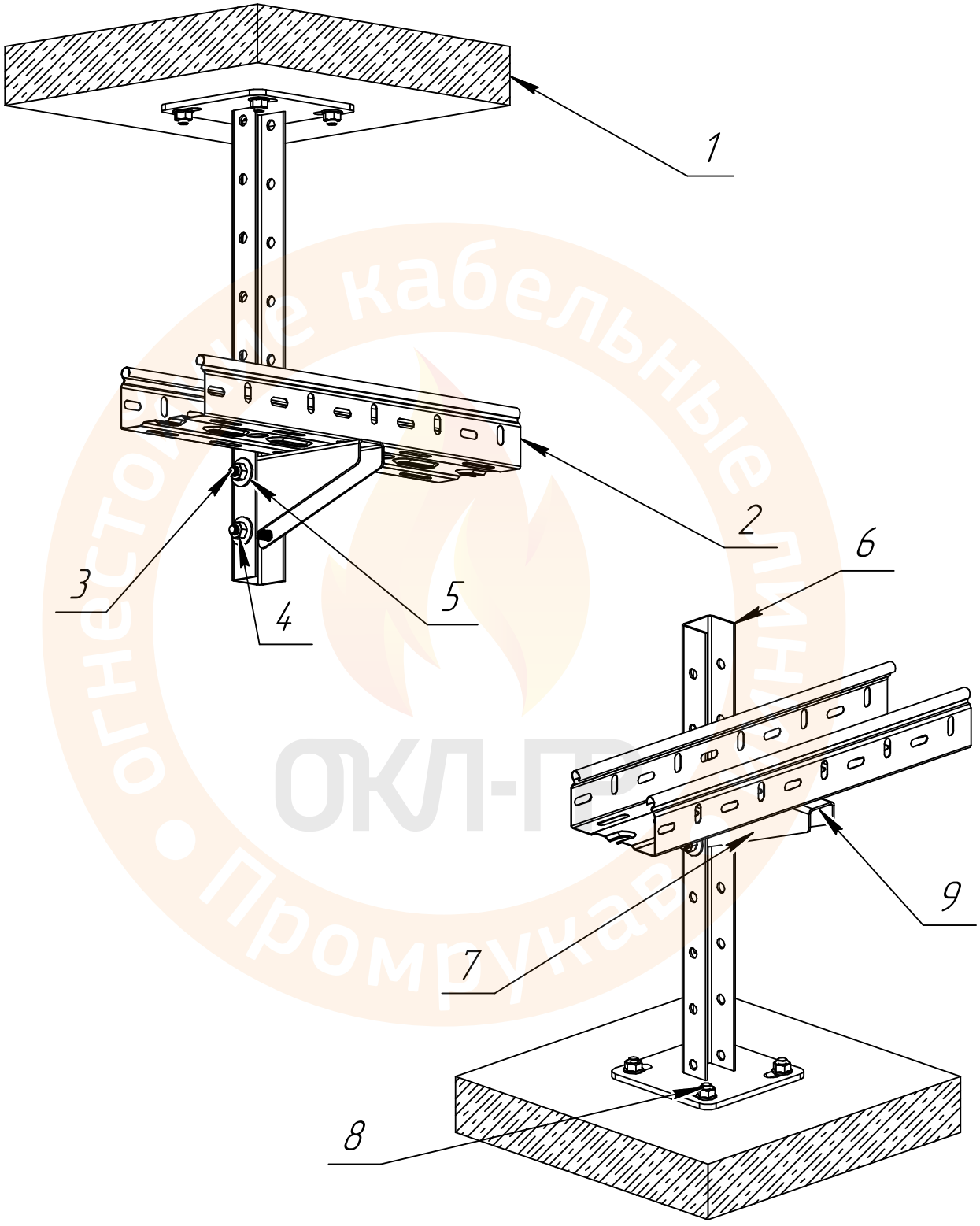

ТРМ ОКЛ ПР 002-2020-082

Система крепления кронштейна подвеса стоечного 35х30 на стойку потолочную 35х30

Изм.	Лист	№ докум.	Подп.	Дата
Разраб.				
Пров.				
Т.контр.				
Н.контр.				
Утв.				

Лит.	Масса	Масштаб
Лист 1	Листов 2	

Промрукав
Русский производитель электрики

Перв. примен.

Справ. №

Подп. и дата

Инв. № дубл.

Взам. инв. №

Подп. и дата

Инв. № подл.

Копировал

Формат А4

Поз.	Наименование	Кол-во	Примечание
1	Бетонная плита		
2	Лоток	1	ТРМ ОКЛ ПР 002-2020-002/3/7/10
3	Болт с шестигранной головкой оцинкованный М8х60 (DIN 933)	2	PR08.2357
4	Гайка шестигранная оцинкованная М8 (DIN 934)	2	PR08.2363
5	Шайба с широкими полями (кузовная) оцинкованная М8 (DIN 9021)	4	PR08.2378
6	Стойка настенно-потолочная 35х30 для средних нагрузок с пяткой 120х120 Промрукав	1	ТРМ ОКЛ ПР 002-2020-039
7	Кронштейн подвеса стоечный 35х30 Промрукав	1	ТРМ ОКЛ ПР 002-2020-028
8	Анкерный болт с гайкой оцинкованный	4	ТРМ ОКЛ ПР 002-2020-051
9	Комплект соединительный (Винт М6х10 DIN 603+гайка М6 DIN 6923) Промрукав	2	PR08.2408

ОКЛ-ПР
Промрукав

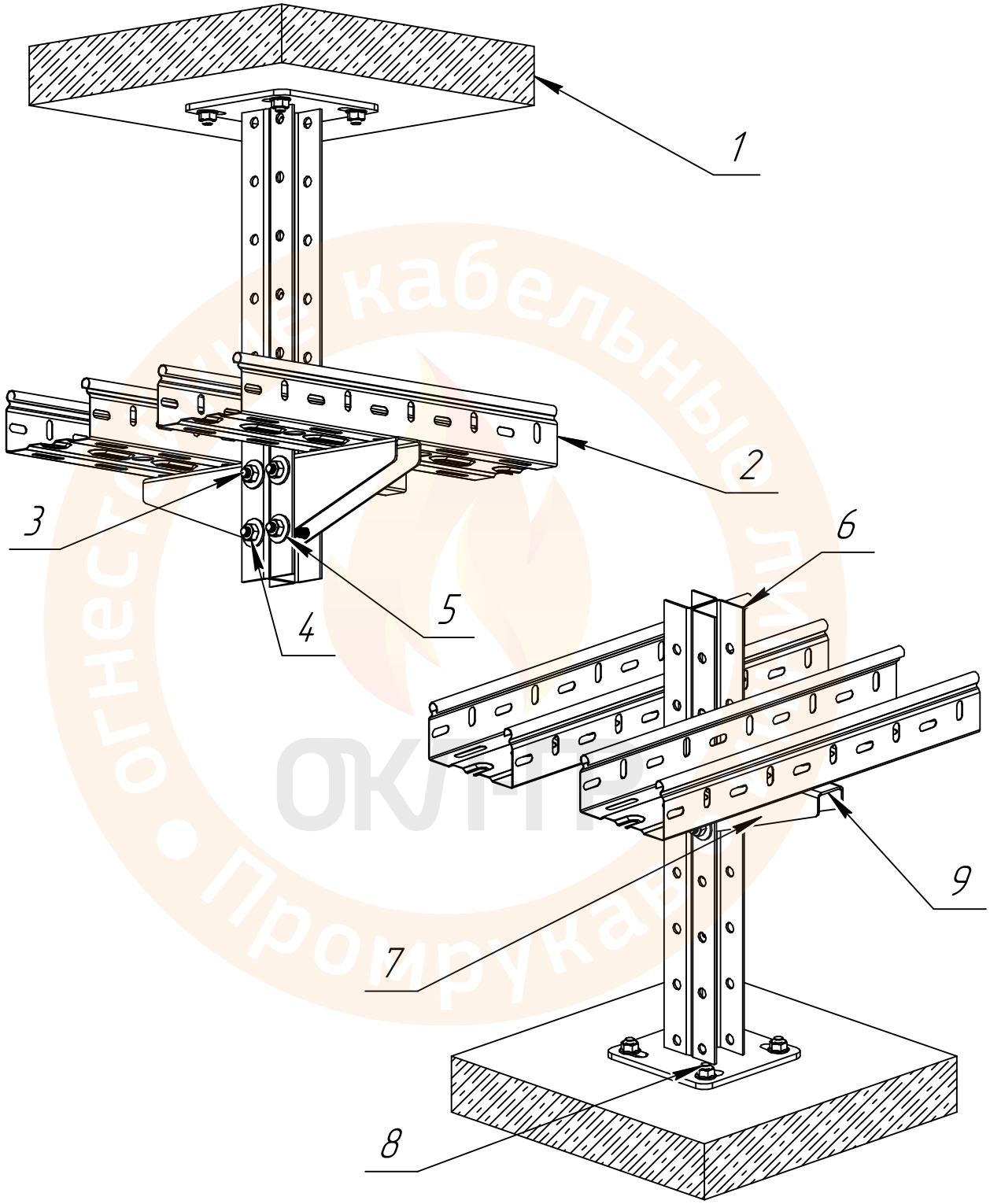

ТРМ ОКЛ ПР 002-2020-083

Способ крепления кронштейна подвеса стоечного 35х30 на стойку потолочную 35х30

Изм.	Лист	№ докум.	Подп.	Дата
Разраб.				
Пров.				
Т.контр.				
Н.контр.				
Утв.				

Лит.	Масса	Масштаб
Лист 1	Листов 2	

Промрукав
Русский производитель электрики

Перв. примен.

Справ. №

Подп. и дата

Инв. № дубл.

Взам. инв. №

Подп. и дата

Инв. № подл.

Копировал

Формат А4

Поз.	Наименование	Кол-во	Примечание
1	Бетонная плита		
2	Лоток	2	ТРМ ОКЛ ПР 002-2020-002/3/7/10
3	Болт с шестигранной головкой оцинкованный М8х60 (DIN 933)	4	PR08.2357
4	Гайка шестигранная оцинкованная М8 (DIN 934)	4	PR08.2363
5	Шайба с широкими полями (кузовная) оцинкованная М8 (DIN 9021)	8	PR08.2378
6	Стойка настенно-потолочная 35х30 двойная для средних нагрузок с пяткой 120х120 Промрукав	1	ТРМ ОКЛ ПР 002-2020-037
7	Кронштейн подвеса стоечный 35х30 Промрукав	2	ТРМ ОКЛ ПР 002-2020-028
8	Анкерный болт с гайкой оцинкованный	4	ТРМ ОКЛ ПР 002-2020-051
9	Комплект соединительный (Винт М6х10 DIN 603+гайка М6 DIN 6923) Промрукав	4	PR08.2408

ОКЛ-ПР
Промрукав

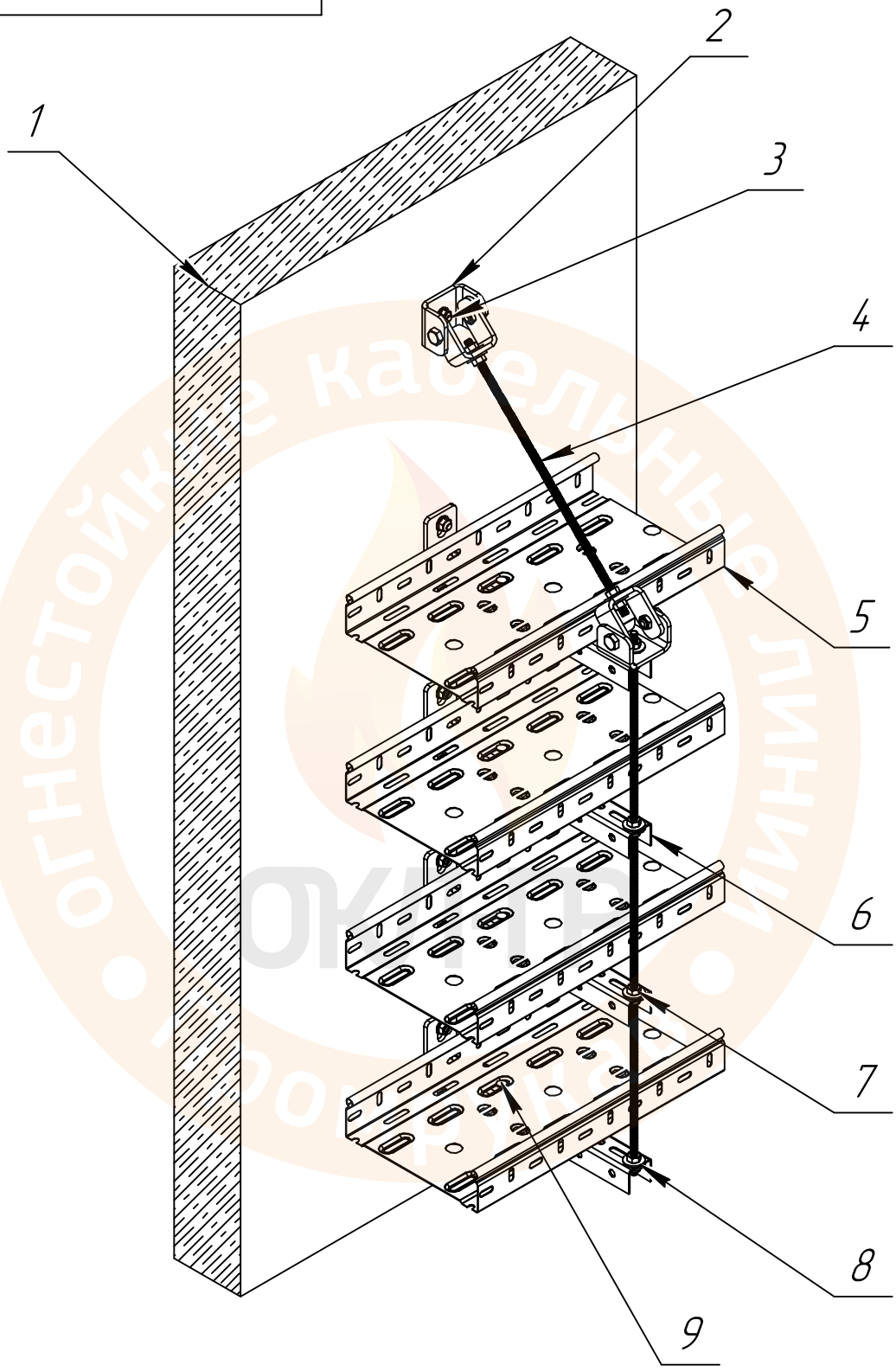

ТРМ ОКЛ ПР 002-2020-084

Система усиления многоярусной конструкции с помощью универсальных шарниров

Изм.	Лист	№ докум.	Подп.	Дата
Разраб.				
Пров.				
Т.контр.				
Н.контр.				
Утв.				

Лит.	Масса	Масштаб
Лист 1	Листов 2	

Промрукав
Русский производитель электрики

Перв. примен.

Справ. №

Подп. и дата

Инв. № дубл.

Взам. инв. №

Подп. и дата

Инв. № подл.

Копировал

Формат А4

Поз.	Наименование	Кол-во	Примечание
1	Бетонная плита		
2	Шарнир универсальный для шпильки Промрукав	2	ТРМ ОКЛ ПР 002-2020-054
3	Анкерный болт с гайкой оцинкованный	9	ТРМ ОКЛ ПР 002-2020-051
4	Шпилька оцинкованная М8х1000мм/2000мм	2	PR08.2386/PR08.2387
5	Лоток	4	ТРМ ОКЛ ПР 002-2020-002/3/7/10
6	Стойка потолочная для средних нагрузок 35х30 с пяткой 44х120 Промрукав	4	ТРМ ОКЛ ПР 002-2020-035
7	Гайка шестигранная оцинкованная М8 (DIN 934)	13	PR08.2363
8	Шайба с широкими полями (кузовная) оцинкованная М8 (DIN 9021)	14	PR08.2378
9	Комплект соединительный (Винт М6х10 DIN 603+гайка М6 DIN 6923) Промрукав	8	PR08.2408

ОКЛ-ПР
Огнестойкие кабельные линии
Промрукав

Многоканальный телефон:
+7 (495) 969-27-20

Телефоны технической поддержки:

Поддержка проектировщиков и ОКЛ:
+7 (495) 969-27-20, доб. 267

Технические вопросы по продукции:
+7 (495) 969-27-20, доб. 269, 270

Телефоны отдела продаж:

Для партнёров по Москве и МО:
+7 (920) 921-98-71

Для отгрузок со склада в Новочеркасске:
+7 (495) 969-27-20, доб. 231

Для отгрузок со склада в Новосибирске:
+7 (495) 969-27-20, доб. 297

Для отгрузок со склада в Екатеринбурге:
+7 (495) 969-27-20, доб. 217

e-mail: promrukav@promrukav.ru

web: www.promrukav.ru

instagram: @promrukav

Все материалы, включая любые текстовые и графические элементы, размещенные в этом издании, являются объектами авторского права.
Копирование, в том числе частичное, запрещено.
Нарушение авторских прав контролируется и преследуется по закону.

Редакция 2021-11